SPECIFICATION SHEET

Ceiling Fan with LED Light
HERCULES

Item Number 79044
72 Inch





Specifications

Type	Ceiling
Fan Finish	Matte Black
Motor Material	Metal S.S and Copper
Blades	8 / Pewter Ash and Black / Plywood
Blade Pitch	30°
Approved Location	Indoor
Suggested Space Size	Great Room (up to 20 x 20)
Down Rod Measurements	Ø 26.5*152.4mm (6 inch)
Installation	Downrod
Light Kit	Integrated LED 28W
CCT	3000K-3500K-4000K 5000K-5500K-6000K
Lumens	2000 lm
Light kit Shade	Acrylic
Timmer	Yes / 1 - 6 Hours
Remote Control	Yes
Speed	6
Reverse Flow	Yes
Capacitor	N/A

Energy Information

Power	70W / 110-240V~ 50/60Hz
Airflow (CFM)	4,950 - 7,200
Airflow Efficency (CFM/W)	157 - 367
RPM	55 - 80
Amp	0.214 - 0.629
Master Box	1
Barcode	7453089421403

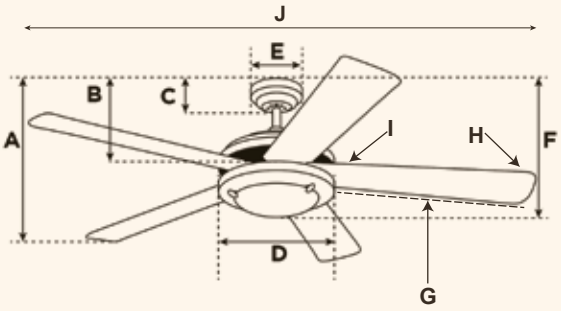

Measurements

A. Top of Canopy to Bottom of Blades	14"
B. Top of Canopy to Bottom of Switch House	14"
C. Top of Canopy to Bottom of Canopy	2"
D. Width of Motor Housing	9"
E. Width of Canopy	5"
F. Top of Canopy to Bottom of Glass	17"
G. Length of Blades	32"
H. Width at the beginning of the blade	4"
I. Width at the end of the blade	3"
J. Total width of the fan	72"

and WESTINGHOUSE are registered trademarks of Westinghouse Electric Corporation. Used under license by Westinghouse Lighting. All Rights Reserved.
A Licensee of Westinghouse Electric Corporation.
Specifications are subject to change without notice. Please visit www.westinghouselightinglatinamerica.com for latest information.

2024

HOJA DE ESPECIFICACIONES

Ventilador de Techo con Luz LED HERCULES

Número de Artículo 79044
183 cm



Negro

Ceniza de Estaño

Control Remoto Utiliza x2 baterías AAA 1.5V (No incluidas)

Velocidad

Temporizador

Especificaciones

Tipo	Techo
Acabado del ventilador	Negro Mate
Material del Motor	Metal S.S. y Cobre
Aspas	8 / Ceniza de Estaño y Negro / Plywood
Grado de aspas	30°
Lugar aprobado	Interior
Tamaño sugerido del espacio	Habitación Grande (20 x 20)
Medida de Varilla Vertical	Ø 26.5*152.4mm (6 inch)
Instalación	Varilla de Extensión
Juego de iluminación	LED Integrado 28W
CCT	3000K-3500K-4000K 5000K-5500K-6000K
Lumens	2000 lm
Pantalla de Kit de Lámpara	Acrílico
Temporizador	SI / 1 - 6 Horas
Control Remoto	Si
Velocidades	6
Flujo inverso	Si
Capacitor	N/A

Información Energética

Potencia	70W / 110-240V~ 50/60Hz
Flujo de aire (CFM)	4,950 - 7,200
Eficiencia de Flujo de Aire (CFM/W)	157 - 367
RPM	55 - 80
Amperio	0.214 - 0.629
Caja Maestra	1
Código de Barra	7453089421403

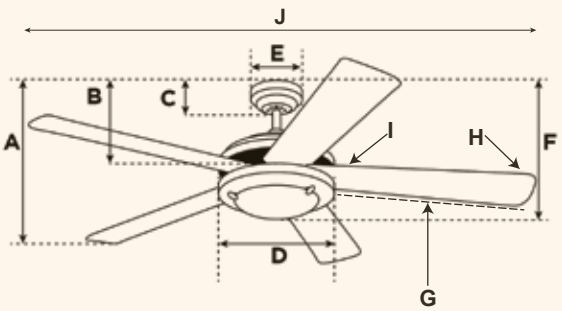

Medidas

A. De la parte superior del dosel a la parte inferior de las aspas	35.8 cm
B. De la parte superior del dosel a la parte inferior al interruptor	36 cm
C. De la parte superior del dosel a la parte inferior del dosel	6 cm
D. Ancho de la carcacha del motor	24.6 cm
E. Ancho del dosel	15cm
F. Parte superior del dosel a la parte inferior al vidrio|	43.5 cm
G. Longitud de las Aspas	82.79 cm
H. Ancho al comienzo de las Aspas	11.57 cm
I. Ancho al final de las Aspas	10.14 cm
J. Ancho total del ventilador	183 cm

y WESTINGHOUSE son una marca registrada por Westinghouse Electric Corporation. Usado bajo licencia Westinghouse Lighting. Todos los derechos reservados.
Una licencia de Westinghouse Electric Corporation.
Las especificaciones están sujetas a cambios sin previo aviso. Por favor visite www.westinghouselightinglatinamerica.com para la información más reciente.

2024