SPECIFICATION SHEET

Ceiling Fan with LED Light
BOOTES

Item Number 79037
52 Inch



Dark Driftwood | Black | Remote Control Use x2 AAA 1.5V batteries (Not included) | Speed | Timer

Specifications

Type	Ceiling
Fan Finish	Matte Black
Motor Material	Metal S.S and Copper
Blades	3 / Black and Dark Driftwood / Plywood
Blade Pitch	12.5°
Approved Location	Indoor
Suggested Space Size	Great Room (up to 20 x 20)
Down Rod Measurements	Ø 26.5*152.4mm (6 inch)
Installation	Downrod
Light Kit	Integrated LED 18W
CCT	3000K-3500K-4000K 5000K-5500K-6000K
Lumens	1350 lm
Light kit Shade	Acrylic
Timer	Yes / 1 - 6 Hours
Remote Control	Yes
Speed	6
Reverse Flow	Yes
Capacitor	N/A

Energy Information

Power	35W / 110-240V~ 50/60Hz
Airflow (CFM)	2,372 - 4,550
Airflow Efficency (CFM/W)	141 - 456
RPM	98 - 188
Amp	0.075 - 0.461
Master Box	1
Barcode	7453089421373

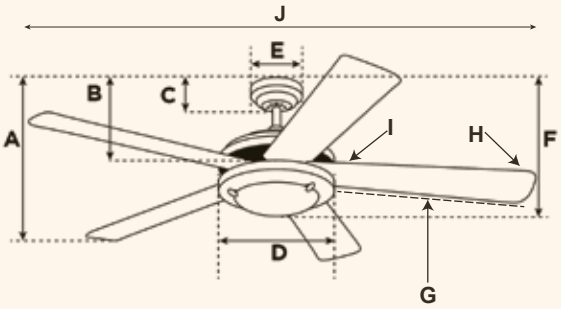

Measurements

A. Top of Canopy to Bottom of Blades	11"
B. Top of Canopy to Bottom of Switch House	12"
C. Top of Canopy to Bottom of Canopy	2"
D. Width of Motor Housing	6"
E. Width of Canopy	5"
F. Top of Canopy to Bottom of Glass	13"
G. Length of Blades	21"
H. Width at the beginning of the blade	3"
I. Width at the end of the blade	5"
J. Total width of the fan	52"

and WESTINGHOUSE are registered trademarks of Westinghouse Electric Corporation. Used under license by Westinghouse Lighting. All Rights Reserved.
A Licensee of Westinghouse Electric Corporation.
Specifications are subject to change without notice. Please visit www.westinghouselightinglatinamerica.com for latest information.

2024

HOJA DE ESPECIFICACIONES

Ventilador de Techo con Luz LED BOOTES

Número de Artículo 79037
132 cm





Especificaciones

Tipo	Techo
Acabado del ventilador	Negro Mate
Material del Motor	Metal S.S. y Cobre
Aspas	3 / Negro y Madera Desgastada / Plywood
Grado de aspas	12.5°
Lugar aprobado	Interior
Tamaño sugerido del espacio	Habitación Grande (20 x 20)
Medida de Varilla Vertical	Ø 26.5*152.4mm (6 inch)
Instalación	Varilla de Extensión
Juego de iluminación	LED Integrado 18W
CCT	3000K-3500K-4000K 5000K-5500K-6000K
Lumens	1350 lm
Pantalla de Kit de Lámpara	Acrílico
Temporizador	SI / 1 - 6 Horas
Control Remoto	Si
Velocidades	6
Flujo inverso	Si
Capacitor	N/A

Información Energética

Potencia	35W / 110-240V~ 50/60Hz
Flujo de aire (CFM)	2,372 - 4,550
Eficiencia de Flujo de Aire (CFM/W)	141 - 456
RPM	98 - 188
Amperio	0.075 - 0.461
Caja Maestra	1
Código de Barra	7453089421373

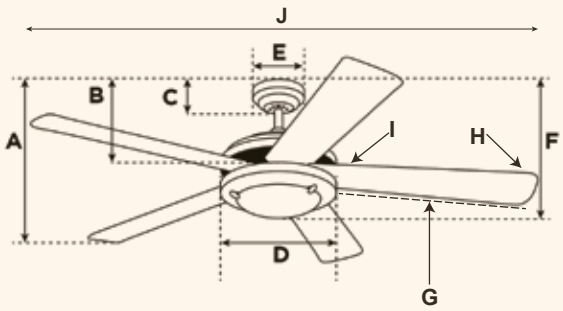

Medidas

A. De la parte superior del dosel a la parte inferior de las aspas	30.3 cm
B. De la parte superior del dosel a la parte inferior al interruptor	31.7 cm
C. De la parte superior del dosel a la parte inferior del dosel	6 cm
D. Ancho de la carcacha del motor	17.2 cm
E. Ancho del dosel	15 cm
F. Parte superior del dosel a la parte inferior al vidrio|	33.8 cm
G. Longitud de las Aspas	55 cm
H. Ancho al comienzo de las Aspas	10 cm
I. Ancho al final de las Aspas	13.5 cm
J. Ancho total del ventilador	132 cm

y WESTINGHOUSE son una marca registrada por Westinghouse Electric Corporation. Usado bajo licencia Westinghouse Lighting. Todos los derechos reservados.
Una licencia de Westinghouse Electric Corporation.
Las especificaciones están sujetas a cambios sin previo aviso. Por favor visite www.westinghouselightinglatinamerica.com para la información más reciente.

2024