SPECIFICATION SHEET

Ceiling Fan with LED Light
CORONA

Item Number 79035
52 Inch





Specifications

Type	Ceiling
Fan Finish	Matte Black
Motor Material	Metal S.S and Copper
Blades	3 / Black and Light Maple / Plywood
Blade Pitch	11°
Approved Location	Indoor
Suggested Space Size	Great Room (up to 20 x 20)
Down Rod Measurements	Ø 26.5*152.4mm (6 inch)
Installation	Downrod
Light Kit	Integrated LED 28W
CCT	3000K-3500K-4000K 5000K-5500K-6000K
Lumens	2600 lm
Light kit Shade	Acrylic
Timer	Yes / 1 - 6 Hours
Remote Control	Yes
Speed	6
Reverse Flow	Yes
Capacitor	N/A

Energy Information

Power	35W / 110-240V~ 50/60Hz
Airflow (CFM)	2,025 - 4,500
Airflow Efficency (CFM/W)	163 - 482
RPM	99 - 220
Amp	0.074 - 0.41
Master Box	1
Barcode	7453089421359

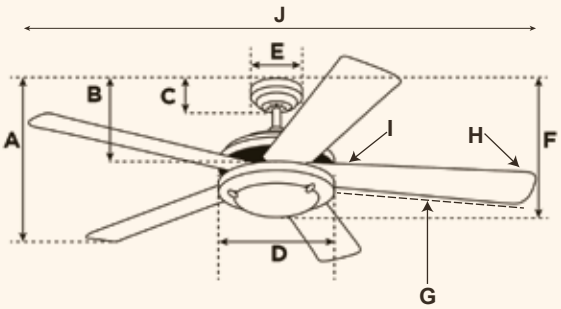

Measurements

A. Top of Canopy to Bottom of Blades	9"
B. Top of Canopy to Bottom of Switch House	9"
C. Top of Canopy to Bottom of Canopy	2"
D. Width of Motor Housing	2"
E. Width of Canopy	5"
F. Top of Canopy to Bottom of Glass	13"
G. Length of Blades	22"
H. Width at the beginning of the blade	5"
I. Width at the end of the blade	4"
J. Total width of the fan	52"

and WESTINGHOUSE are registered trademarks of Westinghouse Electric Corporation. Used under license by Westinghouse Lighting. All Rights Reserved.
A Licensee of Westinghouse Electric Corporation.
Specifications are subject to change without notice. Please visit www.westinghouselightinglatinamerica.com for latest information.

2024

HOJA DE ESPECIFICACIONES

Ventilador de Techo con Luz LED CORONA

Número de Artículo 79035
132 cm





Especificaciones

Tipo ..... Techo
Acabado del ventilador ..... Negro Mate
Material del Motor ..... Metal S.S. y Cobre
Aspas ..... 3 / Negro y Arce Claro / Plywood
Grado de aspas ..... 11°
Lugar aprobado ..... Interior
Tamaño sugerido del espacio ..... Habitación Grande (20 x 20)
Medida de Varilla Vertical ..... Ø 26.5*152.4mm (6 inch)
Instalación ..... Varilla de Extensión
Juego de iluminación ..... LED Integrado 28W
CCT 3000K-3500K-4000K
5000K-5500K-6000K
Lumens ..... 2600 lm
Pantalla de Kit de Lámpara ..... Acrílico
Temporizador ..... SI / 1 - 6 Horas
Control Remoto ..... Si
Velocidades 6
Flujo inverso ..... Si
Capacitor ..... N/A

Información Energética

Potencia ..... 35W / 110-240V~ 50/60Hz
Flujo de aire (CFM) ..... 2,025 - 4,500
Eficiencia de Flujo de Aire (CFM/W) ..... 163 - 482
RPM ..... 99 - 220
Amperio ..... 0.074 - 0.41
Caja Maestra 1
Código de Barra 7453089421359

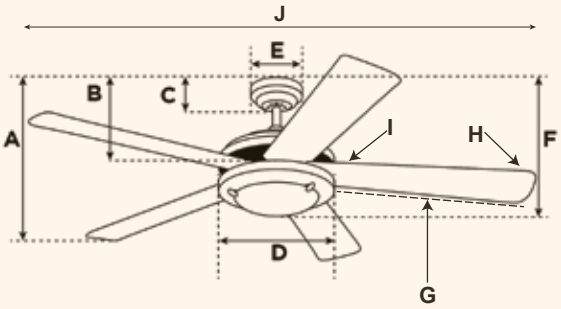

Medidas

A. De la parte superior del dosel a la parte inferior de las aspas ..... 23.4 cm
B. De la parte superior del dosel a la parte inferior al interruptor ..... 25 cm
C. De la parte superior del dosel a la parte inferior del dosel ..... 5.6 cm
D. Ancho de la carcacha del motor ..... 6.35 cm
E. Ancho del dosel ..... 13.1 cm
F. Parte superior del dosel a la parte inferior al vidrio| ..... 34.2 cm
G. Longitud de las Aspas ..... 57 cm
H. Ancho al comienzo de las Aspas ..... 13.9 cm
I. Ancho al final de las Aspas ..... 11 cm
J. Ancho total del ventilador ..... 132 cm

y WESTINGHOUSE son una marca registrada por Westinghouse Electric Corporation. Usado bajo licencia Westinghouse Lighting. Todos los derechos reservados.
Una licencia de Westinghouse Electric Corporation.
Las especificaciones están sujetas a cambios sin previo aviso. Por favor visite www.westinghouselightinglatinamerica.com para la información más reciente.

2024