SPECIFICATION SHEET

Ceiling Fan with LED Light
PEGASUS

Item Number 79034
52 Inch





Specifications

Type	Ceiling
Fan Finish	Brushed Nickel
Motor Material	Metal S.S and Copper
Blades	3 / Light Wood / Solid Wood
Blade Pitch	11°
Approved Location	Indoor
Suggested Space Size	Great Room (up to 20 x 20)
Down Rod Measurements	Ø 26.5*152.4mm (6 inch)
Installation	Downrod
Light Kit	Integrated LED 16W
CCT	3000K-3500K-4000K 5000K-5500K-6000K
Lumens	1500 lm
Light kit Shade	Acrylic
Timmer	Yes / 1 - 6 Hours
Remote Control	Yes
Speed	6
Reverse Flow	Yes
Capacitor	N/A

Energy Information

Power	35W / 110-240V~ 50/60Hz
Airflow (CFM)	2,473 - 5,000
Airflow Efficency (CFM/W)	151 - 426
RPM	100 - 184
Amp	0.09 - 0.471
Master Box	1
Barcode	7453089421342

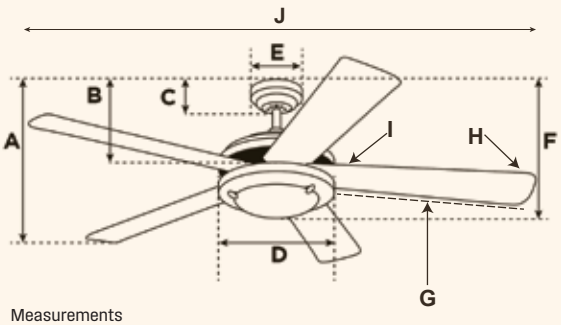

Measurements

A. Top of Canopy to Bottom of Blades	13"
B. Top of Canopy to Bottom of Switch House	11"
C. Top of Canopy to Bottom of Canopy	2"
D. Width of Motor Housing	7"
E. Width of Canopy	6"
F. Top of Canopy to Bottom of Glass	13"
G. Length of Blades	25"
H. Width at the beginning of the blade	6"
I. Width at the end of the blade	4"
J. Total width of the fan	52"

and WESTINGHOUSE are registered trademarks of Westinghouse Electric Corporation. Used under license by Westinghouse Lighting. All Rights Reserved.
A Licensee of Westinghouse Electric Corporation.
Specifications are subject to change without notice. Please visit www.westinghouselightinglatinamerica.com for latest information.

2024

HOJA DE ESPECIFICACIONES

Ventilador de Techo con Luz LED PEGASUS

Número de Artículo 79034
132 cm



Madera Clara

Control Remoto
Utiliza x2 baterías
AAA 1.5V
(No incluidas)

Velocidad

Temporizador

Especificaciones

Tipo ..... Techo
Acabado del ventilador ..... Níquel Cepillado
Material del Motor ..... Metal S.S. y Cobre
Aspas ..... 3 / Madera Clara / Madera Maciza
Grado de aspas ..... 11°
Lugar aprobado ..... Interior
Tamaño sugerido del espacio ..... Habitación Grande (20 x 20)
Medida de Varilla Vertical ..... Ø 26.5*152.4mm (6 inch)
Instalación ..... Varilla de Extensión
Juego de iluminación ..... LED Integrado 16W
CCT 3000K-3500K-4000K
5000K-5500K-6000K
Lumens ..... 1500 lm
Pantalla de Kit de Lámpara ..... Acrílico
Temporizador ..... SI / 1 - 6 Horas
Control Remoto ..... Si
Velocidades 6
Flujo inverso ..... Si
Capacitor ..... N/A

Información Energética

Potencia ..... 35W / 110-240V~ 50/60Hz
Flujo de aire (CFM) ..... 2,473 - 5,000
Eficiencia de Flujo de Aire (CFM/W) ..... 151 - 426
RPM ..... 100 - 184
Amperio ..... 0.09 - 0.471
Caja Maestra 1
Código de Barra 7453089421342

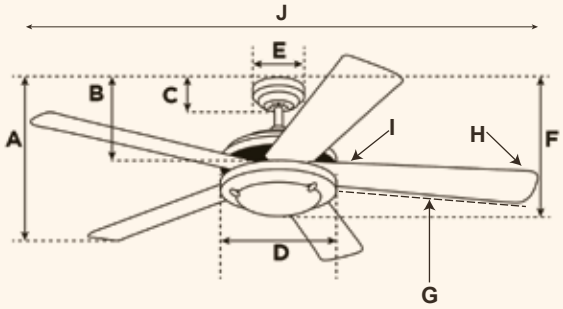

Medidas

A. De la parte superior del dosel a la parte inferior de las aspas ..... 32.15 cm
B. De la parte superior del dosel a la parte inferior al interruptor ..... 29.15 cm
C. De la parte superior del dosel a la parte inferior del dosel ..... 6 cm
D. Ancho de la carcacha del motor ..... 17.5 cm
E. Ancho del dosel ..... 15 cm
F. Parte superior del dosel a la parte inferior al vidrio| ..... 33.8 cm
G. Longitud de las Aspas ..... 63.69 cm
H. Ancho al comienzo de las Aspas ..... 16 cm
I. Ancho al final de las Aspas ..... 10.96 cm
J. Ancho total del ventilador ..... 132 cm

y WESTINGHOUSE son una marca registrada por Westinghouse Electric Corporation. Usado bajo licencia Westinghouse Lighting. Todos los derechos reservados.
Una licencia de Westinghouse Electric Corporation.
Las especificaciones están sujetas a cambios sin previo aviso. Por favor visite www.westinghouselightinglatinamerica.com para la información más reciente.

2024