# SPECIFICATION SHEET

# Ceiling Fan with Led Light
# PETITE NG

Item Number 79031
30 Inch



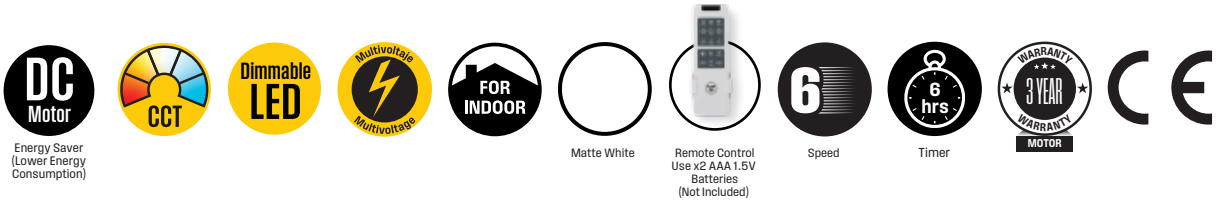


**Specifications**

| | |
|---|---|
| Type | Ceiling |
| Fan Finish | Matte White |
| Motor Material | Metal S.S and Copper |
| Blades | 3 / Matte White / ABS |
| Blade Pitch | 28° |
| Approved Location | Indoor |
| Suggested Space Size | Small Room (10x10) |
| Down Rod Measurements | N/A |
| Installation | Hugger |
| Light Kit | Integrated LED 28W |
| CCT | 3000K-3500K-4000K 5000K-5500K-6000K |
| Lumens | 1655 lm |
| Light kit Shade | Acrylic |
| Timmer | Yes / 1 - 6 Hours |
| Remote Control | Yes |
| Speed | 6 |
| Reverse Flow | Yes |
| Capacitor | N/A |

**Energy Information**

| | |
|---|---|
| Power | 30 W / 110-240 V~ 50/60 Hz |
| Airflow (CFM) | 2,038 - 3,033 |
| Airflow Efficency (CFM/W) | 117 - 291 |
| RPM | 185 - 285 |
| Amp | 0.125 - 0.374 |
| Master Box | 1 |
| Barcode | 7453089421311 |

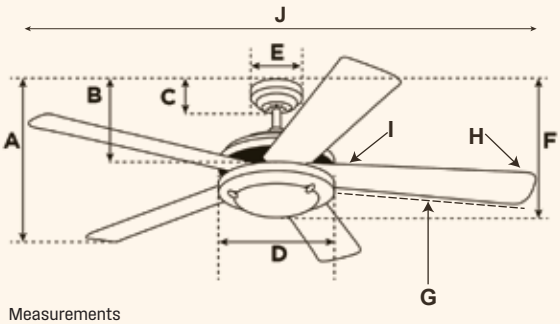


Measurements

| | |
|---|---|
| A. Top of Canopy to Bottom of Blades | 8" |
| B. Top of Canopy to Bottom of Switch House | 9" |
| C. Top of Canopy to Bottom of Canopy | 6" |
| D. Width of Motor Housing | 7" |
| E. Width of Canopy | 6" |
| F. Top of Canopy to Bottom of Glass | 10" |
| G. Length of Blades | 16" |
| H. Width at the beginning of the blade | 6" |
| I. Width at the end of the blade | 5" |
| J. Total width of the fan | 30" |


and WESTINGHOUSE are registered trademarks of Westinghouse Electric Corporation. Used under license by Westinghouse Lighting. All Rights Reserved.
A Licensee of Westinghouse Electric Corporation.
Specifications are subject to change without notice. Please visit www.westinghouselightinglatinamerica.com for latest information.

# HOJA DE ESPECIFICACIONES

# Ventilador de Techo con Luz LED PETITE NG

Número de Artículo 79031

76 cm



Ahorrador de Energía (Menor Consumo de Energía)

Blanco Mate

Control Remoto Utiliza x2 Baterías AAA 1.5V (No Incluidas)

Velocidad

Temporizador

**Especificaciones**

| | |
|---|---|
| Tipo | Techo |
| Acabado del Ventilador | Blanco Mate |
| Material del Motor | Metal S.S. y Cobre |
| Aspas | 3 / Blanco Mate / ABS |
| Grado de Aspas | 28° |
| Lugar Aprobado | Interior |
| Tamaño Sugerido del Espacio | Habitación Pequeña (10 x 10) |
| Medida de Varilla Vertical | N/A |
| Instalación | Hugger |
| Juego de Iluminación | LED Integrado 28W |
| CCT | 3000K-3500K-4000K 5000K-5500K-6000K |
| Lumens | 1655 lm |
| Pantalla de Kit de Lámpara | Acrílico |
| Temporizador | SI / 1 - 6 Horas |
| Control Remoto | Si |
| Velocidades | 6 |
| Flujo Inverso | Si |
| Capacitor | N/A |

**Información Energética**

| | |
|---|---|
| Potencia | 30 W / 110-240 V~ 50/60 Hz |
| Flujo de Aire (CFM) | 2,038 - 3,033 |
| Eficiencia de Flujo de Aire (CFM/W) | 117 - 291 |
| RPM | 185 - 285 |
| Amperio | 0.125 - 0.374 |
| Caja Maestra | 1 |
| Código de Barra | 7453089421311 |

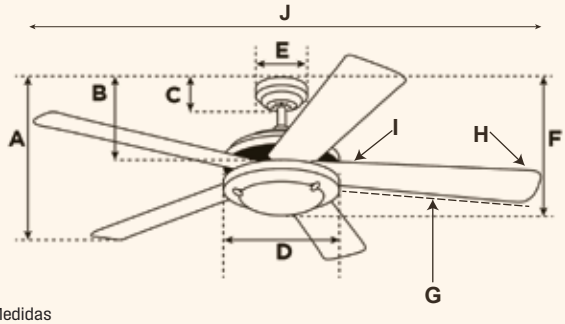


Medidas

| | |
|---|---|
| A. De la parte superior del dosel a la parte inferior de las aspas | 20.5 cm |
| B. De la parte superior del dosel a la parte inferior al interruptor | 22.3 cm |
| C. De la parte superior del dosel a la parte inferior del dosel | 14 cm |
| D. Ancho de la carcacha del motor | 17 cm |
| E. Ancho del dosel | 15 cm |
| F. Parte superior del dosel a la parte inferior al vidrio\| | 24.3 cm |
| G. Longitud de las Aspas | 39.4 cm |
| H. Ancho al comienzo de las Aspas | 14.8 cm |
| I. Ancho al final de las Aspas | 13.4 cm |
| J. Ancho total del ventilador | 76 cm |

y WESTINGHOUSE son una marca registrada por Westinghouse Electric Corporation. Usado bajo licencia Westinghouse Lighting. Todos los derechos reservados.
Una licencia de Westinghouse Electric Corporation.
Las especificaciones están sujetas a cambios sin previo aviso. Por favor visite www.westinghouselightinglatinamerica.com para la información más reciente.