Westinghouse

Manual del Usuario
User Manual

DORADO / VENTILADOR DE TECHO CON LUZ LED (MOTOR DC) / 132cm
79049 Acabado Negro Mate

DORADO / CEILING FAN WITH LED LIGHT (DC MOTOR) / 52"
79049 Matte Black Finish



ENERGY SAVER DC Motor

CE

NO RETORNE ESTE PRODUCTO A LA TIENDA

Si tiene preguntas o necesita asistencia, por favor Llame al siguiente número: (507) 430-1737.

DO NOT RETURN THIS PRODUCT TO THE STORE

If you have questions or need assistance, please callcustomer service at (507) 430-1737.

CONTENIDO

Páginas

PRECAUCIONES DE SEGURIDAD 1-2
PRE-INSTALACIÓN 2
MATERIALES NECESARIOS 2
CONTENIDO DEL PAQUETE 3
PREPARACIÓN PARA LA INSTALACIÓN 4
INSTALACIÓN DEL CONJUNTO DEL MOTOR 6
INSTALACIÓN DE LAS ASPAS 7
INSTALACIÓN DEL KIT DE ILUMINACIÓN 8
CONEXIÓN ELÉCTRICA 9
USO DEL CONTROL REMOTO 10
CATÁLOGO DE PARTES 11
SOLUCIÓN DE PROBLEMAS 12
ESPECIFICACIONES 13

PRECAUCIONES DE SEGURIDAD

Antes de comenzar la instalación de su nuevo ventilador de techo, lea y siga estas precauciones de seguridad. Si no está familiarizado con los códigos eléctricos nacionales y locales, así como con los procedimientos básicos de cableado eléctrico, le recomendamos que contrate a un electricista calificado para realizar la instalación de su nuevo ventilador.

1. Antes de comenzar, APAGUE LA ELECTRICIDAD. Determine qué circuito utilizará su nuevo ventilador y retire el fusible o apague el interruptor en el panel eléctrico principal.
2. Asegúrese de que todo el cableado cumpla con los códigos eléctricos nacionales y locales. Si tiene dudas, obtenga una copia de los códigos y conecte el ventilador de acuerdo a ellos. Nunca deje cables pelados sin cubrir (conexión de cables); utilice conectores de cable para tapar todas las conexiones. No se recomienda el uso de cinta aislante de plástico.
3. Cuando trabaje con electricidad, nunca tome atajos. Siga el código en todo momento. Los requisitos básicos para un ventilador de techo con luces son: 110 V-240 V, 50/60 Hz, en un circuito con conexión a tierra y con un disyuntor o fusible de 15 amperios. Asegúrese de que su sistema eléctrico y la ubicación elegida cumplan con estos requisitos.
4. Si el lugar donde planea instalar su ventilador no cuenta con una toma de corriente, contrate a un electricista con licencia para instalar el cableado y una caja de salida diseñada para ventiladores de techo o accesorios pesados. La caja de salida debe ser capaz de soportar un peso en movimiento mínimo de 55 libras y debe estar marcada como "Apta para Soporte de Ventilador" (No se recomiendan las cajas de salida de plástico para la instalación de ventiladores de techo).
5. Si planea utilizar una ubicación eléctrica existente, verifique que la caja de salida no sea de PLÁSTICO, que esté firmemente sujeta y que pueda soportar al menos 55 libras de peso en movimiento, además de estar marcada como "Apta para Soporte de Ventilador". Si tiene alguna duda, las cajas de salida y los sistemas de soporte para ventiladores de techo están disponibles en la mayoría de las ferreterías y centros de bricolaje. En la mayoría de los casos, su distribuidor tendrá todos los productos necesarios para la instalación adecuada y segura de su ventilador de techo.
6. La ubicación que elija debe tener un espacio mínimo de 20 pulgadas entre cualquier pared y la punta de las aspas en cualquier punto de su rotación. El ventilador debe instalarse con las aspas a una altura de 7 a 10 pies del piso y 10 pulgadas desde las aspas.
7. Este ventilador de techo no está diseñado para su instalación en lugares donde pueda estar expuesto a la humedad o alta condensación. Instalarlo en este tipo de ubicación podría ser INSEGURO, probablemente dañará el ventilador y su acabado... y ANULARÁ SU GARANTÍA.
8. Se ha hecho todo lo posible para proporcionarle instrucciones adecuadas para la instalación segura de este ventilador de techo. Sin embargo, podría encontrarse con situaciones o problemas que no están cubiertos en este manual. Si esto ocurre, consulte un manual de cableado para bricolaje o contrate a un electricista calificado para instalar su ventilador.
9. Nunca adjunte las aspas a su ventilador de techo antes de que el cuerpo del ventilador esté correctamente montado en el techo.
10. La lubricación de su nuevo ventilador de techo no es necesaria. Los rodamientos han sido adecuadamente engrasados y sellados de manera permanente en la fábrica, por lo que, en condiciones normales, no se requiere atención adicional.



Para reducir el riesgo de incendio, descarga eléctrica o lesiones personales, monte este ventilador en una caja de salida marcada como "Apta para Soporte de Ventilador" y utilice los tornillos de montaje proporcionados con la caja de salida. PRECAUCIÓN: Instale el medio de montaje principal y utilice únicamente el hardware proporcionado con el ventilador.

PRECAUCIONES DE SEGURIDAD

WARNING

Para reducir el riesgo de lesiones personales, tenga cuidado de no doblar los soportes de las aspas. Tenga cuidado de no introducir objetos extraños en las aspas del ventilador en movimiento.

WARNING

Las importantes medidas de seguridad e instrucciones que aparecen en este manual no están destinadas a cubrir todas las posibles condiciones y situaciones que pueden ocurrir. Debe entenderse que el sentido común, la precaución y la atención cuidadosa a los detalles son factores que no se pueden incorporar a este producto. Estos factores deben ser proporcionados por la persona o personas que instalen, cuiden y operen la unidad.

¡Mírame! Tengo consejos de seguridad e ideas para la instalación.

Estas instrucciones están diseñadas para una variedad de ventiladores de techo similares pero diferentes. A medida que avance, algunos pasos pueden o no aplicarse al ventilador que ha adquirido. Compare cada paso o procedimiento opcional con su ventilador y proceda en consecuencia.

PREINSTALACIÓN

Este manual está diseñado para facilitarle al máximo el ensamblaje, la instalación, el uso y el mantenimiento de su ventilador de techo. Herramientas necesarias para el ensamblaje (no incluidas):

- Escalera de mano
- Pelacables/cortadores
- Destornillador
- Un destornillador de hoja de 1/4"


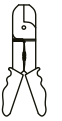
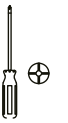

MATERIALES NECESARIOS

Toma de corriente y conectores del tipo requerido por el código local.

NOTA: Coloque las piezas de las bolsas sueltas en un recipiente pequeño para evitar que se pierdan. Si falta alguna pieza, comuníquese con su minorista local.

ADVERTENCIA: Antes de ensamblar su ventilador de techo, consulte la sección sobre el método adecuado para cablear su ventilador. Si siente que no tiene suficiente conocimiento o experiencia en cableado, haga que un electricista con licencia instale su ventilador.

CONTENIDO DEL PAQUETE

ADVERTENCIA
¡No instale ni utilice el ventilador si falta alguna parte o si alguna parte está dañada!

- Verifique que haya recibido las siguientes partes -

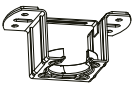

Soporte de montaje

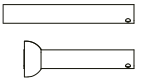

Tubo de suspensión

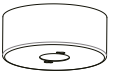

Dosel



Cubierta del dosel



Cubierta de acoplamiento



Conjunto del motor

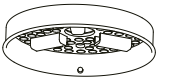

Kit de iluminación



Pantalla de lámpara



Control remoto
(baterías no incluidas)



Aspa ×5



Tenedor de aspa
×5

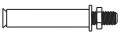

Tornillo de expansión
×2



Tornillo para madera
×4



Arandela×4

Arandela de seguridad
×4



Junta de papel
×18



Tornillo de aspa
×18



Taco de pared
×4



Kit de equilibrio ×1

NOTA:
Si no está seguro de la descripción de alguna parte, consulte la ilustración en despiece que se proporciona en la página 11 de este manual de instalación.

PREPARACIÓN PARA LA INSTALACIÓN

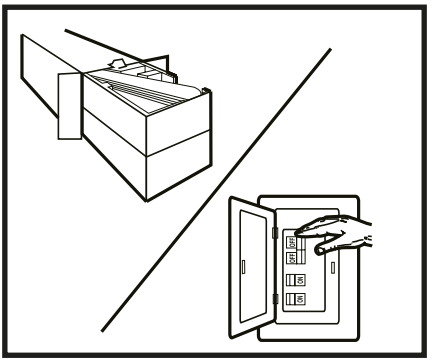

Desempaque la caja e inspeccione el ventilador cuidadosamente para asegurarse de que todos los contenidos estén incluidos. Por favor, guarde bien los tornillos, arandelas y todos los demás elementos pequeños en caso de que falte alguno. Apague la energía en el panel de fusibles para evitar posibles descargas eléctricas.

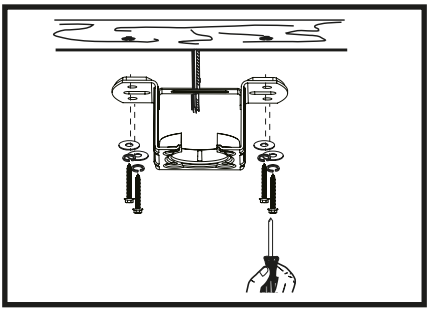

Instalación en Techos de madera.
Perfore cuatro agujeros de montaje en la viga del techo y atornille firmemente el soporte de montaje al techo utilizando las arandelas y los tornillos para madera proporcionados.
El soporte de montaje debe ser capaz de soportar un peso de al menos 25 kg (55 lbs).
Según norma UL.

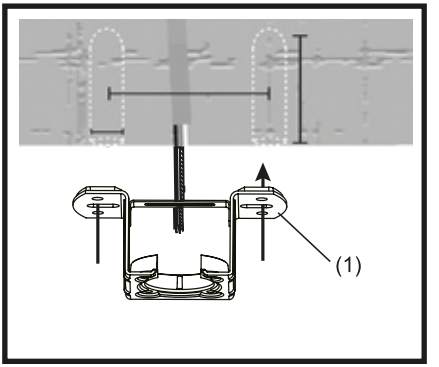

Instalación en Techos de concreto.
Perfore un agujero a cada lado de las líneas de alimentación principales para los anclajes de expansión. Mida esta distancia utilizando las ranuras ovaladas (1) del soporte de montaje como guía.

PREPARACIÓN PARA LA INSTALACIÓN

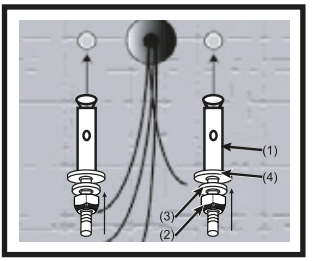

Inserte los anclajes de expansión en los agujeros.
Nota: No quite la tuerca hexagonal (2), la arandela de resorte (3) ni la arandela metálica (4) en este paso.

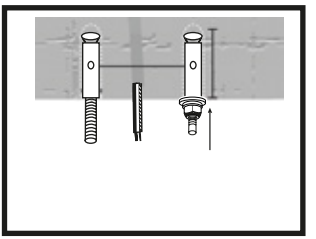

Apriete la tuerca hexagonal hasta asegurarse de que el anclaje de expansión metálico no se afloje.

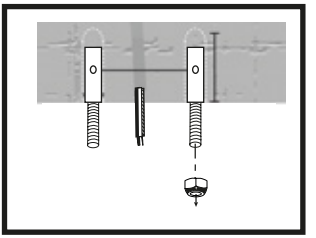

Retire la tuerca hexagonal, la arandela de resorte y la arandela metálica, y guárdelas para usarlas en el siguiente paso.

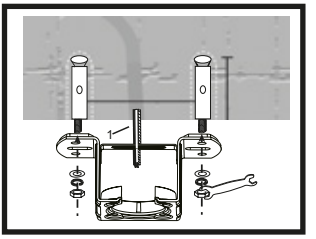

Pase los cables de suministro principal (1) a través del centro del techo y alinee los dos agujeros ovalados del soporte de montaje con los anclajes de expansión. Vuelva a instalar la arandela metálica, la arandela de resorte y la tuerca hexagonal, y apriete la tuerca hexagonal hasta que el soporte de montaje quede fijado de manera estable.

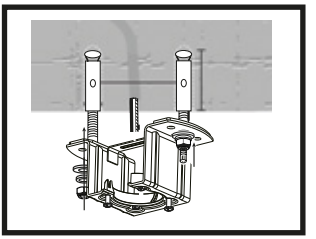

Repita el proceso para otro de los anclajes de expansión.

INSTALACIÓN DEL CONJUNTO DEL MOTOR

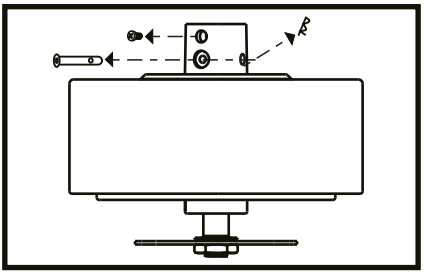

Retire la carcasa del motor del ventilador. Retire el pasador y el tornillo de la barra de descenso. Afloje el tornillo de bloqueo en la horquilla hasta que quede a nivel con la superficie interna.

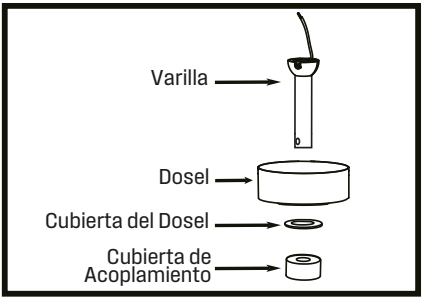

Ubique la varilla, el dosel y la cubierta de acoplamiento. Coloque la varilla dentro del dosel y la cubierta de acoplamiento.
Pase los cables que salen del motor a través de la cubierta de acoplamiento, el dosel y la varilla.
Inserte el perno a través del orificio en la varilla. Tenga cuidado de no dañar ni cortar los cables del ventilador.

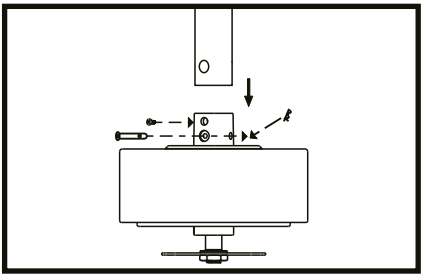

Apriete el perno. Sujételo con un pasador a través del orificio en el extremo del perno. Fije la varilla en su posición apretando los tornillos de fijación. Deslice la cubierta de acoplamiento hacia abajo y quedará al ras de la carcasa del motor.

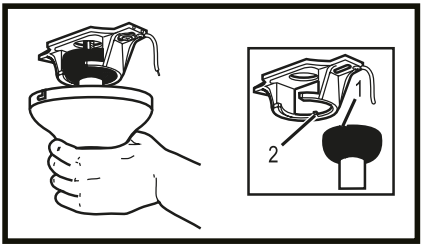

Levante cuidadosamente el conjunto del ventilador sobre el soporte de montaje. Gire el ventilador hasta que la muesca en la bola de la barra de descenso (1) se acople con la cresta en el soporte de montaje (2). Esto permitirá que sus manos queden libres para el cableado.

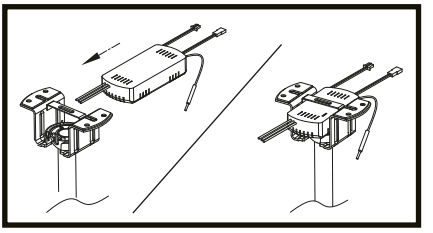

Deslice el receptor remoto en el espacio encima de la bola de la barra de descenso, como se muestra.

INSTALACIÓN DE LAS ASPAS

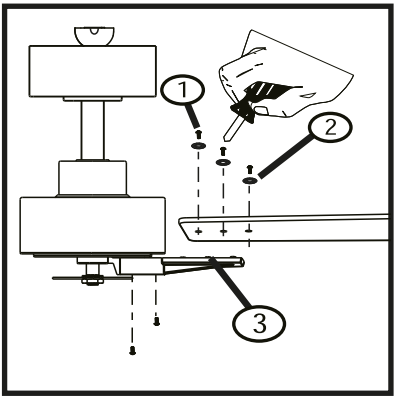

Fije la aspa a los soportes de las aspas (3) utilizando los tornillos para aspas (1) y las arandelas de fibra (2), y apriételos firmemente.
Haga lo mismo con las otras 4 aspas.

Fije el conjunto de aspas al motor utilizando los tornillos proporcionados, asegurándose de apretarlos firmemente.

NOTA: Algunos modelos no utilizan arandelas de fibra. Los soportes de las aspas deben estar fijados a las aspas antes de montarlos en el motor. Los soportes de las aspas no deben deformarse durante la instalación para evitar que el ventilador se tambalee o haga ruido.

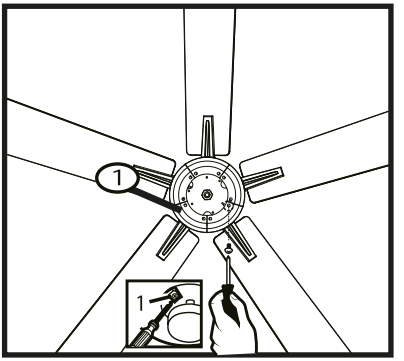

Siga los mismos pasos anteriores para completar la instalación de las otras cuatro aspas del ventilador en el motor, utilizando los tornillos del motor (1) proporcionados. NOTA: Algunos modelos no utilizan arandelas, juntas o lengüetas estabilizadoras del motor.

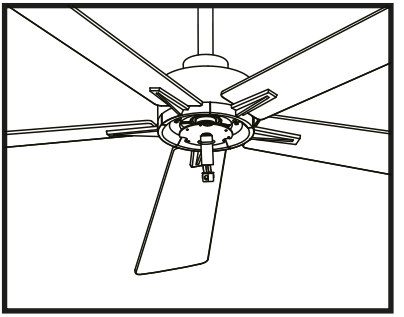

La instalación de las aspas del ventilador se ha completado como se muestra en la imagen; asegúrate de que todos los tornillos de la aspa del ventilador y del tenedor de la aspa estén bien ajustados y luego procede al siguiente paso de la instalación.

INSTALACIÓN DEL KIT DE ILUMINACIÓN

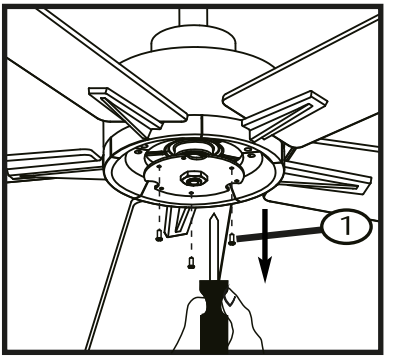

Utilice un destornillador para retirar los tornillos del kit de montaje en el motor (1). NOTA: Guarde los tornillos para su uso futuro.

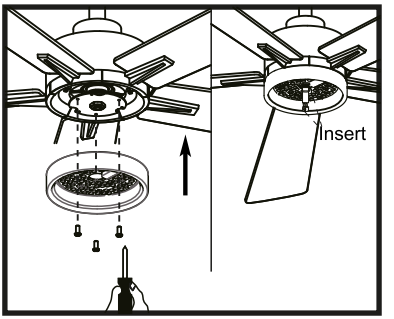

Alinee el orificio del kit de luz con la pieza de conexión y asegure el tornillo.
Inserte el terminal del cable de luz en el puerto de la fuente de luz.

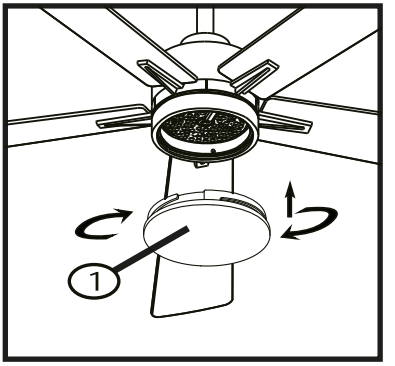

Coloque la pantalla de la lámpara hacia arriba en la placa de la lámpara del ventilador y gírela en el sentido de las agujas del reloj para fijar la pantalla, como se muestra (1).

CONEXIÓN ELÉCTRICA

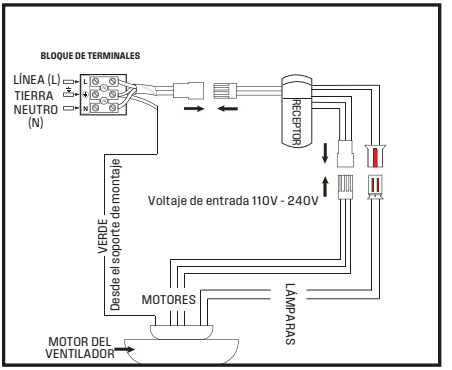

Conecte los cables de suministro de la casa y del receptor utilizando conectores de cable:

- Inserte correctamente los terminales del cable del controlador.
- Conecte el cable verde del tubo de suspensión y el soporte de montaje al cable desnudo/verde (tierra) del suministro.
- Inserte los terminales del kit de luz en el receptor.
- Inserte los terminales del motor en el receptor.
- Conecte el cable negro con la etiqueta negra al cable negro (vivo) del suministro.
- Conecte el cable blanco con la etiqueta blanca al cable blanco (neutro) del suministro.

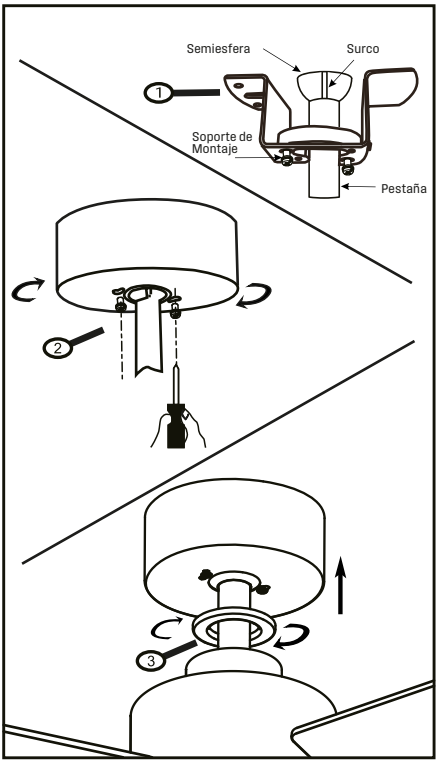

Gire cuidadosamente el conjunto del ventilador hasta que la ranura en la semiesfera se bloquee sobre la lengüeta del conjunto del dosel (1).

Afloje los dos tornillos en el soporte de montaje, deslice el dosel hacia arriba hasta el soporte de montaje y coloque el orificio en forma de llave del dosel sobre el tornillo en el soporte de montaje. Gire el dosel hasta que se bloquee en su lugar en la sección estrecha de los orificios en llave (2).

Deslice la cubierta del dosel hacia arriba hasta que quede correctamente adherida al dosel. (3).

USO DEL CONTROL REMOTO

INSTRUCCIÓN DE FUNCIONAMIENTO DEL EMISOR

- El modo de aprendizaje y emparejamiento se utiliza entre el emisor y el receptor.
- Abra la tapa de la batería en el control remoto y coloque una batería, un par de pilas AAA (1.5V), que no están incluidas.
- Si el emisor no puede controlar el ventilador, se debe utilizar el modo de aprendizaje y emparejamiento entre el emisor y el receptor.
- Encienda la alimentación dentro de los 10 segundos y presione el botón " " del emisor durante 5 segundos; podrá cargar normalmente después de escuchar un sonido largo "bee", lo que indica que el aprendizaje fue exitoso y que puede funcionar normalmente.
- Cuando el emisor no puede controlar el receptor, verifique si el interruptor de la batería está tocando normalmente, la corrección de los polos positivo y negativo, y si la batería está llena o vacía.
- Cuando el emisor no puede controlar el receptor, verifique si hay productos de control remoto similares cercanos y si están funcionando, ya que los productos de control remoto con la misma frecuencia pueden interferir entre sí.
- Retire la batería del emisor si no lo va a usar durante un largo período de tiempo.

Al instalar el ventilador, asegúrese de que la del techo del ventilador no presione la antena (u otro cable), ya que puede romperse fácilmente el cable y provocar un cortocircuito.

Funciones del Control Remoto

1. Apagado
2. Ventilador Encendido/Apagado
3. Control de Velocidad
4. Ventilador - Giro Adelante
5. Cambio Color de Temperatura
6. Temporizador
7. Luz Encendida/Apagada
8. Atenuador de Luz
9. Ventilador - Giro Inverso
10. Silencio

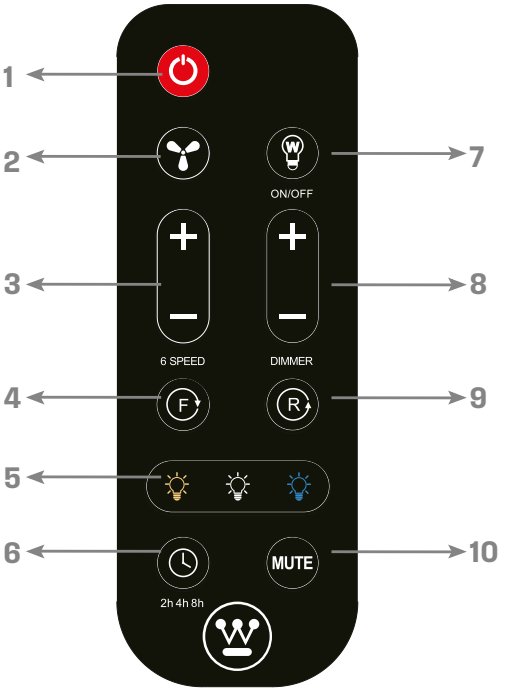

CATÁLOGO DE PARTES

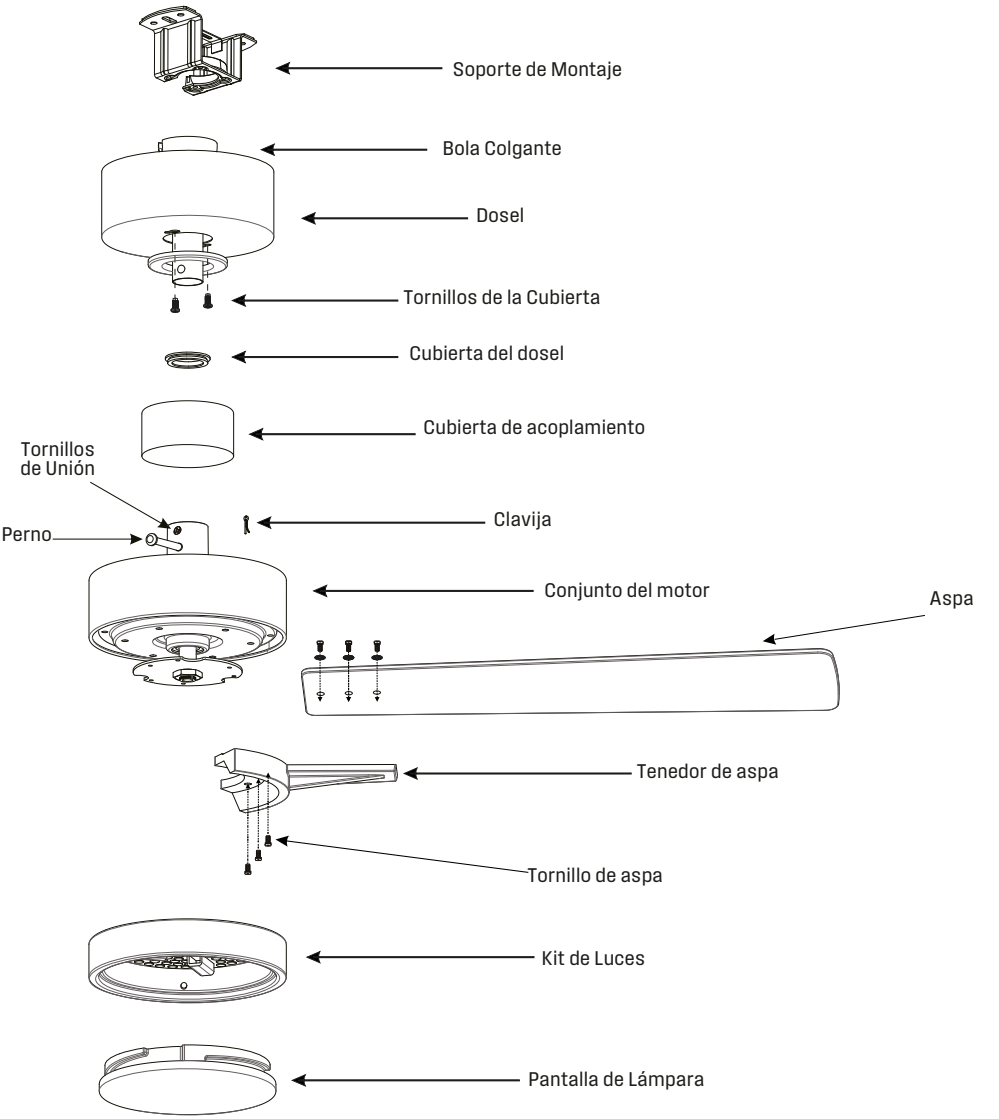

SOLUCIÓN DE PROBLEMAS

El ventilador no arranca.

- Verifique los fusibles o disyuntores del circuito.
- Revise todas las conexiones eléctricas para asegurar un contacto adecuado. PRECAUCIÓN: Asegúrese de que la energía principal esté APAGADA al verificar cualquier conexión eléctrica.

El ventilador suena ruidoso.

- Asegúrese de que todos los tornillos de la carcasa del motor estén bien ajustados.
- Verifique que los tornillos que sujetan los soportes de las aspas del ventilador al motor estén firmes.
- Asegúrese de que las conexiones de los tuercas de cable no se estén rozando entre sí ni contra la pared interior de la caja del interruptor. PRECAUCIÓN: Asegúrese de que la energía principal esté apagada.
- Permita un período de "rodaje" de 24 horas. La mayoría de los ruidos asociados con un ventilador nuevo desaparecerán durante este tiempo.
- Si está utilizando un kit de luz opcional, asegúrese de que los tornillos que aseguran el vidrio estén ajustados. Asegúrese de que las bombillas no toquen ningún otro componente.

Oscilación del ventilador:

- Verifique que todos los tornillos de las aspas y de los brazos de las aspas estén bien asegurados.
- La mayoría de los problemas de oscilación del ventilador son causados por niveles desiguales de las aspas. Verifique este nivel seleccionando un punto en el techo sobre la punta de una de las aspas.
- Mida esta distancia. Gire el ventilador hasta que la siguiente aspa esté posicionada para medir. Repita para cada aspa. La desviación de esta distancia debe ser igual dentro de 1/8".
- Utilice el kit de equilibrado de aspas incluido si la oscilación de las aspas aún es notable. Si la oscilación de las aspas sigue siendo evidente, intercambiar dos aspas adyacentes (una al lado de la otra) puede redistribuir el peso y posiblemente resultar en un funcionamiento más suave.

ESPECIFICACIONES

Modelo	79049
Entrada	110-240 V~ 50/60 Hz
Potencia	35 W DC Motor
Velocidades	6
Control Remoto	2 Baterías AAA (1.5V)
Temporizador	2 / 4 / 8 Horas
Tamaño	132 cm
Peso Neto	6.2 kg

Table of Contents

Pages

SAFETY PRECAUTIONS 1

PRE-INSTALLTION 2

MATERIALS NEEDED 2

PACKAGE CONTENT 3

PREPARING FOR INSTALLATION 4

MOTOR ASSEMBLY INSTALLATION 6

BLADE INSTALLATION 7

LIGHT KIT INSTALLATION 8

ELECTRICAL CONNECTION 9

REMOTE USING 10

PARTS CATALOG 11

TROUBLESHOOTING 12

SPECIFICATIONS 13

SAFETY RULES

Before beginning the installation of your new ceiling fan, read and follow these safety precautions. If you are not familiar with national and local electrical codes and basic electrical wiring procedures, we recommend that you have a qualified electrician install your new ceiling fan.

1. Before you begin, TURN OFF THE ELECTRICITY. Determine which circuit your new fan will be using and remove the fuse or turn off the circuit breaker at the main electrical panel.
2. Make sure that all wiring conforms to national and local electrical codes. If you are in question, obtain a copy of the codes and wire the fan accordingly. Never leave bare wires uncovered (wire connection), use wire nuts to cap all connections. Plastic electrical tape is not recommended.
3. When working with electricity, never take shortcuts. Follow the code in every respect. Basic requirements for a ceiling fan installed with lights are, 110 V-240 V, 50/60 Hz, on a grounded circuit with a 15 amp breaker or fuse. Make sure that your electrical system and choice of location meet these requirements.
4. If the location where you plan to install your fan does not already have an electrical outlet, hire a licensed electrician to run the wiring and install an outlet box designed for ceiling fans or heavy fixtures. The outlet box should be able to support a minimum moving weight of 55 pounds and marked “Acceptable for Fan Support” (Plastic outlet boxes are not recommended for ceiling fan installation).
5. If you plan to use an existing electrical location, check to make sure that the outlet box is not PLASTIC, that it is securely attached and able to support at least 55 pounds of moving weight and marked "Acceptable for Fan Support". If you have any questions, outlet boxes and support systems for ceiling fans are available at most hardware and do-it-yourself centers. In most cases, your dealer will have all the necessary products for the proper and safe installation of your ceiling fan.
6. The location you choose should have a minimum clearance of 20 inches from any wall to the blade tip at any point in its rotation. The fan should be installed with the blades at a height of 7 to 10 feet from the floor and 10 inches from the blades.
7. This ceiling fan was not designed for installation in any location where it might be exposed to moisture or high humidity. Installation in this type of location could be UNSAFE, will most likely damage the fan and its finish... and will VOID YOUR WARRANTY.
8. Every effort has been made to provide you with proper instructions for the safe installation of this ceiling fan. You could however, encounter situations or problems not covered in this manual. Should this occur, please refer to a do-it-yourself wiring handbook or hire a qualified electrician to install your fan.
9. Never attach the blades to your ceiling fan before the fan body is properly mounted on the ceiling.
10. Lubrication of your new ceiling fan is not necessary. The ball bearings have been adequately charged with grease and permanently sealed at the factory so that, under normal conditions, further attention is not necessary.



To reduce the risk of fire, electrical shock, or personal injury, mount this fan to an outlet box marked "Acceptable for Fan Support" and use the Mounting Screws provided with the outlet box. CAUTION: Install the primary mounting means and use only the hardware provided with the fan.



To reduce the risk of personal injury, take care not to bend the blade carriers. Be careful not to insert foreign objects into rotating fan blades.



The important safeguards and instructions appearing in this manual are not meant to cover all possible conditions and situations that may occur. It must be understood that common sense, caution, and careful attention to detail are factors which cannot be built into this product. These factors must be supplied by the person or persons installing, caring for, and operating the unit.

Look at Me! I have safety Tips and Ideas for installation

These instructions are designed for a number of similar but different ceiling fans. As you proceed, some steps may or may not apply to the fan you purchased. Compare each step or optional procedure to your fan and proceed accordingly.

PRE-INSTALLATION

This manual is designed to make it as easy as possible for you to assemble, install, operate and maintain your ceiling fan. Tools Needed for Assembly (Not Included):

- Stepladder
- Wire strippers/cutters
- Screwdriver
- One 1/4" blade screwdriver

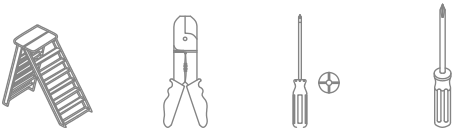

MATERIALS NEEDED

Wiring outlet and connectors of the type required by the local code.

NOTE: Place the parts from the loose parts bags in a small container to keep them from being lost. If any parts are missing, contact your local retailer.

WARNING: Before assembling your ceiling fan, refer to section on proper method of wiring your fan. If you feel you do not have enough wiring knowledge or experience, have your fan installed by a licensed electrician.

PACKAGE CONTENTS

WARNING
Do not install or use fan if any part is damaged or missing !

- Check to see that you have received the following parts -

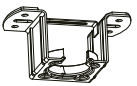
Mounting Bracket

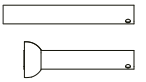
Downrod

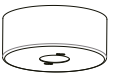
Canopy


Canopy Cover


Yoke Cover


Motor Assembly

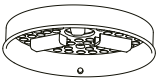
Light Kit


Lampshade


Remote Control
(Batteries not included)

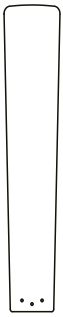
Blade ×5


Blade Fork x5

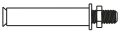
Expansion Screw ×2


Wood Screw ×4


Washer ×4

Lock Washer ×4


Paper Gasket x18


Blade Screw x18


Wall Plug ×4


Balance Kit ×1

NOTE:
If you are uncertain of part description, refer to exploded view illustration provided on the page 11 of this install manual.

PREPARING FOR INSTALLATION

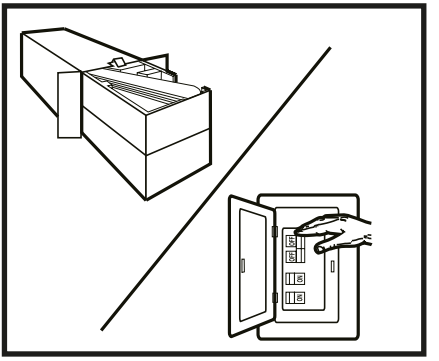

Unpack the carton and inspect the fan carefully to be sure all contents are included. Please kindly keep well with the screws washers and all the other small items in case of missing. Turn off power at fuse box to avoid possible electrical shock.

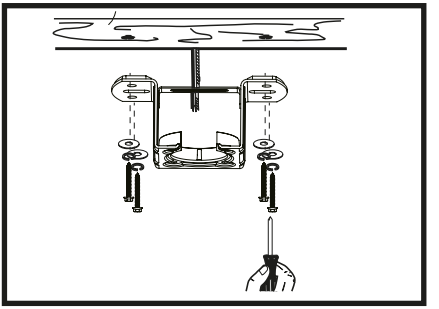

Installation on wooden ceiling.
Drill four mounting holes in the ceiling joist and Securely screw the mounting bracket to the ceiling using the washers and wood screws provided.
The mounting plate should be able to hold a weight of at least 25kgs (55 lbs).
According to UL standard.

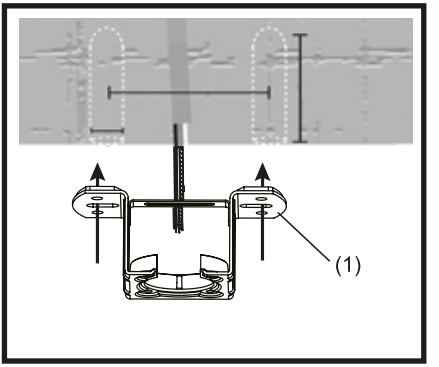

Installation on concrete ceiling.
Drill one hole on each side of the supply mains for the expansion anchors. Measure this distance using the oval slots(1) in the mounting bracket as a guide.

PREPARING FOR INSTALLATION

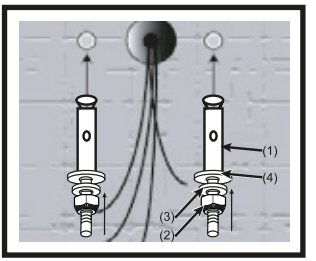

Drive the expansion anchors into the holes. (Note: do not detach hex nut (2), spring washer (3) and metal washer (4) for this step).

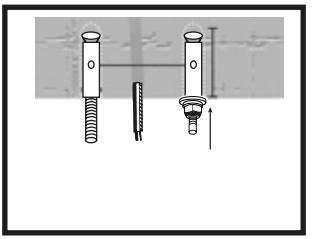

Tighten hex nut until feel the metal expansion anchor is not working loose.

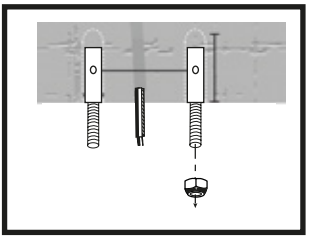

Remove the hex nut, spring washer, metal washer, keep them for next step usage.

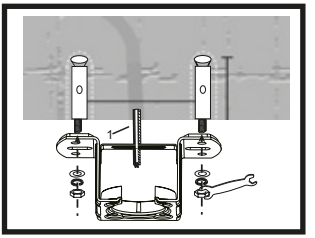

Pull the supply mains (1) through the center of the ceiling, and align the two oval holes in the mounting bracket with the expansion anchors , re-install metal washer, spring washer and hex nut, tighten the hex nut until the mounting bracket is fix stably.

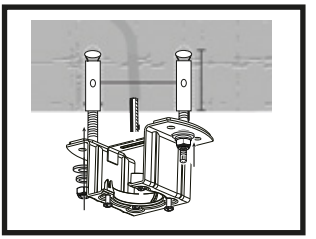

Repeat for another one of the expansion anchors.

MOTOR ASSEMBLY INSTALLATION

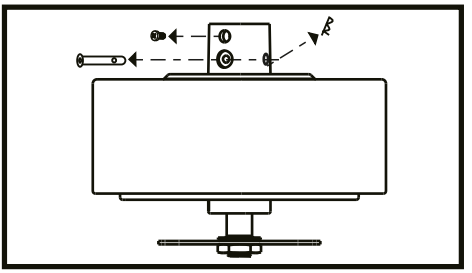

Take out fan motor housing. Remove cotter pin and bolt from the downrod. Loosen jam screw in yoke until it is flush with the inside surface.

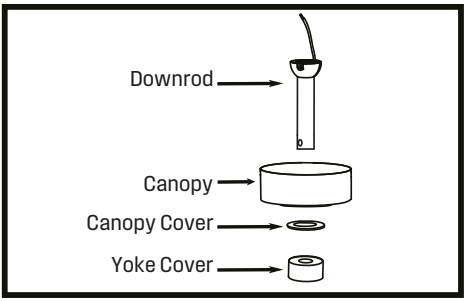

Obtain downrod, canopy and yoke cover. Place downrod inside canopy and yoke cover.
Route wires exiting motor through yoke cover, canopy and downrod.
Insert bolt through hole in and downrod. Be careful not to damage or cut the fan wires.

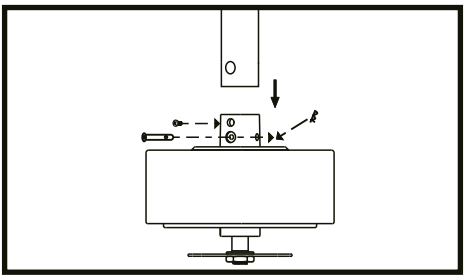

Tighten bolt. Secure with cotter pin through hole in the end of the bolt. Secure downrod in position by tightening jam screws. Slide yoke cover down and it will flush with the motor housing.

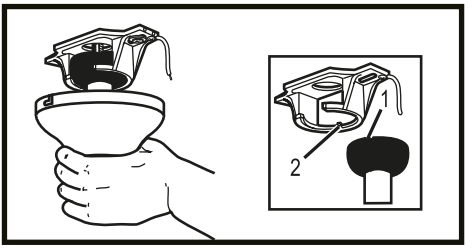

Carefully lift fan assembly onto mounting bracket. Rotate fan until notch on downrod ball (1)engages the ridge on the mounting bracket (2). This will allow your hands to be free for wiring.

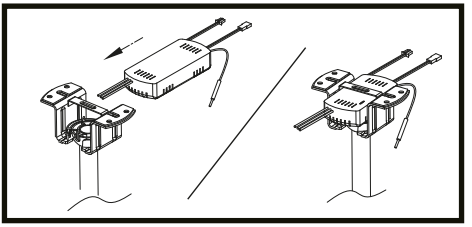

Slide the remote receiver into the space above the down rod ball as shown.

BLADE INSTALLATION

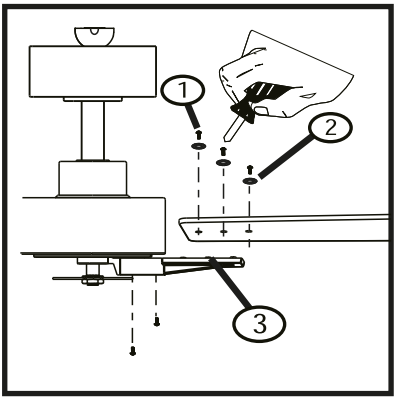

Attach the blade onto the blade brackets (3) using the blade screws (1), and Fiber washers (2), and tighten.
Do the same for all other 4 blades.
Attached the blade assembly onto the Motor using the motor screws provided, and tighten them securely.

NOTE: Some models do not utilize fabric washers The blade brackets must be attached to blade before attaching to motor. The blade brackets not be deformed during installation to avoid fan wobble or noise.

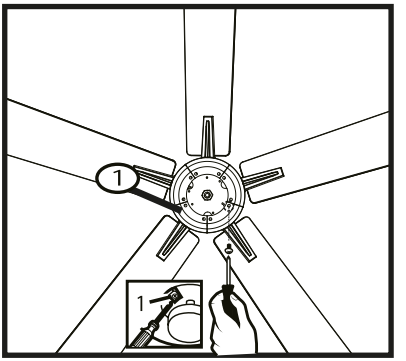

Follow the same steps above to complete the installation of the other four fan blade assembly onto the Motor by using the motor screws(1) provided; NOTE: Some models do not use motor washers, gaskets or stabilizer tabs.

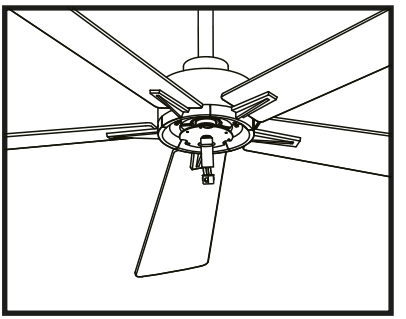

Fan blade installation is completed as shown in the picture, make sure that the fan blade and blade fork screws are all locked tight and then proceed to the next step of installation.

LIGHT KIT INSTALLATION

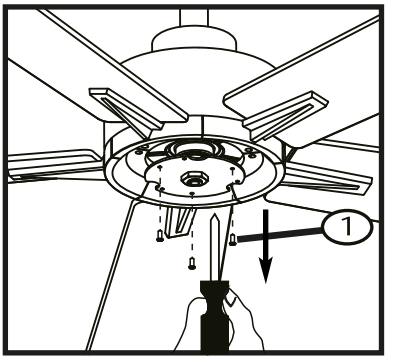

Use a screwdriver to remove the screws from the fixture kit on the motor (1). **NOTE:** keep the screws for future usage.

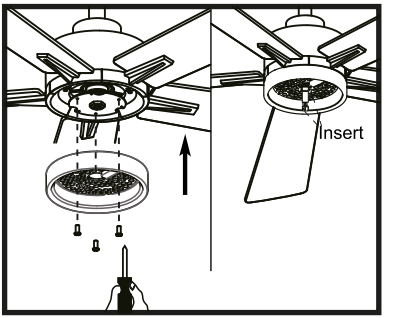

Align the light kit hole with connecting piece and lock the screw.
Insert the terminal of the light wire into the light source port.

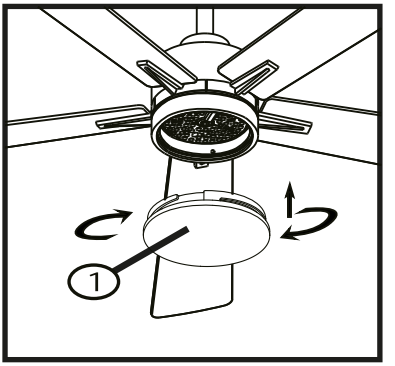

Please place the lampshade upward on the fan's lamp plate and rotate it clockwise to fix the lampshade as shown(1).

ELECTRICAL CONNECTION

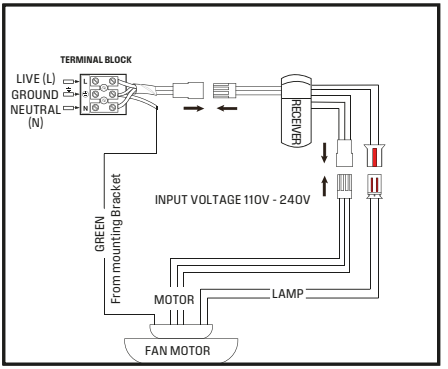

Connect the household supply and receiver wires using wire connectors:

- Insert the controller's wire terminals properly.
- Connect the green wire from the downrod and mounting bracket to the bare/green (earth) supply wire.
- Insert the light kit terminals into the receiver.
- Insert the motor terminals into the receiver.
- Connect the black wire with the black label to the black (live) supply wire.
- Connect the white wire with the white label to the white (neutral) supply wire.

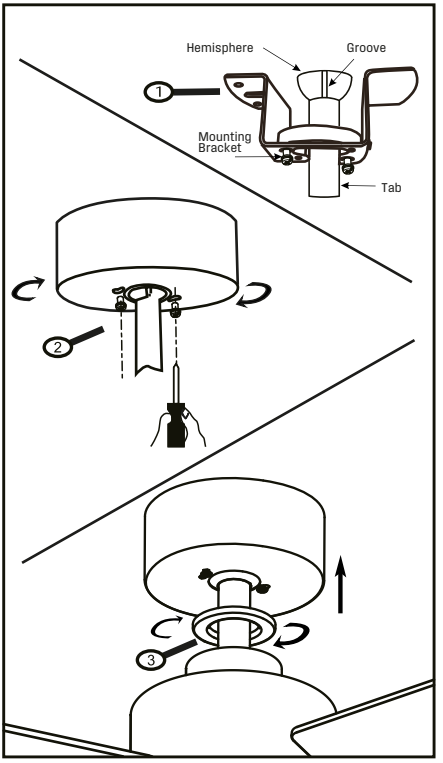

Carefully rotate the fan assembly until the groove in the hemisphere locks over the tab of the canopy assembly (1).

Loosen the two screws on the mounting bracket, slide the canopy up to the mounting bracket, and place the keyhole on the canopy over the screw on the mounting bracket. Turn the canopy until it locks in place at the narrow section of the keyholes (2) .

Slide the canopy cover up until it successfully attached on the canopy (3) .

REMOTE USING

FUNCTION INSTRUCTION OF EMITTER

- Learning code and matching mode is used between emitter and receiver.
- Open battery cover on the hand-held remote and install battery, pair of AAA of emitter (1.5V) that are not included.
- If the emitter can not control the fan, learning code matching mode is used between emitter and receiver.
- Turn "ON" the supply power within 10 seconds and press the emitter's "⏻" button for 5 seconds, it can load normally after hearing a short beep sound, which means learning successfully and it can work normally.
- When the emitter cannot control the receiver, please check the battery switch touching normally or not, correction of the positive and negative, full or empty of the power.
- When the emitter cannot control the receiver, please check is there any existence of similar remote controlled products nearby, then check whether they work, because remote controlled products with the same frequency will disturb each other.
- Please take out the battery from the emitter when leaving unused for a long time.

When installing the fan, the fan ceiling cover don't press the antenna (or other wire), it is easy to breakdown the wire and short-circuited.

Remote Control Functions

1. Power Off
2. Fan On/Off
3. Speed Control
4. Fan Forward
5. Temperature Color Change
6. Timer
7. Light On/Off
8. Dimmer
9. Fan Reverse
10. Mute

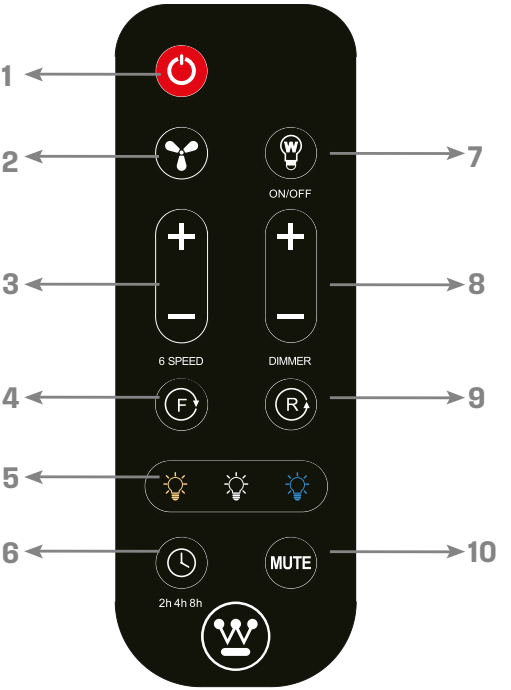

PARTS CATALOG

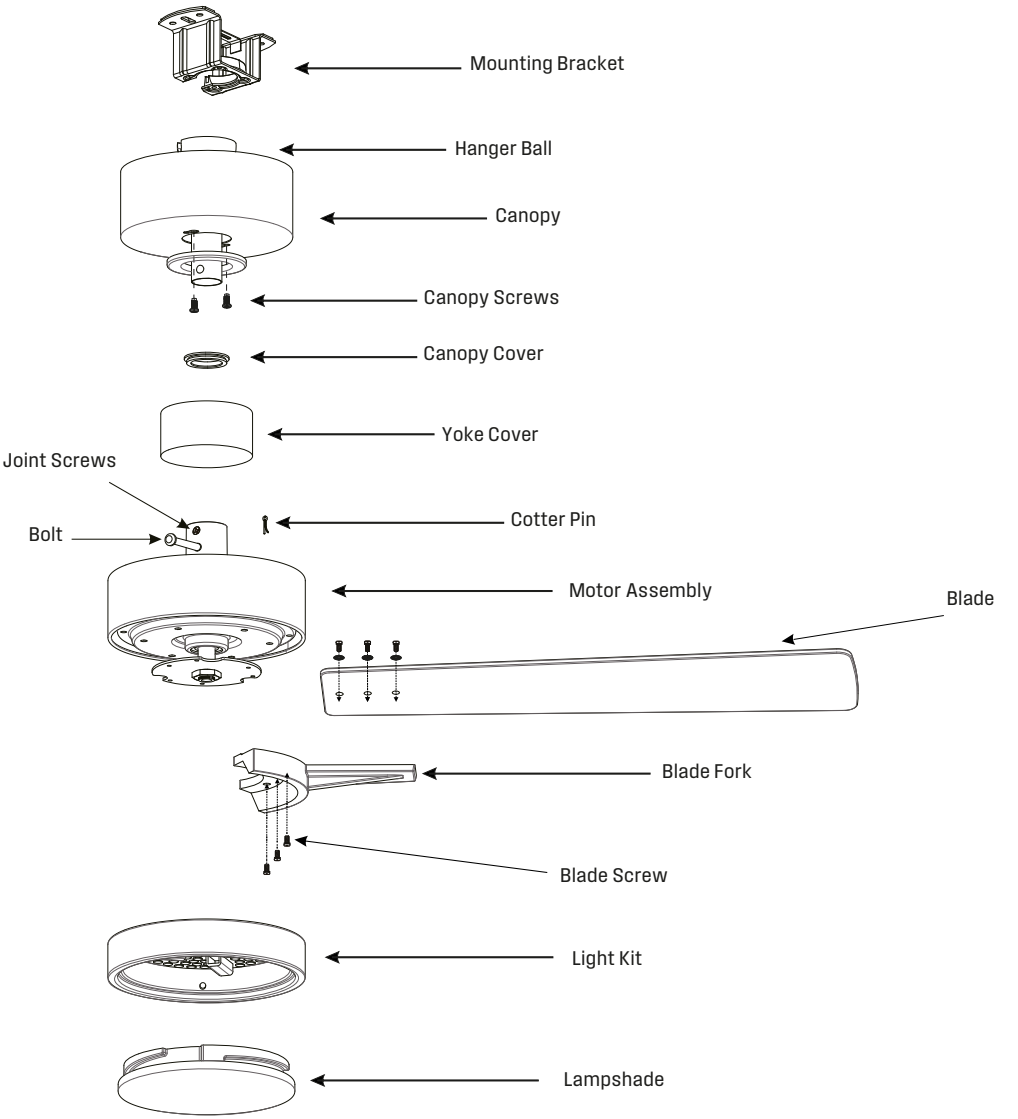

TROUBLESHOOTING

Fan will not start:

- Check circuit fuses or breakers.
- Check all electrical connections to insure proper contact. CAUTION: Make sure the main power is OFF when checking any electrical connection.

Fan sounds noisy:

- Make sure all motor housing screws are snug.
- Make sure the screws that attach the fan blade brackets to the motor are tight.
- Make sure wire nut connections are not rubbing against each other or the interior wall of the switch housing. CAUTION: Make sure main power is off.
- Allow a 24-hour "breaking-in" period. Most noise associated with a new fan will disappear during this time.
- If using an optional light kit, make sure the screws securing the glassware are tight. Make sure the light bulbs are not touching any other component.

Fan wobble:

- Check that all blade and blade arm screws are secure.
- Most fan wobbling problems are caused by uneven blade levels. Check this level by selecting a point on the ceiling above the tip of one of the blades.
- Measure this distance. Rotate the fan until the next blade is positioned for measurement. Repeat for each blade. This distance deviation should be equal within 1/8".
- Use the enclosed Blade Balancing Kit if the blade wobble is still noticeable. If the blade wobble is still noticeable, interchanging two adjacent (side by side) blades can redistribute the weight and possibly result in smoother operation.

Specifications

Model	79049
Input	110-240 V~ 50/60 Hz
Power	35 W DC Motor
Speeds	6
Remote Control	2 Battery AAA (1.5V)
Timer	2 / 4 / 8 Hours
Size	52"
Net Weight	13.7 lb

READ THIS INSTRUCTION BEFORE USING THE PRODUCT

2025

MADE IN CHINA

Imported and Distributed in Latin America by:
Westinghouse Lighting Latin America
France Field, 5th Street and 4th Avenue.
Colon Free Zone, Colon,
Republic of Panama
TEL / FAX. (507) 430-1737
www.westinghouselightinglatinamerica.com

® and Westinghouse are trademarks of Westinghouse Electric Corporation. Used under licensee by Westinghouse Lighting. All Rights Reserved.

LEA ESTE INSTRUCTIVO ANTES DE UTILIZAR EL PRODUCTO

2025

HECHO EN CHINA

Importado y Distribuido en Latinoamérica por:
Westinghouse Lighting Latin America
France Field, Calle 5ta y Avenida 4ta.
Zona Libre de Colón, Colón,
República de Panamá
TEL/FAX. (507) 430-1737
www.westinghouselightinglatinamerica.com

® y Westinghouse son una marca registrada de Westinghouse Electric Corporation. Usado bajo licencia por Westinghouse Lighting. Reservados todos los derechos.