Westinghouse

Manual del Usuario
User Manual

BOOTES / VENTILADOR DE TECHO CON LUZ LED (MOTOR DC) / 132 cm
79037 - Acabado Negro Mate

BOOTES / CEILING FAN WITH LED LIGHT (DC MOTOR) / 52"
79037 - Matte Black Finish



DC Motor

CE

NO RETORNE ESTE PRODUCTO A LA TIENDA

Si tiene preguntas o necesita asistencia, por favor llame al siguiente número: (507) 430-1737.

DO NOT RETURN THIS PRODUCT TO THE STORE

If you have questions or need assistance, please call customer service at (507) 430-1737.

CONTENIDO

Páginas

MANUAL DE INSTALACIÓN 1

MANUAL DE CONTROL REMOTO 7

MANUAL DEL RECEPTOR 8

ESPECIFICACIONES 9

DISPOSITIVO PARA EQUILIBRAR ASPAS DE VENTILADOR 10

DIAGRAMA DE REFERENCIA - NO USAR INTERRUPTOR DE PARED

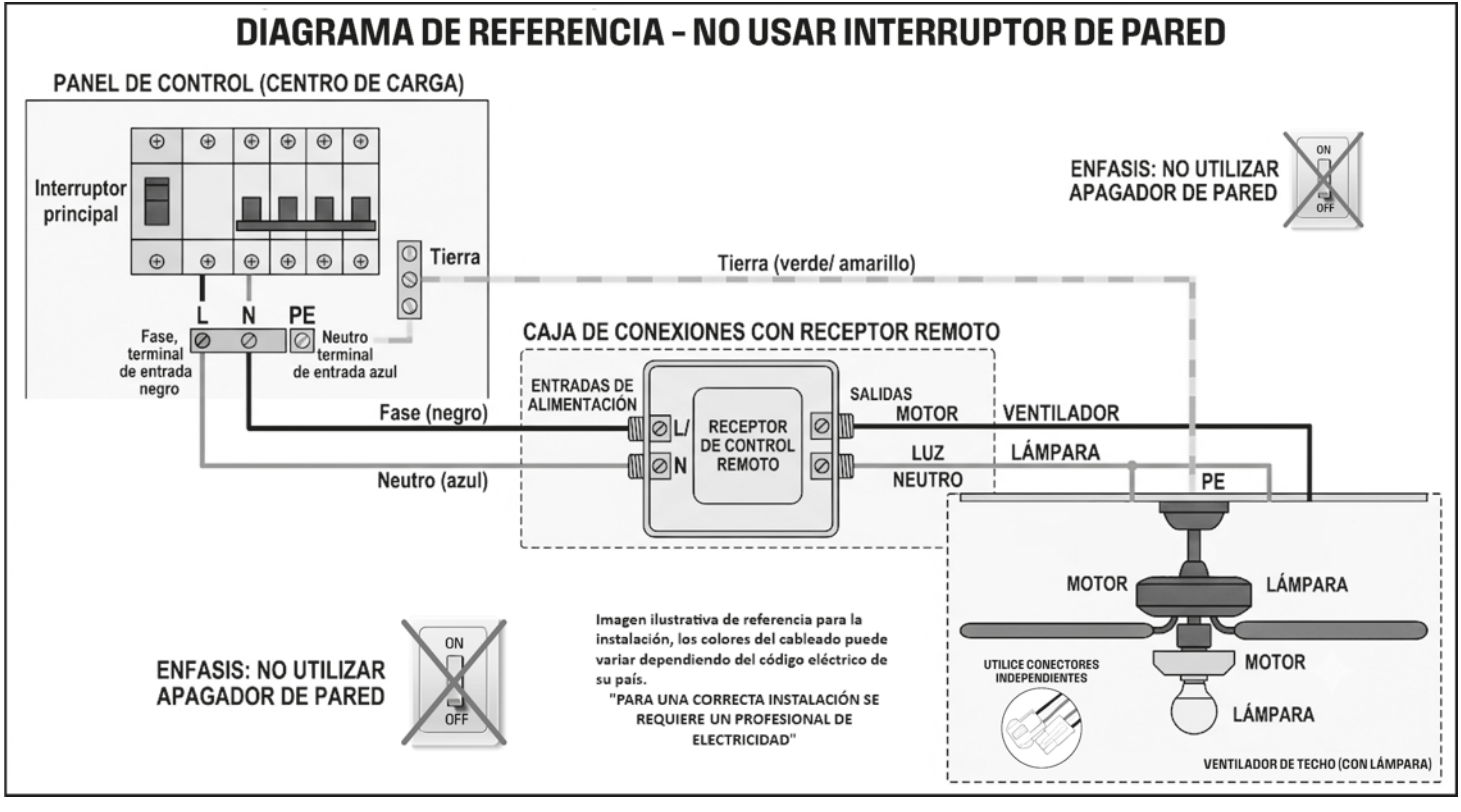

MANUAL DE INSTALACIÓN

Desempaquetado de su ventilador

Desempaquete su ventilador y revise el contenido. Verifique cada elemento antes de la instalación. Para reducir la posibilidad de arañazos o posibles daños, retire las piezas solo cuando sea necesario para la instalación.

Dibujo de Ensamblaje

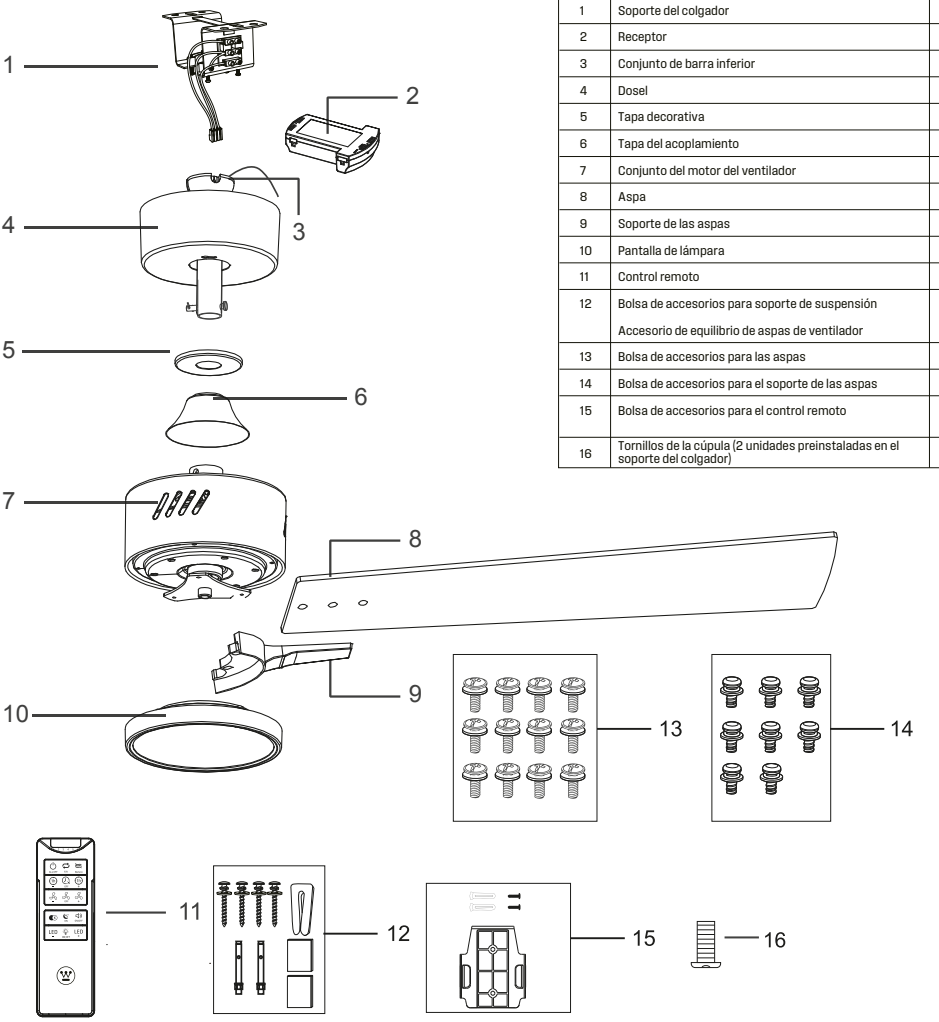

Lista de Piezas

REF#	DESCRIPCIÓN	CANT.
1	Soporte del colgador	1
2	Receptor	1
3	Conjunto de barra inferior	1
4	Dosel	1
5	Tapa decorativa	1
6	Tapa del acoplamiento	1
7	Conjunto del motor del ventilador	1
8	Aspa	3
9	Soporte de las aspas	3
10	Pantalla de lámpara	1
11	Control remoto	1
12	Bolsa de accesorios para soporte de suspensión Accesorio de equilibrio de aspas de ventilador	1
13	Bolsa de accesorios para las aspas	1
14	Bolsa de accesorios para el soporte de las aspas	1
15	Bolsa de accesorios para el control remoto	1
16	Tornillos de la cúpula (2 unidades preinstaladas en el soporte del colgador)	2

Nota: Para el uso correcto del control remoto (11), consulte la página 7.

MANUAL DE INSTALACIÓN

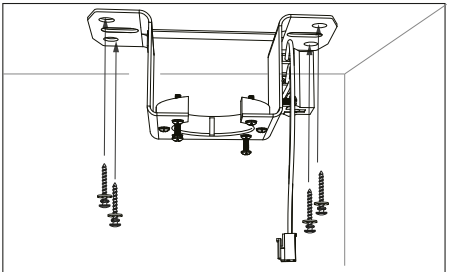

1-1. Si es un techo de madera, se deben instalar 4 tornillos autorroscantes para fijar el soporte del colgador al techo.

(Usa la bolsa de accesorios Ref.#12 para el soporte del colgador)

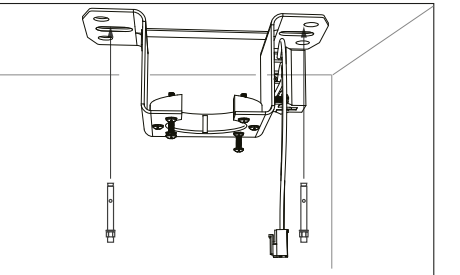

1-2. Si es un techo de concreto, se deben instalar 2 tornillos de expansión para fijar el soporte del colgador al techo.

(Usa la bolsa de accesorios Ref.#12 para el soporte del colgador)

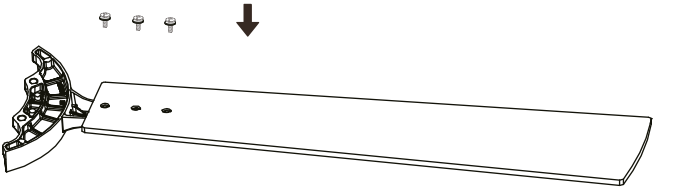

2. Instalar las aspas del ventilador con tornillos.

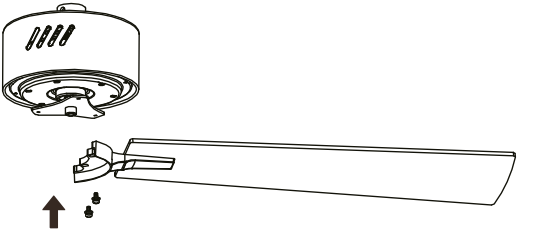

3. Instalar las aspas del ventilador en el motor con tornillos.

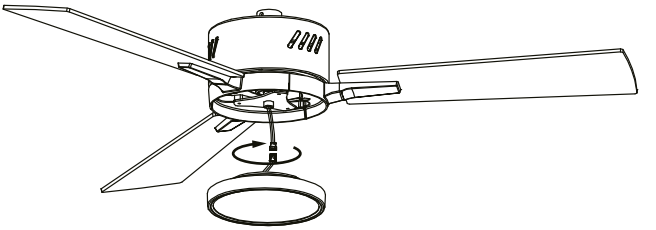

4. Conecta la alimentación de la lámpara a los terminales de los cables y fija el cuerpo de la lámpara en la placa triangular girándola en sentido horario, asegurándote de que esté bien sujeta.

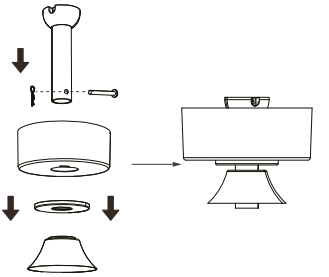

5. Retira y guarda el perno y el pasador en la barra inferior. Pasa la barra inferior a través de la cúpula, la tapa decorativa y la tapa del acoplamiento.



6. Retira los dos tornillos y el perno en la bola de la barra inferior. Pasa los cables eléctricos desde la parte inferior de la barra hacia la bola. Vuelve a fijar la bola de la barra inferior apretando nuevamente los dos tornillos y el perno.

7. Afloje los dos tornillos en el soporte de la barra de suspensión y luego coloque la barra de suspensión en el soporte.

Alinee el agujero en la barra de suspensión con el agujero en el soporte de la barra de suspensión. Pase el perno por el agujero. Luego, asegure el perno con el pasador.

Asegúrese de insertar la pata recta del pasador a través del orificio del perno hasta el centro del pasador. Asegúrese de que no se caiga. Finalmente, vuelva a apretar los dos tornillos.

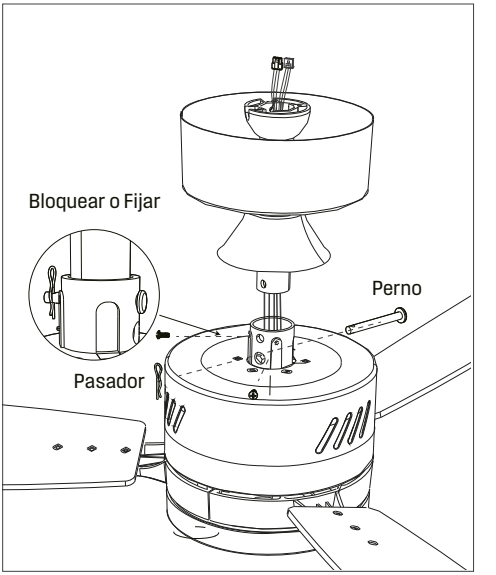

⚠ ADVERTENCIA

Es crucial que los tornillos en el soporte de la barra de suspensión estén instalados correctamente y bien apretados.
El no asegurar adecuadamente los tornillos, el perno y el pasador podría resultar en la caída del ventilador.

8. Levante cuidadosamente el ventilador y coloque el conjunto de la bola de la barra de suspensión en el soporte de montaje que está fijado al techo. Asegúrese de que la ranura en la bola esté correctamente alineada con la cresta del soporte de montaje.

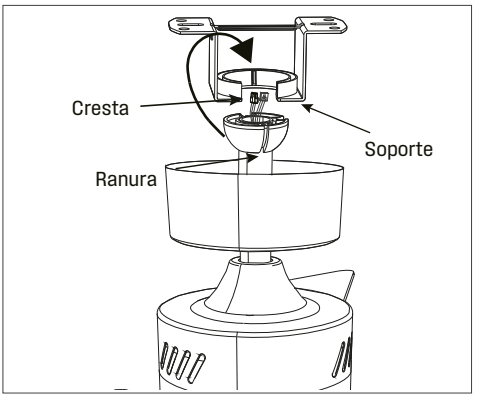

⚠ ADVERTENCIA

¡El no alinear correctamente la ranura en la bola con la cresta puede resultar en lesiones graves!

⚠ ADVERTENCIA

El ventilador debe instalarse con las aspas a una altura de 7 a 10 pies del piso.

MANUAL DE INSTALACIÓN

9. Conecta la alimentación principal al enchufe del receptor. Asegúrate de que estén correctamente conectados cuando escuches un clic.

Usa un destornillador para aflojar los tornillos del conector del cable de alimentación. Conecta los cables al terminal según los colores correspondientes.

Inserta el receptor en el soporte y conecta el cable de alimentación del motor (3 cables) y el cable de alimentación del LED (3 cables) al enchufe del receptor. Asegúrate de que estén correctamente conectados cuando escuches un clic.

El cable de tierra del colgador debe conectarse al cable de tierra de la varilla vertical.

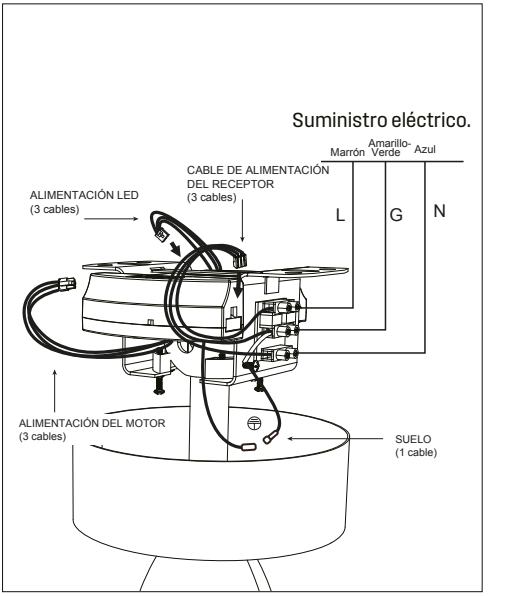

⚠WARNING

Para evitar posibles descargas eléctricas, apague la electricidad en la caja de fusibles principal o en el panel de circuito antes de comenzar la instalación del ventilador o antes de realizarle mantenimiento o instalar cualquier accesorio.

10. Instale el dosel y la cubierta decorativa.
Afloje los dos tornillos del soporte de suspensión.
Gire la cubierta 45° en sentido contrario a las agujas del reloj para bloquearla con los dos tornillos anteriores.
Apriete los tornillos.
Empuje la cubierta decorativa hacia la cubierta.

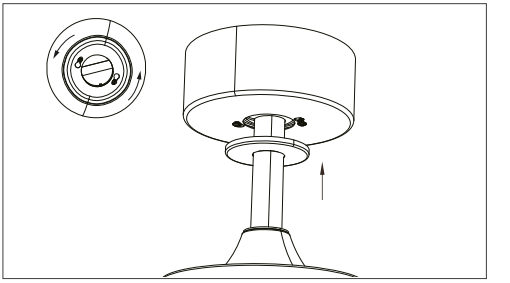

11. Instalación finalizada.

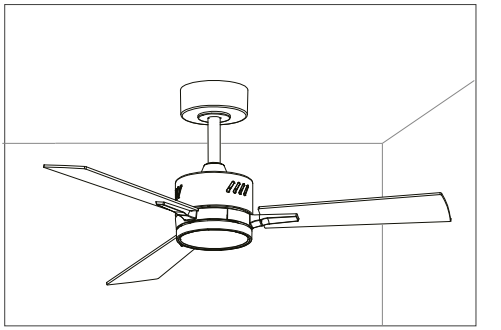

MANUAL DE INSTALACIÓN

Método para instalar la base:

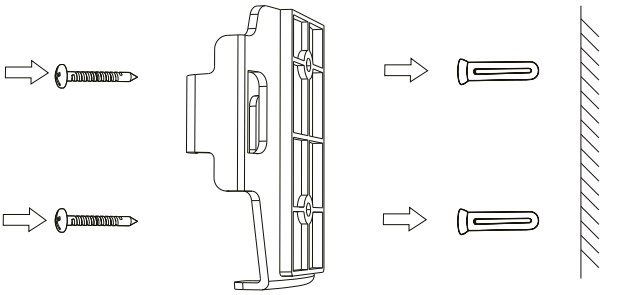

Fije con tornillos.

(Use la bolsa de accesorios Ref. #15 para el control remoto).

MANUAL DEL CONTROL REMOTO

1. Para operar el ventilador, instale 2 baterías AAA (no incluidas) en el control remoto.
2. Si no se va a utilizar durante períodos prolongados, retire las baterías para evitar daños al control remoto.
3. Guarde el control remoto lejos de temperaturas y humedad excesivas.
4. Asegúrese de que las polaridades de las baterías estén correctas al usar el control remoto.
5. El indicador LED parpadea cada vez que se presiona un botón.
6. Mantiene el estado específico de las luces y el ventilador durante al menos 15 segundos para activar la función de memoria, asegurando que sus preferencias se guarden.

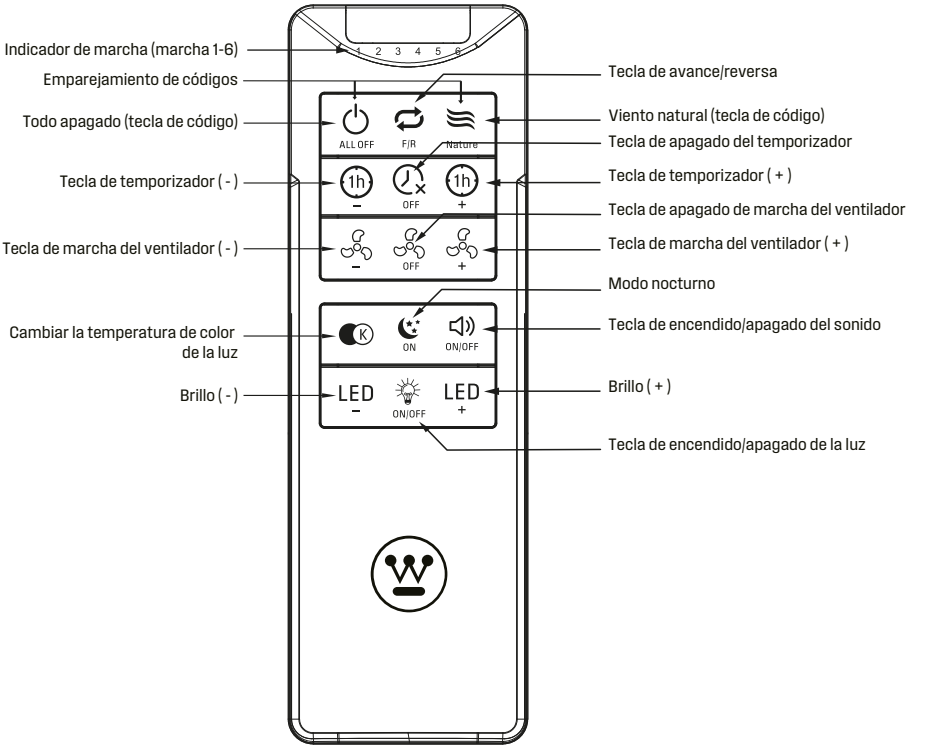

Cómo emparejar el código del ventilador con el control remoto?
Dentro de los 5 segundos después de encender la alimentación de red, mantenga presionados al mismo tiempo los botones "All Off" y "Nature" hasta que escuche un sonido "Di". Luego, el emparejamiento de códigos será exitoso.

Nota: Si se pierde el control remoto, use un control remoto nuevo para realizar el nuevo emparejamiento de códigos, y el control remoto antiguo quedará deshabilitado.

MANUAL DEL RECEPTOR

Precauciones del receptor:

1. El receptor está dividido en entrada y salida. Está estrictamente prohibido intercambiar las líneas de entrada y salida.
2. Voltaje de trabajo de este producto: AC 110-240V.
3. Si hay un interruptor de pared en el ventilador, debe estar encendido para un control efectivo.
4. Cable de entrada de energía: el cable blanco es el cable neutral (AC IN N), el cable negro es el cable vivo (AC IN L), y el cable verde es el cable de tierra (GROUND).
5. Cable de salida del motor: La secuencia de cableado es negro (MOTOR B), blanco (MOTOR W) y rojo (MOTOR R).
6. Cable de salida de la luz: El cable rojo es LED+(V+), el cable blanco es luz blanca LED (W-), y el cable negro es luz cálida LED (Y-).

ADVERTENCIA:

¡ALTA TENSIÓN! Desconecte la energía retirando el fusible o apagando el interruptor de circuito.
El cableado eléctrico utilizado en la instalación debe cumplir con los requisitos del Código Eléctrico Nacional local.

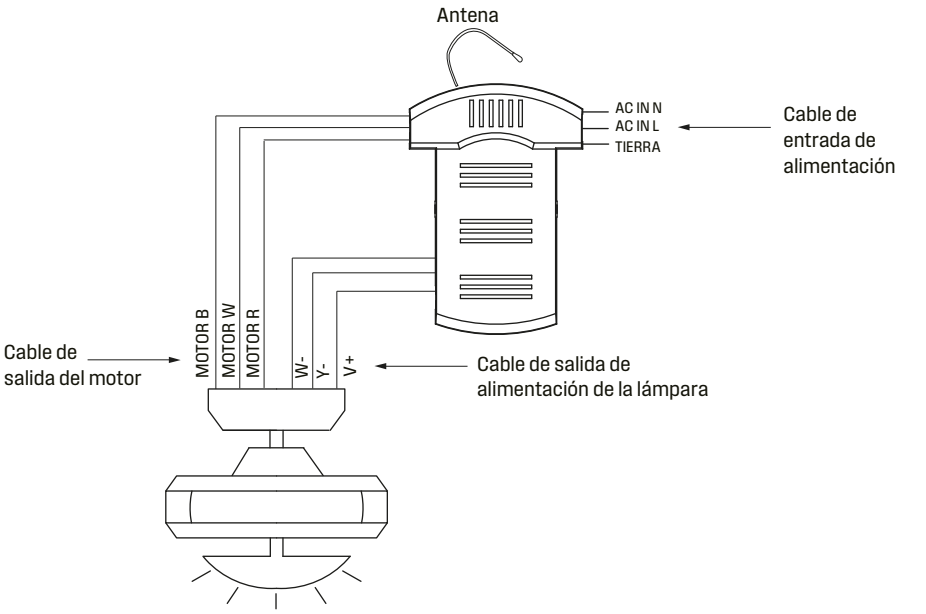

ESPECIFICACIONES

Modelo	79037
Entrada	110-240 V~ 50/60 Hz
Potencia	35 W DC Motor
Velocidades	6
Control Remoto	2 Baterías AAA (1.5V)
Temporizador	1-6 Horas
Tamaño	132 cm
Peso Neto	4.09 kg

DISPOSITIVO PARA EQUILIBRAR ASPAS DE VENTILADOR

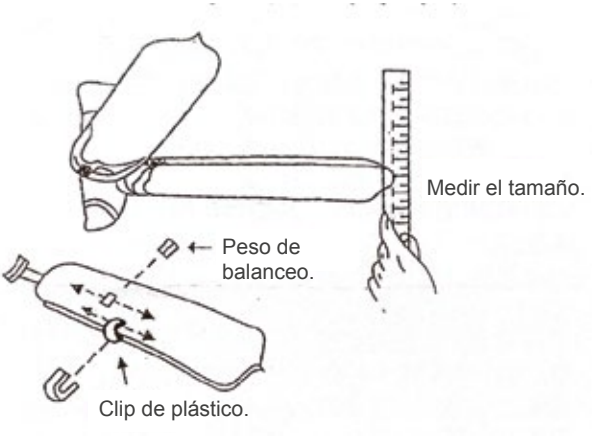

Instrucciones para el dispositivo de balanceo de aspas de ventilador

(Atención: Estas instrucciones son solo para solucionar problemas de vibración en las aspas del ventilador.)

Asegúrate de que todas las aspas del ventilador estén firmemente instaladas en el soporte de las aspas.

Asegúrate de que todas las aspas del ventilador estén conectadas de manera segura al motor y verifica la inclinación del soporte de las aspas. Todas las inclinaciones deben ser iguales. <Revisado>

Observa el ventilador desde abajo hacia arriba y verifica que los soportes de las aspas no estén doblados para evitar que las aspas queden desalineadas. Si es necesario, dobla suavemente el soporte para corregir el error.

Puedes usar una regla común para verificar las aspas del ventilador. Coloca la regla de forma vertical entre el techo y el extremo de las aspas (consulta la imagen). Presta atención a la distancia entre las aspas y el techo.

Gira cuidadosamente las aspas lentamente con la mano para revisar el resto. Si las aspas no están alineadas en línea recta, es posible que debas doblar ligeramente el soporte hacia arriba o hacia abajo para alinearlas con las demás. Si el problema de vibración no se resuelve siguiendo estos pasos, utiliza una abrazadera de balanceo para realizar un ajuste dinámico.

Consulta los siguientes pasos:

Enciende el ventilador (generalmente a alta velocidad) y selecciona la velocidad que cause más vibración.

Apaga el ventilador. Selecciona una aspa y coloca una abrazadera de balanceo. La abrazadera debe colocarse entre el soporte y el extremo de la aspa.

Enciende el ventilador. Observa si las vibraciones mejoran o empeoran. Apaga el ventilador nuevamente, mueve la abrazadera de balanceo a otra aspa y vuelve a probar.

Repite este procedimiento hasta que todas las aspas hayan sido probadas y encuentres la que mejora más las vibraciones.

Mueve la abrazadera de balanceo de vuelta a la aspa que mostró la mejor mejora en las vibraciones. Desplaza la abrazadera hacia el extremo de la aspa y enciende el ventilador para encontrar la posición donde la abrazadera mejora mejor las vibraciones.

A continuación, mueve la abrazadera de balanceo e instala un bloque de contrapeso en la parte posterior de la aspa, cerca del punto donde estaba colocada la abrazadera. Luego, retira la abrazadera de balanceo.

ADVERTENCIA:

Mantén las aspas del ventilador limpias. Si, por alguna razón, las aspas no están fijadas correctamente, puede ser muy peligroso.

Table of Contents

Pages

INSTALLATION MANUAL 1

REMOTE CONTROLLER MANUAL 7

RECEIVER MANUAL 8

SPECIFICATIONS 9

FAN BLADES BALANCE FIXTURE 10

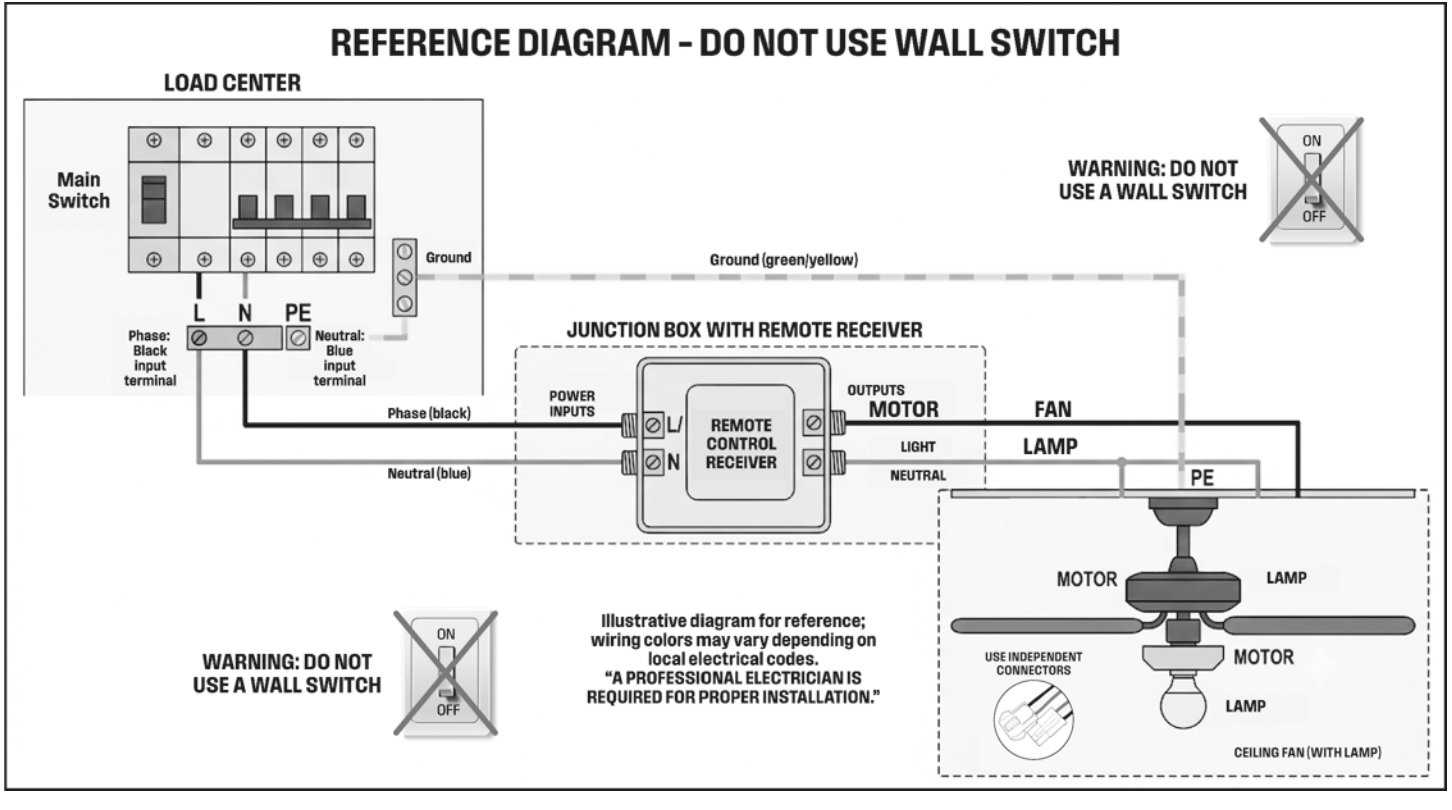
REFERENCE DIAGRAM – DO NOT USE WALL SWITCH
LOAD CENTER
Main Switch
Ground
L
N
PE
Phase: Black input terminal
Neutral: Blue input terminal
Ground (green/yellow)
WARNING: DO NOT USE A WALL SWITCH
ON
OFF
JUNCTION BOX WITH REMOTE RECEIVER
POWER INPUTS
L/
N
REMOTE CONTROL RECEIVER
OUTPUTS
MOTOR
LIGHT
NEUTRAL
FAN
LAMP
PE
Phase (black)
Neutral (blue)
MOTOR
LAMP
USE INDEPENDENT CONNECTORS
MOTOR
LAMP
CEILING FAN (WITH LAMP)
WARNING: DO NOT USE A WALL SWITCH
ON
OFF
Illustrative diagram for reference; wiring colors may vary depending on local electrical codes.
"A PROFESSIONAL ELECTRICIAN IS REQUIRED FOR PROPER INSTALLATION."

INSTALLATION MANUAL

Unpacking Your Fan

Unpack your fan and check the contents. Please check each item prior to installation. To reduce the chance of scratch or possible damages, please only remove the parts when required for installation.

Assembly Drawing

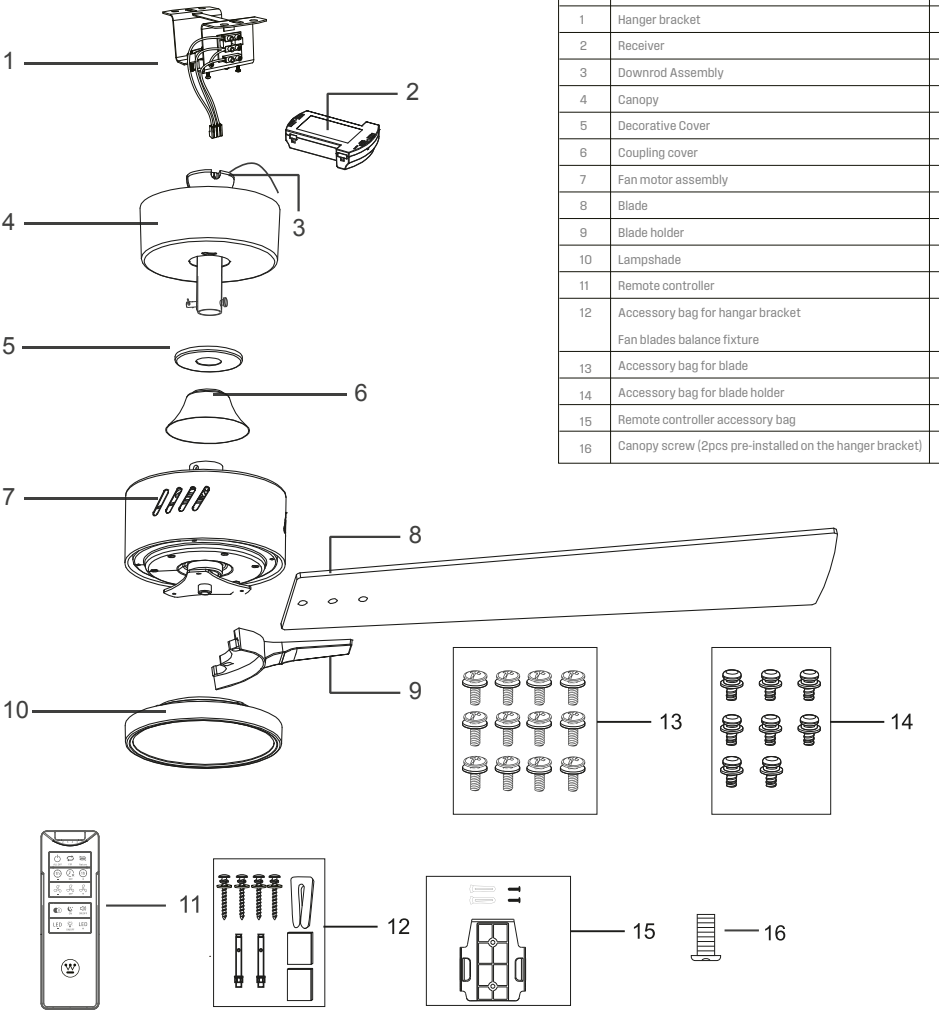

Parts List

REF#	DESCRIPTION	QTY
1	Hanger bracket	1
2	Receiver	1
3	Downrod Assembly	1
4	Canopy	1
5	Decorative Cover	1
6	Coupling cover	1
7	Fan motor assembly	1
8	Blade	3
9	Blade holder	3
10	Lampshade	1
11	Remote controller	1
12	Accessory bag for hangar bracket Fan blades balance fixture	1
13	Accessory bag for blade	1
14	Accessory bag for blade holder	1
15	Remote controller accessory bag	1
16	Canopy screw (2pcs pre-installed on the hanger bracket)	2

Note: For correct use of the remote control (11), see page 7.

INSTALLATION MANUAL

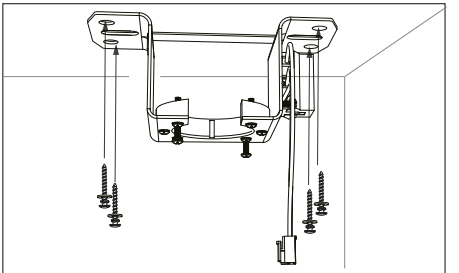

1-1.If it is a wooden ceiling, 4 self tapping screws needed to be installed to fix the hanger bracket to the ceiling

(Use the Accessory bag Ref.#12 for hanger bracket)

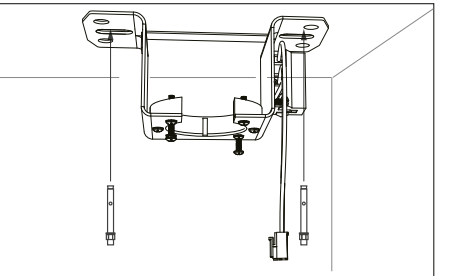

1-2.If it is a concrete ceiling, 2 expansion screws needed to be installed to fix the hanger bracket to the ceiling

(Use the Accessory bag Ref.#12 for hanger bracket)

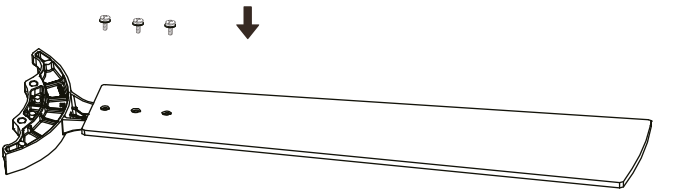

2. Installing fan blades with screws.

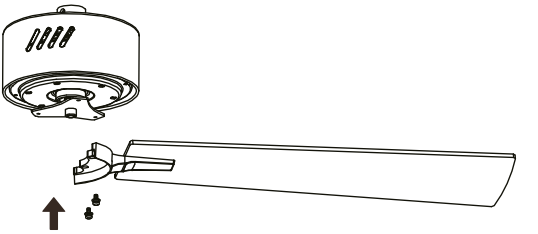

3. Installing fan blades into the motor with screws.

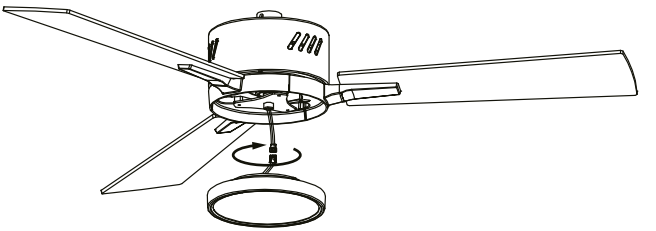

4. Connect the power of the lamp by the wire terminals, and fix the lamp body into the triangle plate by turn it clockwire, make sure its secured firmly.

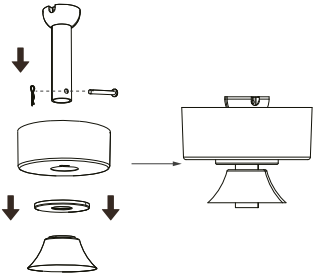

5. Remove and save the bolt and clip on the down rod. Thread the down rod through the canopy, decorative cover and coupling cover.



6. Remove the two screws and bolt in the down rod ball. Thread the electrical wires from the bottom of the down rod to the ball. Lock the down rod ball tightly again by the two screws and bolt.

7. Loosen two screws on the down rod support and then place the down rod into the down rod support.

Align the hole in the down rod with the hole in the down rod support. Thread the bolt into the hole. Then, lock the bolt by the clip.

Make sure to push the straight leg of the clip through the hole in the bolt to the middle of the clip. And make sure it will not fall off. Finally, re-tighten the two screws.

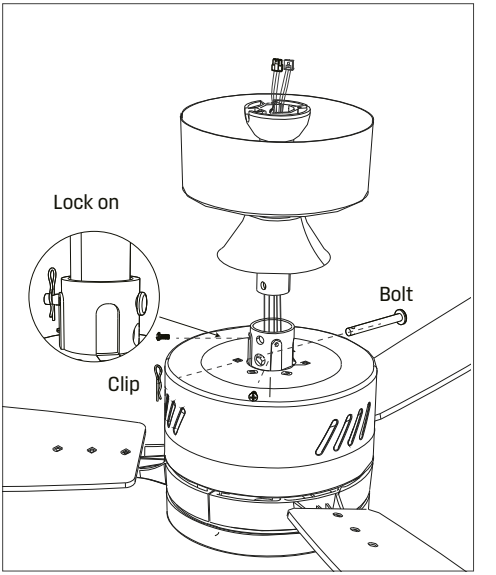

⚠WARNING

Its Critical that the screws in the downrod support is properly installed and securely tightened.
Failure to secure the screws, the bolt and the clip could result in the falling of the fan.

8. Carefully lift the fan, and set the down rod ball assembly on the hanger bracket which attached to the ceiling. Be sure the groove in the ball is properly aligned with the ridge on the hanger bracket.

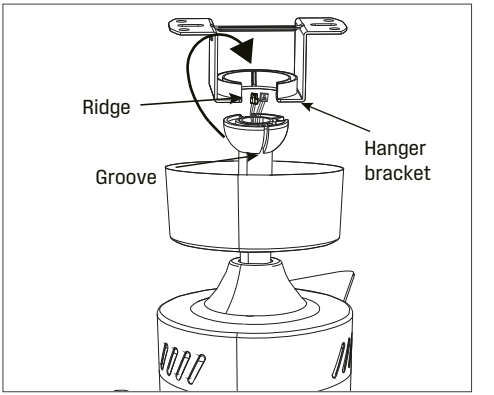

⚠WARNING

Failure to align groove on ball with ridge may result in serious injury!

⚠WARNING

Fan must be installed with the blades at a height of 7 to 10 feet from the floor.

9. Connect the mains power to the socket of the receiver. Please make sure they are connected sucessfully after you hear a click voice.

Use a screwdriver to loosen the screws of the power cord jack. Connect the wires to the terminal according to the corresponding colors.

Insert the receiver into the bracket, and Connect the motor power wire (3 wires), LED power line (3 wires) to the socket of the receiver.Please make sure they are connected sucessfully after you hear a click voice.

The ground wire on the hanger needs to be connected to the ground wire on the downrod.

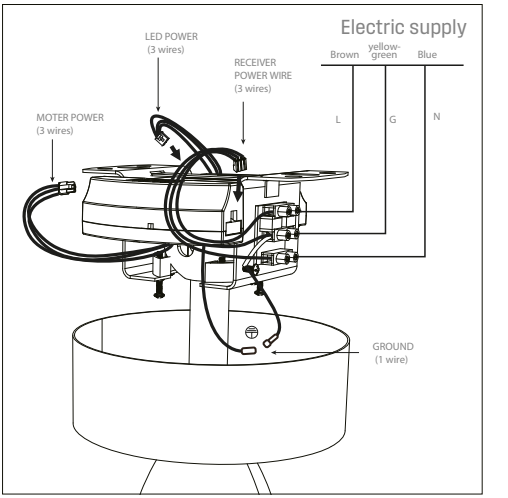

⚠WARNING

To avoid possible electric shock, shut down the electricity at the main fuse box or circuit panel before you begin the fan installation or before servicing the fan or installing any accessories.

10. Install canopy and decorative cover.
Loosen the 2 screws on the hanger bracket.
Twist the canopy 45°anticlockwise to lock it by the above 2 screws.
Fasten the screws.
Push the decorative cover up to the canopy.

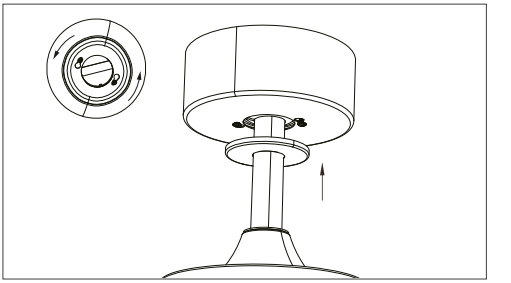

11. Installation finish.

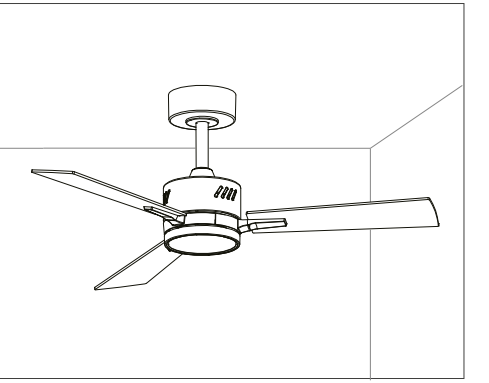

Method for Installing the Base:

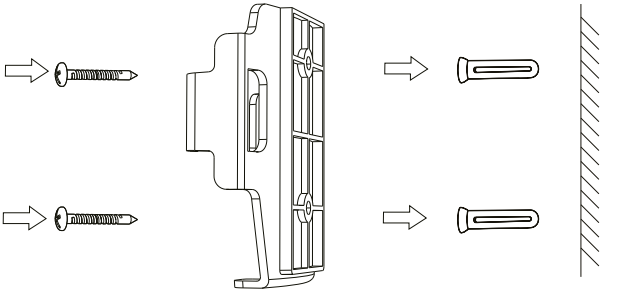

Fasten with screws.

(Use the Accessory bag Ref.#15 for remote control)

REMOTE CONTROLLER MANUAL

1. To operate the fan, please install 2 AAA batteries(not included) in the remote controller.
2. If not used for extended periods of time,remove the batteries to prevent damage to the remote controller.
3. Store the remote controller away from excessive temperatures and humidity.
4. Ensure correct battery polarities are in place when using the remote controller.
5. LED indicator flashes each time a button is pressed.
6. Maintains the specific status of lights and fans for at least 15 seconds to activate the memory function, ensuring your preferences are saved.

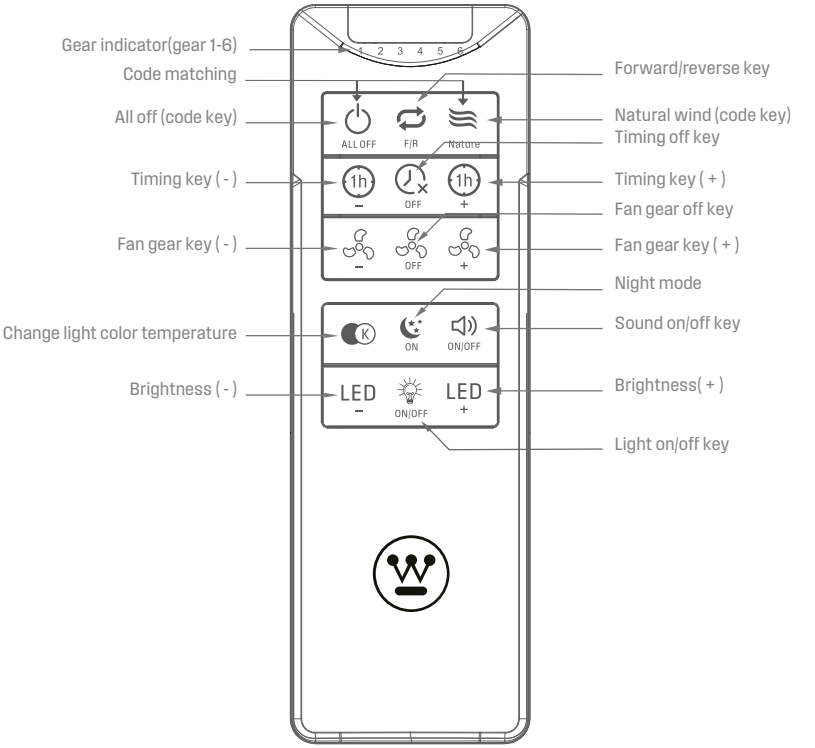

How to pair the code of the fan and the remote controller?
Within 5 seconds after turning the mains power on, keep pressing the " All Off " + " Nature " two buttons at the same time until you hear a "Di" sound, then the code matching is successful.
Note: if the remote controller is lost, pls use a new remote controller to do new code matching, then the old remote controller is disabled.

RECEIVER MANUAL

Receiver precautions:

1. The receiver is divided into input and output. It is strictly prohibited to switch the input and output lines.
2. Working voltage of this product: AC 110-240V
3. If there is a wall switch on the fan, it must be turned on for effective control.
4. Power input wire: the white wire is the neutral wire (AC IN N), the black wire is the live wire (AC IN L), and the green wire is the ground wire (GROUND)
5. Motor output wire: The wiring sequence is black (MOTOR B), white (MOTOR W) and red (MOTOR R).
6. Lamp power output wire: The red line is LED+(V+), the white line is LED white light (W-), and the black wire is LED warm light (Y-).

WARNING:

HIGH VOLTAGE! Disconnect power by removing the fuse or turning off the circuit breaker.

The electrical wiring used in the installation must comply with local National Electrical Code requirements.

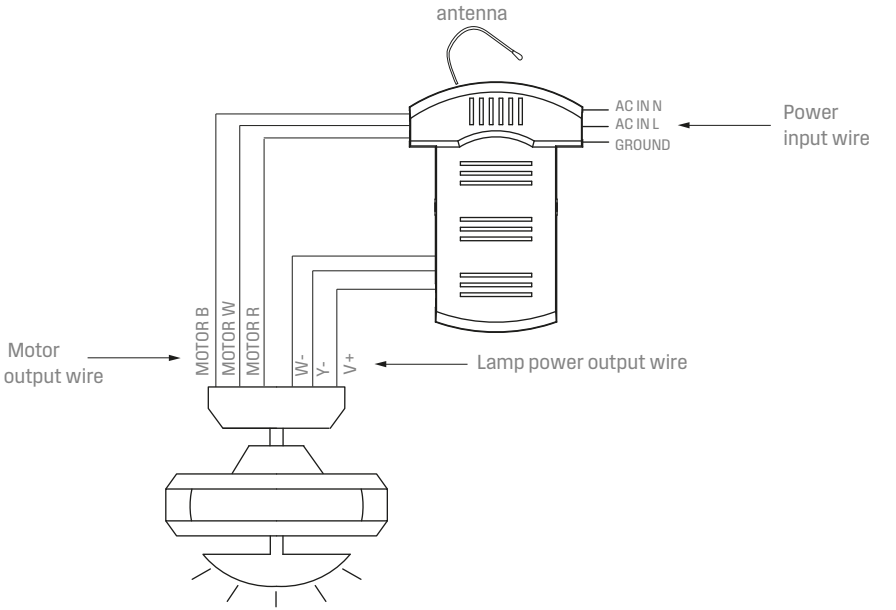

SPECIFICATIONS

Model	79037
Input	110-240 V~ 50/60 Hz
Power	35 W DC Motor
Speeds	6
Remote Control	2 Batteries AAA (1.5V)
Timer	1-6 Hours
Size	52"
Net Weight	9.02 lb

FAN BLADES BALANCE FIXTURE

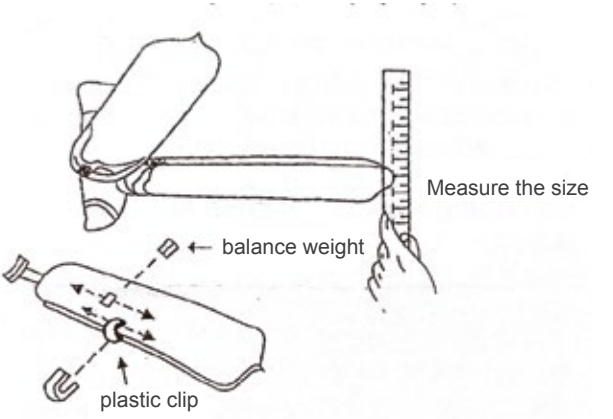

Balancing fixture instructions

(Attention: This instruction is only operated for troubleshooting the fan blade shaking problem)

Ensure that all fan blades are firmly installed on the blade holder

Make sure that all fan blades are safely and securely connected to the motor, and check the blade holder slope. Slope, all slopes must be the same. <Revised>

Look at the fan from bottom to top, check and make sure that there is no bending of the blade holder so that the fan blades are not out of position. Gently bend the blade holder to correct the error.

You can use an ordinary yardstick to detect the fan blades, and place the yardstick vertically on the ceiling and the fan blade end (see picture). Pay attention to the distance between the fan blades and the ceiling. Carefully turn the fan blades slowly by hand to check the remaining fan blades. If the fan blades are not in a straight line, the blade holder may have to be slightly bent upward or downward to align with the remaining fan blades. If the shaking problem cannot be solved by following the steps below, use a balancing clamp to perform dynamic balancing.

See the following steps:

Turn on the fan (usually fast) and select the speed that causes the most shaking.

Turn off the fan. Select a fan blade and place a balancing clip. The balancing clip should be placed between the holder and the end of the fan blade.

Turn on the fan. See if the shaking improves or becomes more serious, turn off the fan again, move the balance clamp to another fan blade and test again.

Repeat this procedure until all fan blades have been tested to find the one that improves shaking the best.

Move the balance clamp back to the fan blade that shows the best improvement in shaking. Move the balance clamp on the fan blade outward, and start the fan to find the position where the balance clamp best improves the shaking.

Next, move the balance clamp and install a balance weight block on the back of the fan blade near the balance clamp placement point. Then remove the balancing clip.

WARNING:

Keep the fan blades clean. If for some reason the fan blade is not fixed properly, it will be very dangerous.

READ THIS INSTRUCTION BEFORE USING THE PRODUCT

2026

MADE IN CHINA

Imported and Distributed in Latin America by:
Westinghouse Lighting Latin America
France Field, 5th Street and 4th Avenue.
Colon Free Zone, Colon,
Republic of Panama
TEL / FAX. (507) 430-1737
www.westinghouselightinglatinamerica.com

® and Westinghouse are trademarks of Westinghouse Electric Corporation. Used under licensee by Westinghouse Lighting. All Rights Reserved.

LEA ESTE INSTRUCTIVO ANTES DE UTILIZAR EL PRODUCTO

2026

HECHO EN CHINA

Importado y Distribuido en Latinoamérica por:
Westinghouse Lighting Latin America
France Field, Calle 5ta y Avenida 4ta.
Zona Libre de Colón, Colón,
República de Panamá
TEL/FAX. (507) 430-1737
www.westinghouselightinglatinamerica.com

® y Westinghouse son una marca registrada de Westinghouse Electric Corporation. Usado bajo licencia por Westinghouse Lighting. Reservados todos los derechos.