Westinghouse

Manual del Usuario
User Manual

PETITE NG / VENTILADOR DE TECHO CON LUZ LED (MOTOR DC) / 76 cm
79031 - Acabado Blanco Mate

PETITE NG / CEILING FAN WITH LED LIGHT (DC MOTOR) / 30"
79031 - Matte White Finish



DC Motor

CE

NO RETORNE ESTE PRODUCTO A LA TIENDA

Si tiene preguntas o necesita asistencia, por favor llame al siguiente número: (507) 430-1737.

DO NOT RETURN THIS PRODUCT TO THE STORE

If you have questions or need assistance, please call customer service at (507) 430-1737.

CONTENIDO

DIAGRAMA ELÉCTRICO 1
CONSEJOS DE SEGURIDAD 2
MANUAL DE INSTALACIÓN 3
MANUAL DEL RECEPTOR 14
MANUAL DE CONTROL REMOTO 15
OPERACIÓN Y MANTENIMIENTO 16
GUIA PARA SOLUCIONAR PROBLEMAS 16

ESPECIFICACIONES

Modelo	79031
Entrada	110-240 V~ 50/60 Hz
Potencia	30 W DC Motor
Velocidades	6
Control Remoto	2 Baterías AAA (1.5V)
Temporizador	1-6 Horas
Tamaño	76 cm
Peso Neto	2.90 kg

DIAGRAMA ELÉCTRICO – INSTALACIÓN DE VENTILADOR DE TECHO CON CONTROL REMOTO

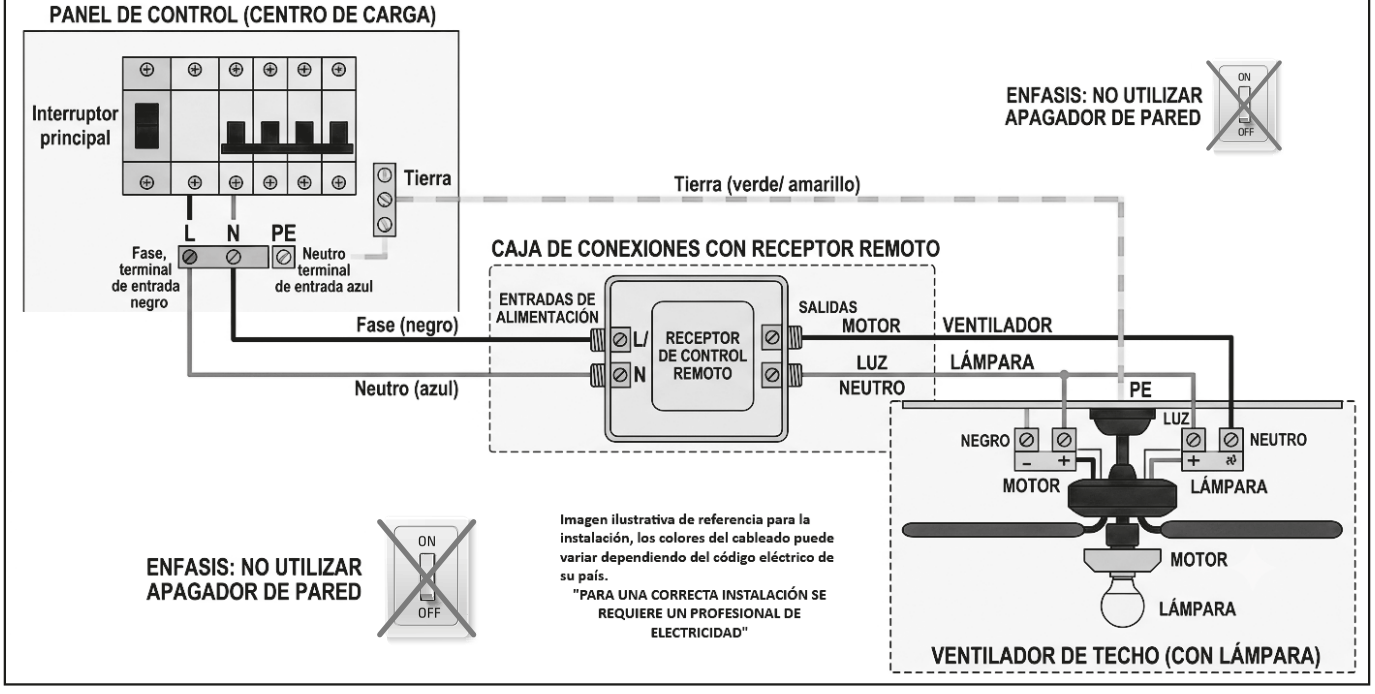

CONSEJOS DE SEGURIDAD

Para prevenir el riesgo de incendio, descarga eléctrica y lesiones personales graves, por favor siga estas instrucciones:

1. Revisión del Manual del Usuario: Antes de instalar su nuevo ventilador, lea detenidamente el manual del usuario y la información de seguridad. Revise cuidadosamente los dibujos de ensamblaje para verificar si falta algún componente.
2. Apagar la Energía: Asegúrese de desconectar el suministro eléctrico cuando instale, repare o limpie la luminar- ia. Para garantizar la seguridad y prevenir posibles descargas eléctricas, no basta con simplemente apagar el interruptor de la pared. Antes de realizar el cableado, asegúrese de apagar la electricidad en el cuadro de fusibles principal. Todo el cableado debe realizarse de acuerdo con los códigos eléctricos nacionales y locales. Además, es importante poner a tierra adecuadamente el ventilador de techo como medida preventiva contra posibles descargas eléctricas.
3. Requisitos Eléctricos y Estructurales: Su nuevo ventilador de techo requerirá una línea de suministro eléctrico con puesta a tierra de 110-240V 50/60Hz y un circuito de 15 amperios. De acuerdo con los códigos eléctricos, es necesario usar una caja de salida clasificada para ventiladores para soportar el peso adicional y el movimiento asociado con un ventilador de techo. Una caja clasificada para ventiladores estará claramente etiquetada como tal y generalmente está diseñada para soportar ventiladores de techo que pesen hasta 55 libras. Las cajas de salida clasificadas para ventiladores están disponibles en diversas clasificaciones y diseños. Es esencial asegurarse de que la clasificación de la caja de salida de su ventilador de techo cumpla con los requisitos para el ventilador de techo específico que está instalando.
4. No Introduzca Objetos en las Aspas: No inserte ningún objeto en las aspas del ventilador mientras el ventilador esté en funcionamiento.
5. Supervisar a los Niños: Este aparato no está destinado para ser utilizado por niños pequeños o personas con discapacidades sin supervisión. Asegúrese de que los niños pequeños sean supervisados de cerca para evitar que jueguen con el aparato.
6. Consulte a un Electricista Licenciado: Antes de instalar su ventilador de techo, consulte la sección sobre el método adecuado de cableado para su ventilador. Si considera que le falta suficiente conocimiento o experiencia en cableado, se recomienda encarecidamente que un electricista licenciado instale su ventilador.
7. Elegir el Lugar de Montaje Apropiado: Los ventiladores de techo deben instalarse o montarse en el centro de la habitación y posicionarse de 7 pies (2.13 m) a 10 pies (3.05 m) del suelo y a 46 cm de las paredes. Si la altura del techo lo permite, se recomienda instalar el ventilador entre 7 pies (2,13 m) y 10 pies (3.05 m) sobre el suelo para lograr un flujo de aire óptimo.

Preparación de herramientas antes de la instalación:

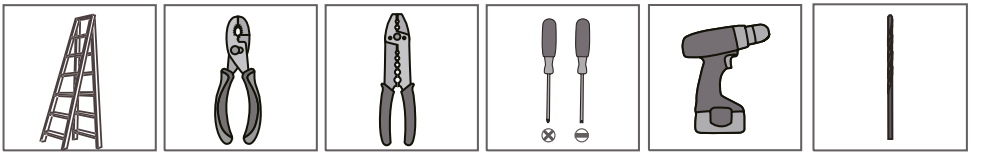

☑ Escalera ☑ Alicates ☑ Pelacables ☑ Screwdrivers ☑ Taladro eléctrico (opcional) ☑ Broca (opcional)

If mounting to a support structure, you will also need the optional tools.

MANUAL DE INSTALACIÓN

Desempaquetado de su ventilador

Desempaquete su ventilador y revise el contenido. Verifique cada elemento antes de la instalación. Para reducir la posibilidad de arañazos o posibles daños, retire las piezas solo cuando sea necesario para la instalación.

Dibujo de Ensamblaje

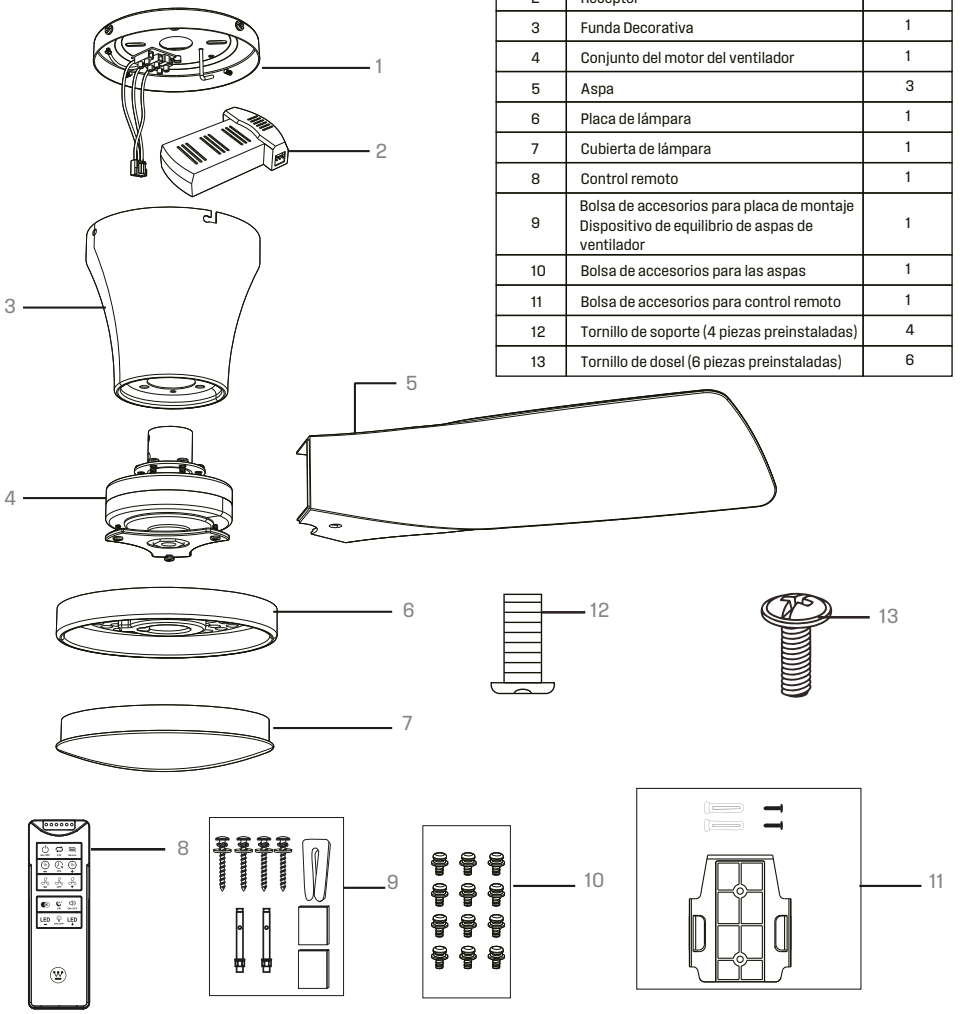

Lista de Piezas

Ref.#	DESCRIPCIÓN	CANT.
1	Soporte de montaje	1
2	Receptor	1
3	Funda Decorativa	1
4	Conjunto del motor del ventilador	1
5	Aspa	3
6	Placa de lámpara	1
7	Cubierta de lámpara	1
8	Control remoto	1
9	Bolsa de accesorios para placa de montaje Dispositivo de equilibrio de aspas de ventilador	1
10	Bolsa de accesorios para las aspas	1
11	Bolsa de accesorios para control remoto	1
12	Tornillo de soporte (4 piezas preinstaladas)	4
13	Tornillo de dosel (6 piezas preinstaladas)	6

Nota: Para el uso correcto del control remoto (8), consulte la página 14.

MANUAL DE INSTALACIÓN

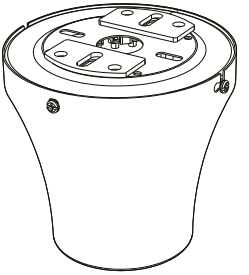

1-1. Retire el soporte de montaje y la funda decorativa.

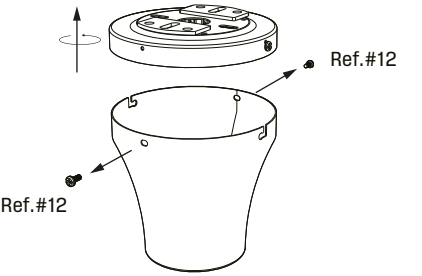

1-2. Afloje los dos tornillos en la ranura en 'L', luego retire los otros dos tornillos y gire para quitar el soporte.

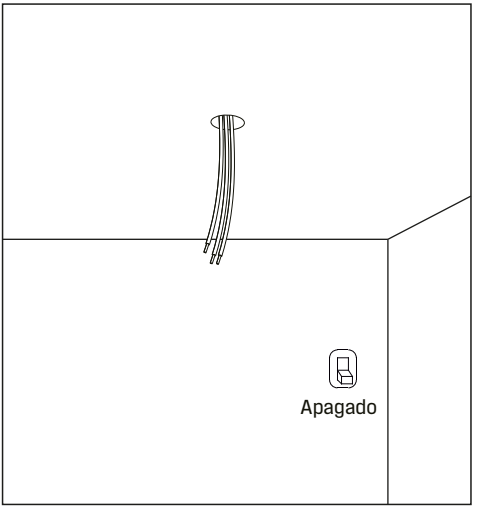

2-1. Asegúrese de que el suministro de energía principal al techo esté desconectado y apagado.

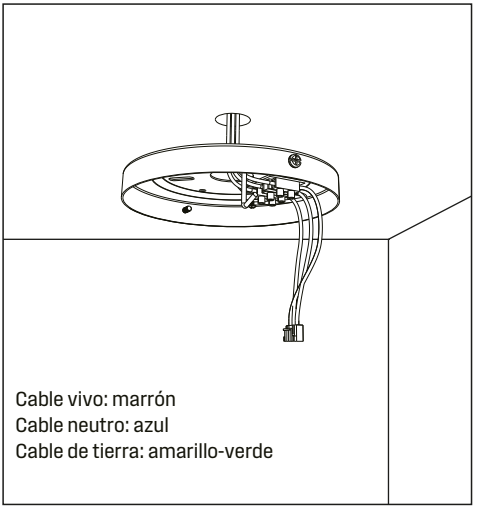

2-2. Conecte el cable vivo, el cable neutro y el cable de tierra al cable.

Techo de madera.

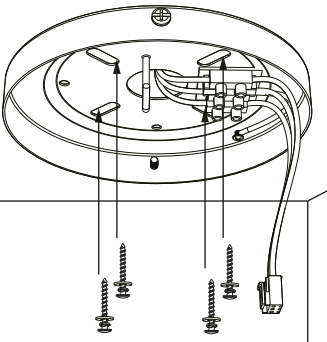

3-1. (Use la bolsa de accesorios Ref. Nº 9 para la placa de montaje).

Techo de concreto.

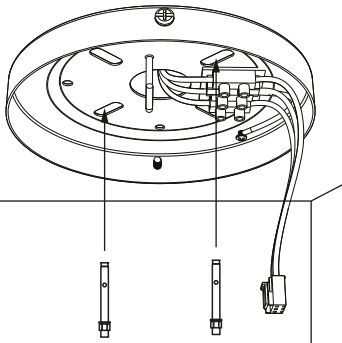

3-2. (Use la bolsa de accesorios Ref. #9 para la placa de montaje).)

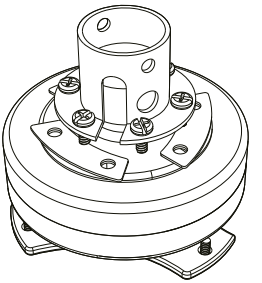

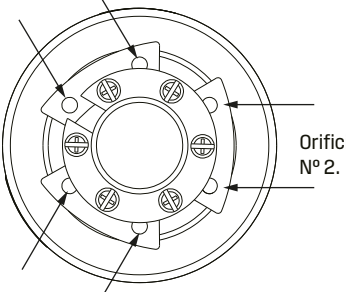

4. Retire el conjunto del motor del ventilador.

5. Fije la sección superior de la aspa del ventilador utilizando dos tornillos y asegure la sección inferior con un solo tornillo.
   Consulte la bolsa de accesorios.
   Referencia #10, para los componentes de las aspas.

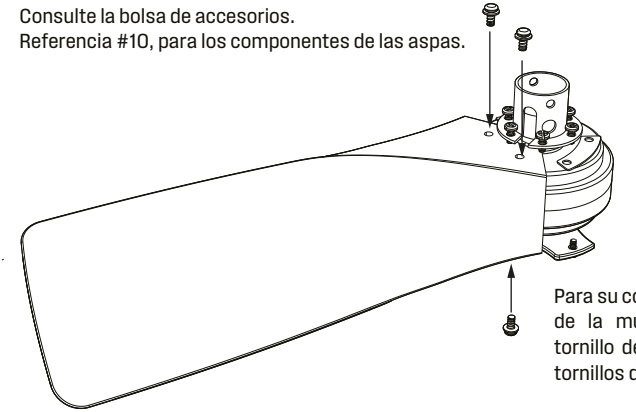

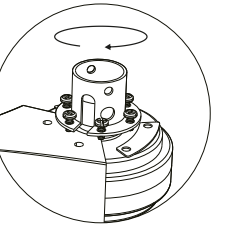

Para su conveniencia, alinee la posición de la muesca con cada orificio de tornillo del aspa antes de insertar los tornillos durante la instalación.

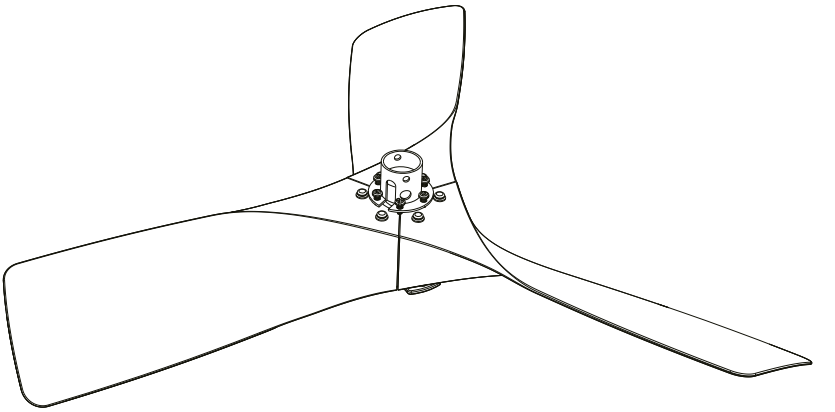

6. Complete la instalación de las tres aspas del ventilador.

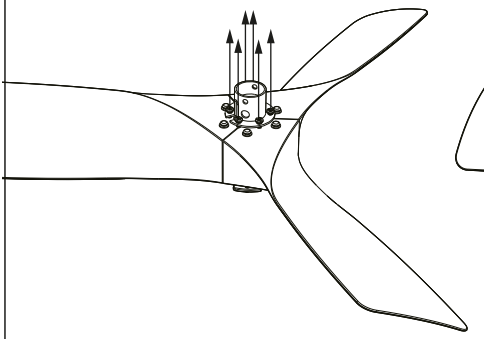

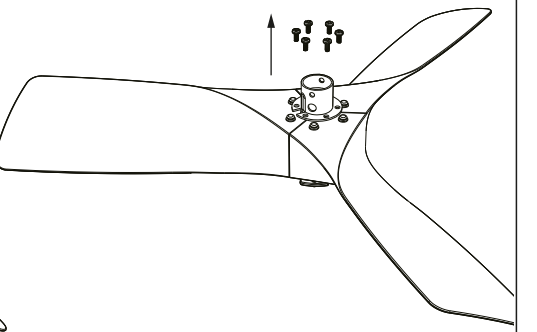

7. Utilice un destornillador para retirar los seis tornillos del motor del ventilador.

8. Pase el cable de alimentación del motor a través del orificio central de la cubierta decorativa y luego fije la cubierta decorativa al motor utilizando los seis tornillos que se retiraron previamente del motor.

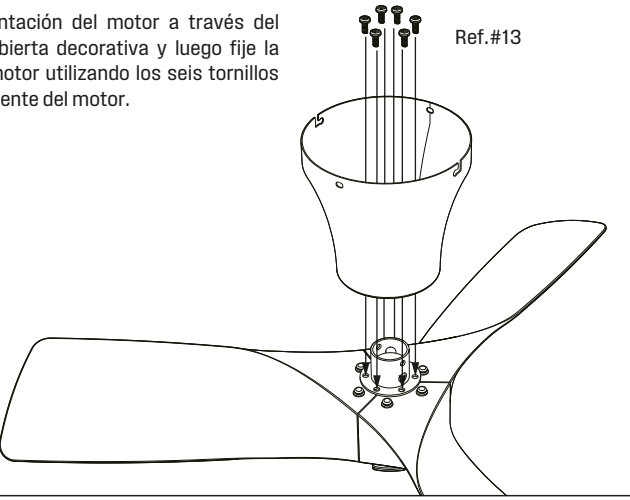

Ref.#13

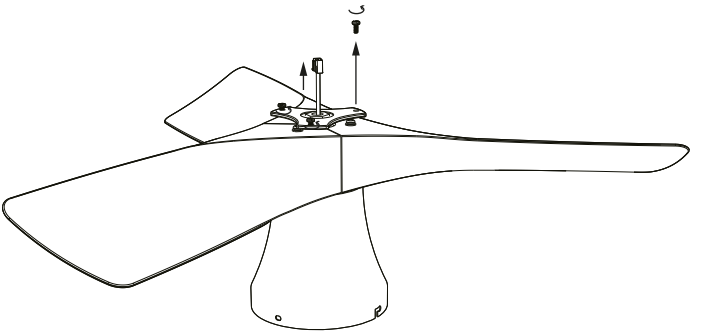

9. Afloja 2 de los 3 tornillos preinstalados (cualquiera) y retira completamente el tercer tornillo de la carcasa del motor del ventilador.

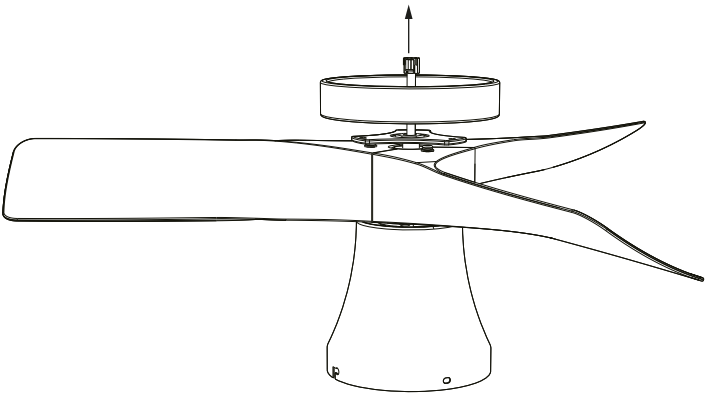

10. Extienda cuidadosamente el cable LED aproximadamente 5 cm (2 pulgadas) desde la placa triangular. Retire la placa de la lámpara y pase los terminales del cable LED a través del orificio en el centro de la placa de la lámpara.

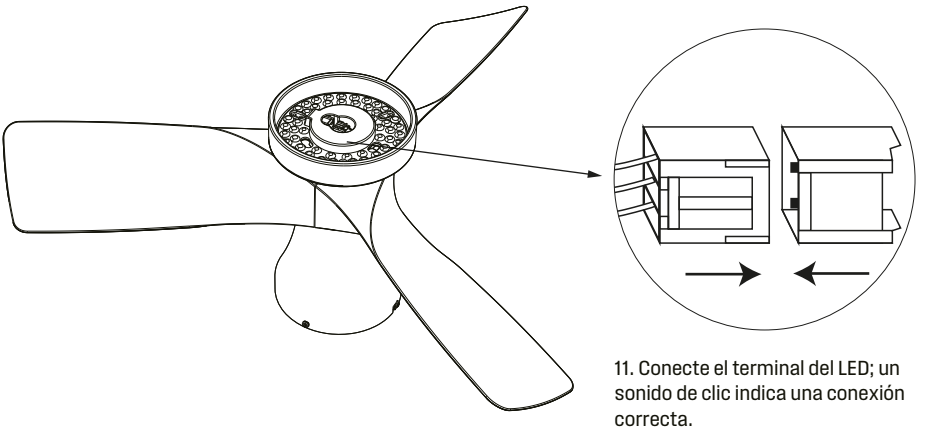

11. Conecte el terminal del LED; un sonido de clic indica una conexión correcta.

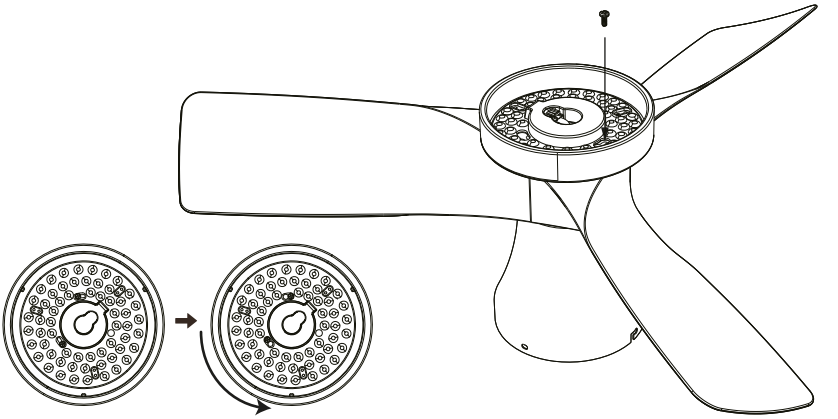

12. Fija el cuerpo de la lámpara girándolo en sentido horario. Luego, asegura la bandeja de la lámpara con los tornillos que acabas de retirar y aprieta los tres tornillos.

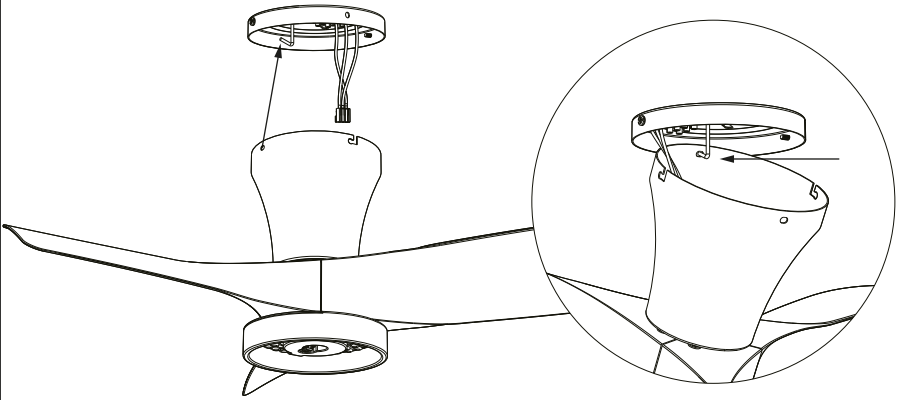

13. Suspenda el orificio de la cubierta decorativa en el gancho del soporte de montaje para facilitar la conexión de los cables.

Diagrama de cableado detallado.

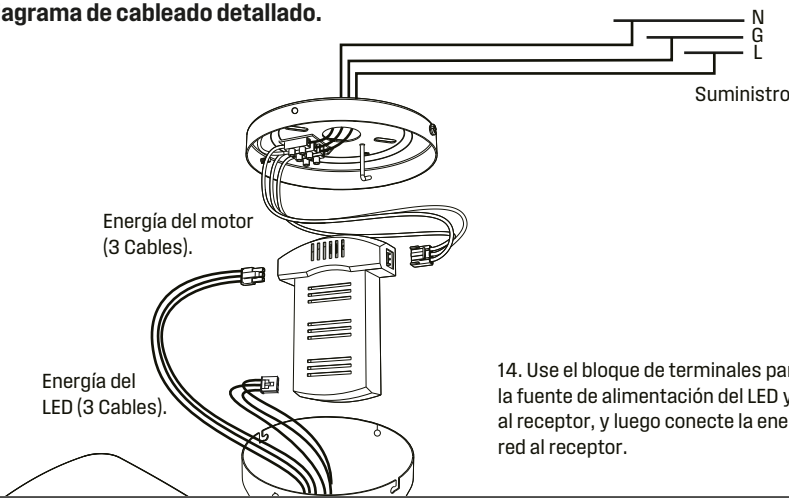

14. Use el bloque de terminales para conectar la fuente de alimentación del LED y del motor al receptor, y luego conecte la energía de la red al receptor.

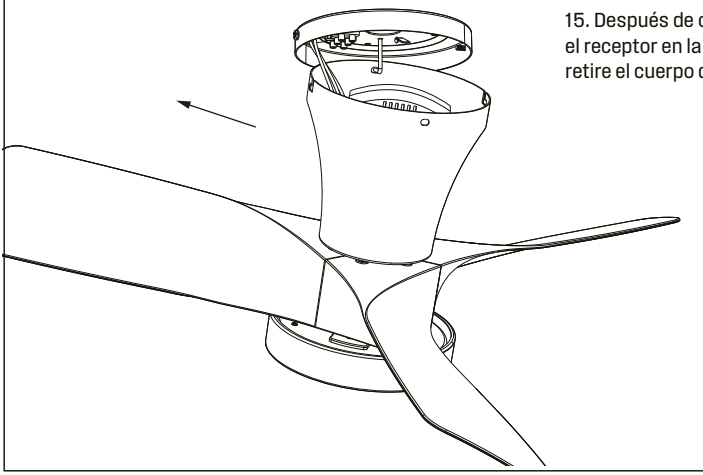

15. Después de conectar los cables, coloque el receptor en la placa de montaje y luego retire el cuerpo del ventilador del gancho

16. Coloque las dos ranuras de la cubierta decorativa sobre los dos tornillos del soporte de montaje y luego gire el ventilador en sentido antihorario 2-3 centímetros.

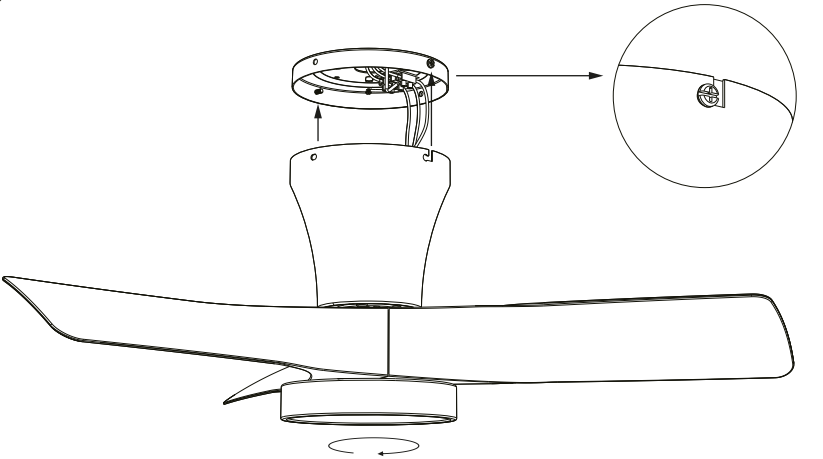

17.Use los dos tornillos que se retiraron en los pasos 1-2 y apriételos ambos. Asegure los dos tornillos en las dos ranuras de la cubierta decorativa.

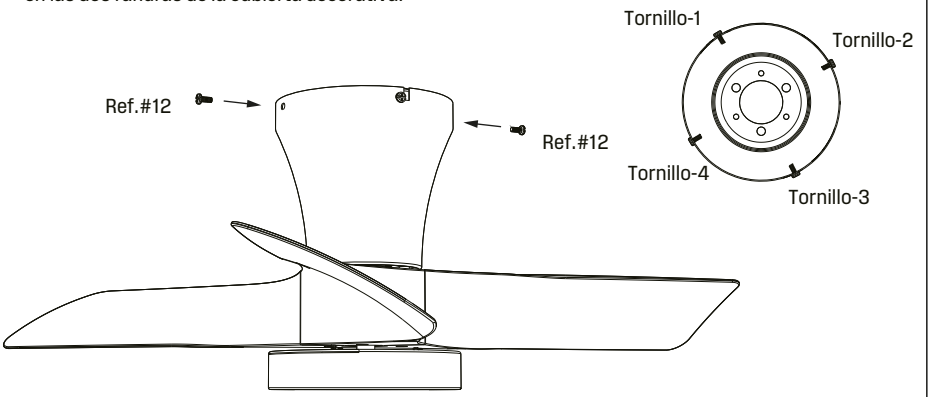

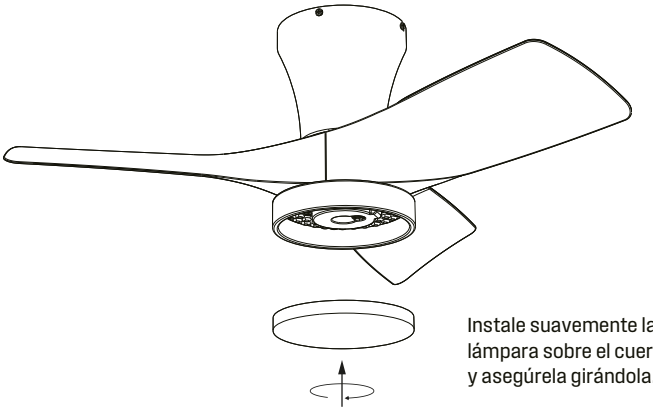

Instale suavemente la cubierta de la lámpara sobre el cuerpo de la lámpara y asegúrela girándola.

18. Instale la cubierta de la lámpara sobre el cuerpo de la lámpara y asegúrela girándola.

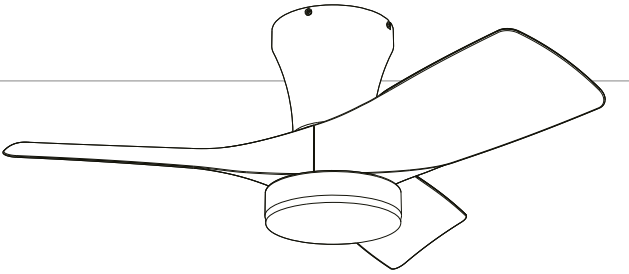

19. La instalación está completa.

Método para instalar la base:

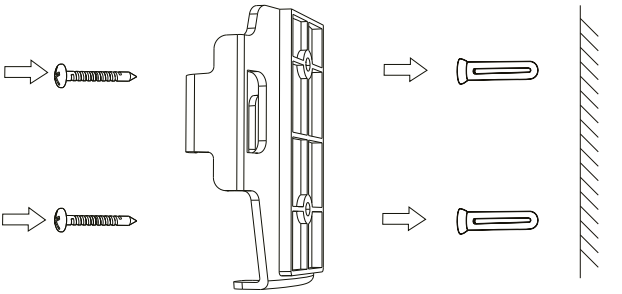

Fije con tornillos.

(Use la bolsa de accesorios Ref. #11 para el control remoto).

MANUAL DEL RECEPTOR

Precauciones del receptor:

1. El receptor está dividido en entrada y salida. Está estrictamente prohibido intercambiar las líneas de entrada y salida.
2. Voltaje de trabajo de este producto: AC 110-240V.
3. Si hay un interruptor de pared en el ventilador, debe estar encendido para un control efectivo.
4. Cable de entrada de energía: el cable blanco es el cable neutral (AC IN N), el cable negro es el cable vivo (AC IN L), y el cable verde es el cable de tierra (GROUND).
5. Cable de salida del motor: La secuencia de cableado es negro (MOTOR B), blanco (MOTOR W) y rojo (MOTOR R).
6. Cable de salida de la luz: El cable rojo es LED+(V+), el cable blanco es luz blanca LED (W-), y el cable negro es luz cálida LED (Y-).

ADVERTENCIA:

¡ALTA TENSIÓN! Desconecte la energía retirando el fusible o apagando el interruptor de circuito.
El cableado eléctrico utilizado en la instalación debe cumplir con los requisitos del Código Eléctrico Nacional local.

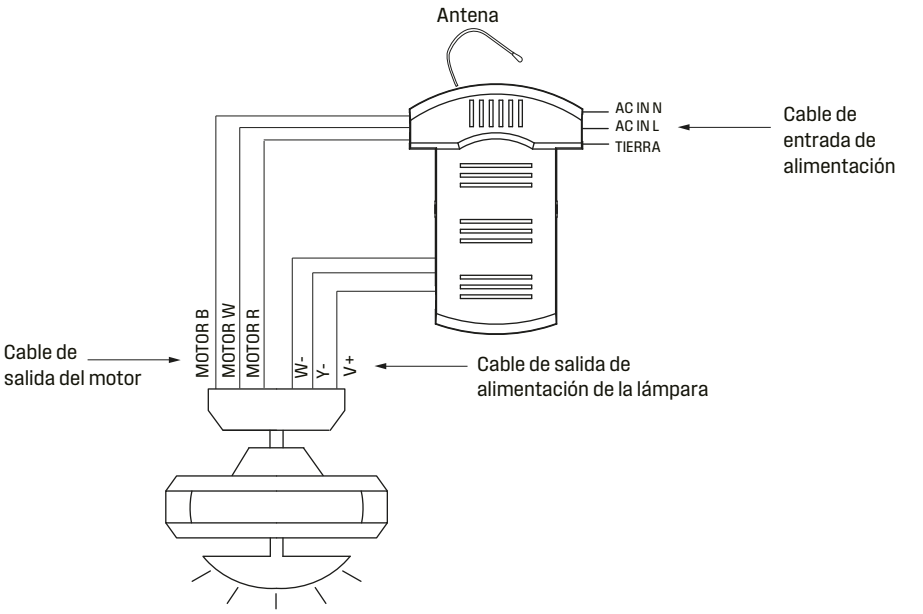

MANUAL DEL CONTROL REMOTO

1. Para operar el ventilador, instale 2 baterías AAA (no incluidas) en el control remoto.
2. Si no se va a utilizar durante períodos prolongados, retire las baterías para evitar daños al control remoto.
3. Guarde el control remoto lejos de temperaturas y humedad excesivas.
4. Asegúrese de que las polaridades de las baterías estén correctas al usar el control remoto.
5. El indicador LED parpadea cada vez que se presiona un botón.
6. Mantiene el estado específico de las luces y el ventilador durante al menos 15 segundos para activar la función de memoria, asegurando que sus preferencias se guarden.

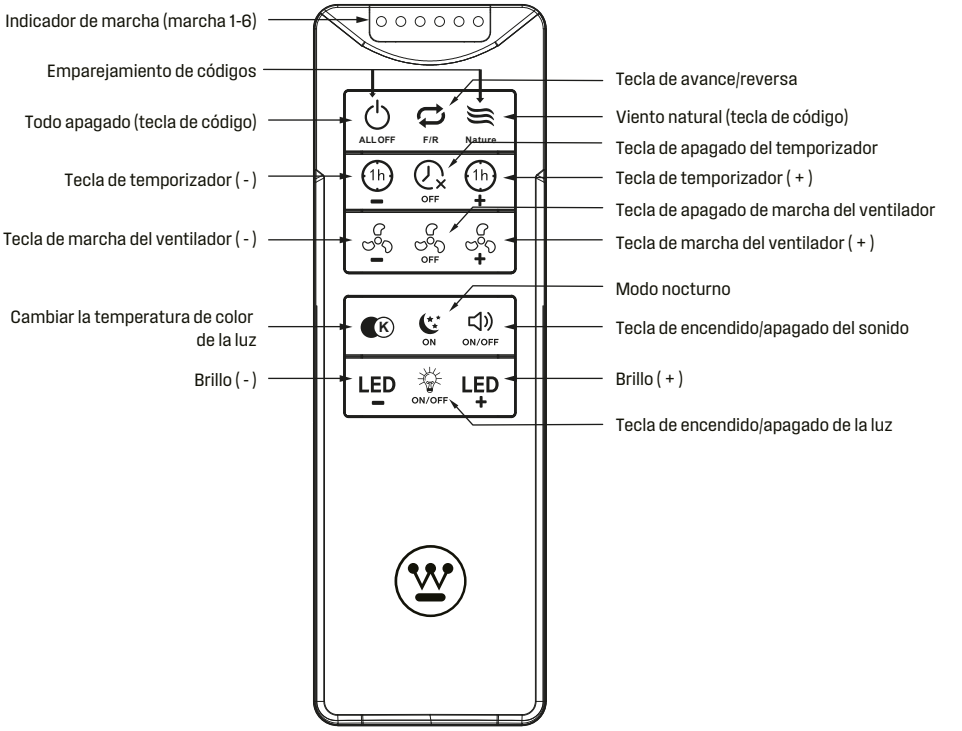

Cómo emparejar el código del ventilador con el control remoto?
Dentro de los 5 segundos después de encender la alimentación de red, mantenga presionados al mismo tiempo los botones "All Off" y "Nature" hasta que escuche un sonido "Di". Luego, el emparejamiento de códigos será exitoso.

Nota: Si se pierde el control remoto, use un control remoto nuevo para realizar el nuevo emparejamiento de códigos, y el control remoto antiguo quedará deshabilitado.

OPERACIÓN Y MANTENIMIENTO

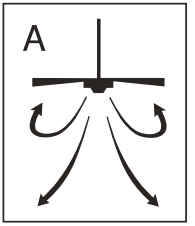

Operación

Encienda el ventilador y verifique su funcionamiento.
Las velocidades para clima cálido o frío dependen de factores como el tamaño de la habitación, la altura del ventilador, el número de ventiladores, etc.
Presione el mango del control remoto "F" o "R ".
Clima cálido/posición hacia abajo-(F) el ventilador gira en el sentido de las agujas del reloj. Una corriente de aire descendente crea un efecto refrescante como lo indica la ilustración A. Esto le permite ajustar el aire acondicionado a una temperatura más alta sin que afecte su comodidad.
Clima frío/posición hacia arriba-(R) el ventilador gira en sentido contrario a las agujas del reloj. Una corriente de aire ascendente aleja el aire caliente del área del ventilador de techo como lo indica la ilustración B. Esto le permite ajustar la calefacción a un nivel más bajo sin que afecte su comodidad.

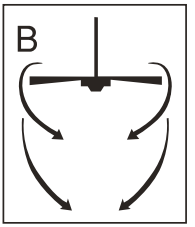

Mantenimiento

NOTA: Apague el ventilador y espere a que se detenga antes de cambiar la dirección hacia adelante/atrás con el interruptor deslizante.
1.El movimiento natural del ventilador podria hacer que se aflojen algunas conexiones. Verifique las conexiones de soporte, las piezas de fijación y los accesorios de las aspas dos veces al año. Cerciórese de que estén aseguradas.
2.Limpie el ventilador periódicamente para ayudar a mantener su apariencia nueva con el correr de los años. No use agua para limpiarlo, ya que podria dañar el motor o la madera o causar descarga eléctrica.
3. Use sólo un cepillo blando o un trapo sin pelusa para no rayar el acabado. El enchapado está sellado con una capa de laca para minimizar la decoloración o pérdida del brillo.
4. No hay necesidad de aceitar el ventilador. El motor tiene cojinetes de lubricación permanente.

GUIA PARA SOLUCIONAR PROBLEMAS

Si tiene dificultades para hacer funcionar su nuevo ventilador, podría ser a causa del armado, instalación o cableado incorrectos. En algunos casos, estos errores de instalación podrían ser confundidos con defectos. Si experimenta algún fallo, consulte esta guía para solucionar problemas. Si no puede solucionar el problema, consulte a un electricista calificado y no intente reparar conexiones eléctricas.

PROBLEMA	**SOLUCIÓN SUGERIDA**
1. Si el ventilador no arranca:	1. Compruebe los fusibles o disyuntores principales y del circuito derivado. 2. Compruebe el cableado del bloque de termingles comdo hizo en el paso No. 12 de la instalación. ADVERTENCIA: Asegúrese de que la alimentación principal esté apagada. 3. Asegurese de que el interruptor de marcha adelante/atrás esté firmemente en su posición. El ventilador no funcionará si el interruptor está en la posicion del medio. 4. Si el ventilador no arranca, póngase en contacto con un electricista calificado. No intente reparar conexiones eléctricas internas.
2. Si el ventilador es ruidoso:	1. Compruebe para asegurarse de que todos los tornillos del alojamiento del motor estén ajustados (no los apriete demasiado). 2. Compruebe para asegurarse de que los tornillos que fijan el soporte de la aspa del ventilador al motor estén apretados. 3. NO USE un control de velocidad variable de estado sólido. 4. Permita el "rodaje" del ventilador durante un periodo de 24 horas. La mayoría de los ruidos asociados con el ventilador nueva desaparecerán después de este periodo.
3. Si el ventilador oscila:	Todas las aspas se pesan y agrupan según el peso. Las maderas naturales varian en densidad y podrian hacer que el ventilador oscile aun cuando todas las aspas estén agrupadas por peso. Los siguientes procedimientos deberian eliminar la mayoria de los problemas de oscilación. Verifique la oscilación después de cada paso. 1. Verifique que todas las aspas estén firmemente atornilladas a los soportes de las aspas. 2. Verifique que todos los soportes de las aspas estén firmemente aseguradas al motor. 3. Asegurese de que el dosel y el soporte de montaje estén firmemente asegurados a la viga del techo. 4. Si la oscilacion de la aspa sigue siendo visible, es posible que al intercambiar dos aspas adyacentes (lado a lado) se redistribuya el peso y el funcionamiento sea más suave.
4. Si la luz no funciona:	1. Compruebe si hay lámparas defectuosas. 2. Verifique que el conector molex del alojamiento del interruptor esté conectado. 3. Si el conjunto de luces no funciona, pongase en contacto con un electricista calificado.

TABLE OF CONTENTS

Pages

ELECTRICAL DIAGRAM 1

SAFETY TIPS 2

INSTALLATION MANUAL 3

RECEIVER MANUAL 14

REMOTE CONTROLLER MANUAL 15

OPERATION AND MAINTENANCE 16

TROUBLESHOOTING GUIDE 16

SPECIFICATIONS

Model	79031
Input	110-240 V~ 50/60 Hz
Power	30 W DC Motor
Speeds	6
Remote Control	2 Batteries AAA (1.5V)
Timer	1-6 Hours
Size	30"
Net Weight	6.39 lb

ELECTRICAL DIAGRAM – REMOTE CONTROL CEILING FAN INSTALLATION

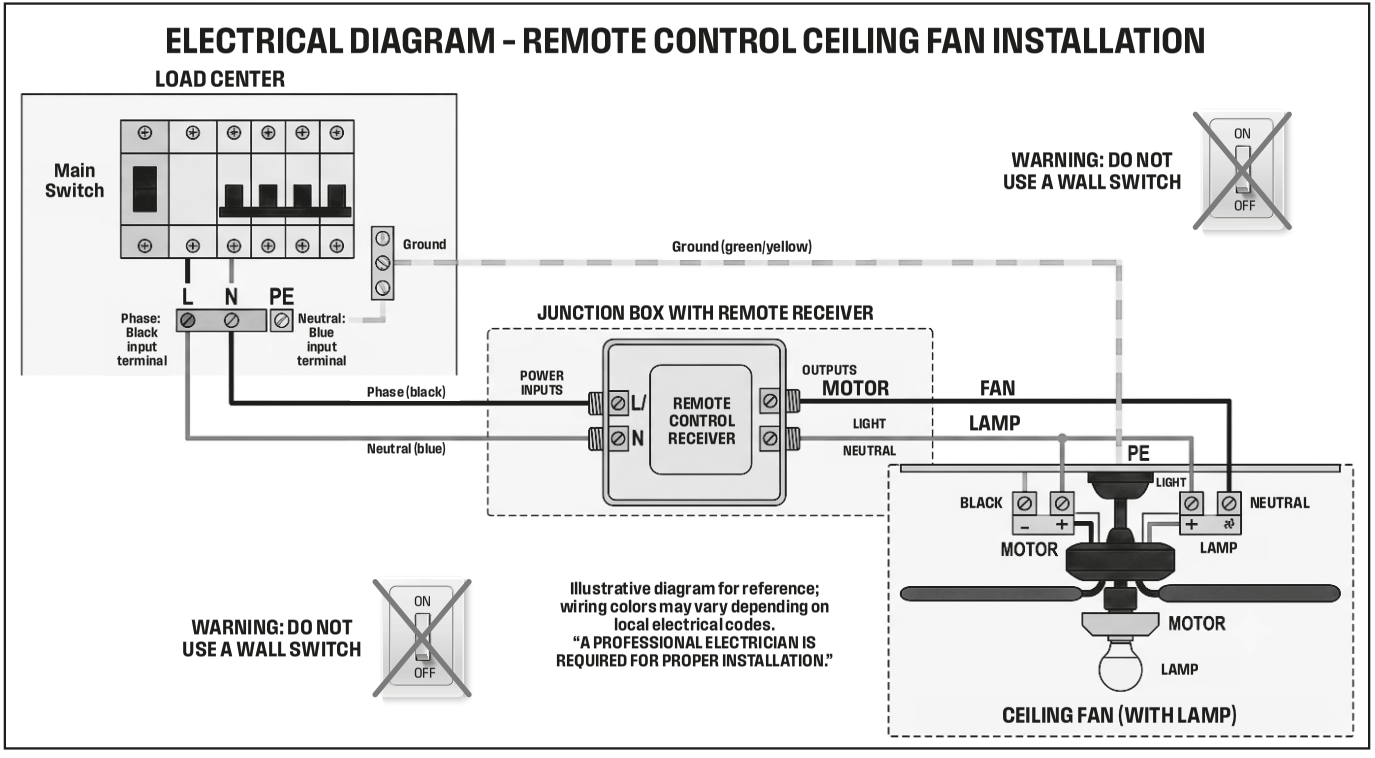

SAFETY TIPS

To prevent the risk of fire, electric shock, and serious personal injury, please follow these instructions:

1. Review the User Manual: Before installing your new fan, thoroughly read the user manual and safety information. Please review the assembly drawings carefully to check if any components are missing.
2. Turn Off Power: Please ensure to disconnect the power supply when installing, servicing, or cleaning the light fixture. To ensure safety and prevent potential electrical shock, it is not sufficient to simply turn off the wall switch. Prior to wiring, make sure to turn off the electricity at the main fuse box. All wiring should be done in accordance with national and local electrical codes. Additionally, it is important to properly ground the ceiling fan as a precautionary measure against possible electrical shock.
3. Electrical and Structural Requirements: Your new ceiling fan will require a grounded electrical supply Wires of 110-240V 50/60Hz and a 15 Amp circuit. According to electrical codes, it is necessary to use a fan-rated outlet box to support the additional weight and motion associated with a ceiling fan. A fan-rated box will be clearly labeled as such and is typically designed to support ceiling fans weighing up to 55 pounds. Fan-rated outlet boxes are available in various ratings and designs. It is essential to ensure that the rating of your ceiling fan outlet box meets the requirements for the specific ceiling fan you are installing.
4. No Objects in Blades: Do not insert any objects into the fan blades while the fan is in operation.
5. Supervise Children: This appliance is not intended for use by young children or individuals with disabilities without supervision. Ensure that young children are closely supervised to prevent them from playing with the appliance.
6. Consult a Licensed Electrician: Before installing your ceiling fan, consult the section on the proper wiring method for your fan. If you feel that you lack sufficient knowledge or experience in wiring, it is highly recommended to have a licensed electrician install your fan.
7. Choosing the Proper Mounting Location: Ceiling fans should be installed or mounted in the center of the room and positioned 7 to 10 feet (3.05 m) from the floor and 46 cm from the walls. If ceiling height allows, it is recommended to install the fan between 7 and 10 feet (3.05 m) above the floor for optimal airflow

Tool Preparation Prior to Installation

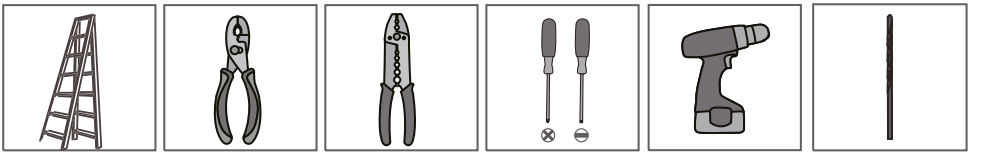

Ladder ☑ Pliers ☑ Wire Strippers ☑ Screwdrivers ☑ Power Drill (optional) ☑ Drill Bit (optional)

If mounting to a support structure, you will also need the optional tools.

INSTALLATION MANUAL

Unpacking Your Fan

Unpack your fan and check the contents. Please check each item prior to installation. To reduce the chance of scratch or possible damages, please only remove the parts when required for installation.

Assembly Drawing

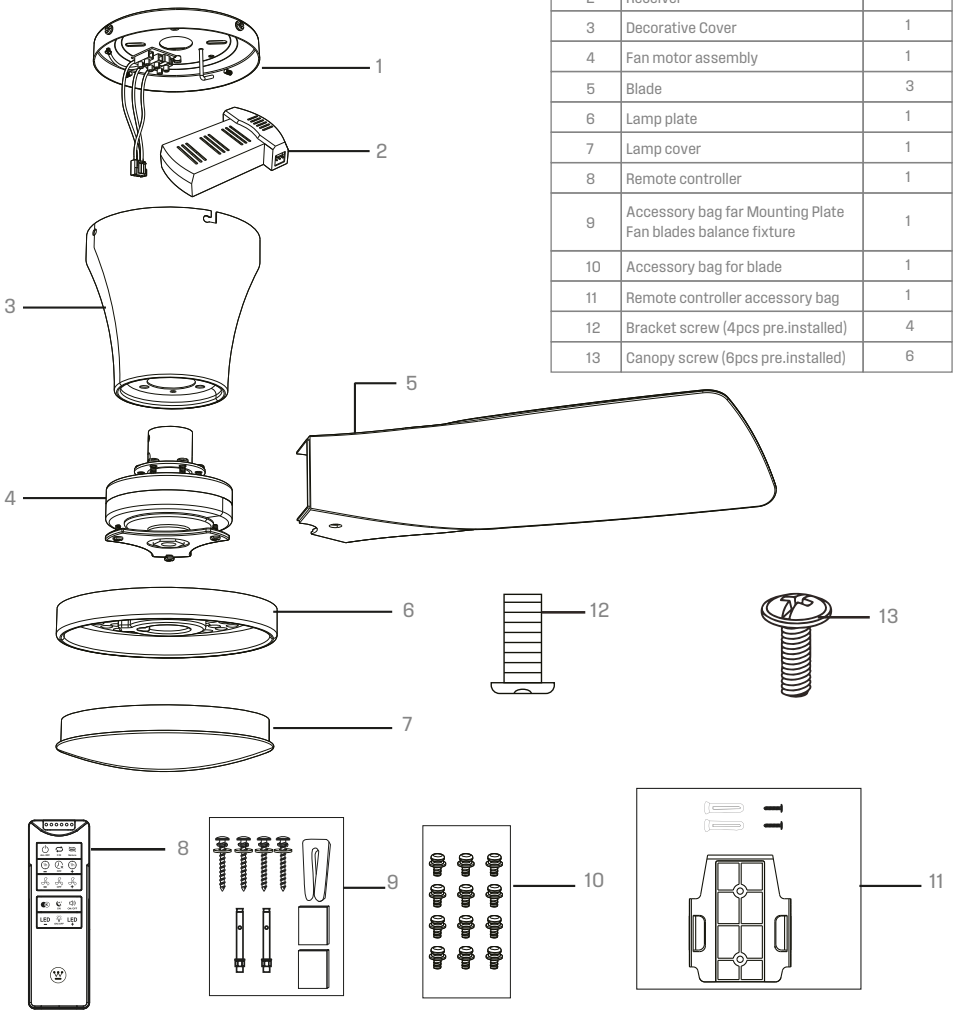

Parts List

Ref.#	Description	QTY
1	Hanger bracket	1
2	Receiver	1
3	Decorative Cover	1
4	Fan motor assembly	1
5	Blade	3
6	Lamp plate	1
7	Lamp cover	1
8	Remote controller	1
9	Accessory bag far Mounting Plate Fan blades balance fixture	1
10	Accessory bag for blade	1
11	Remote controller accessory bag	1
12	Bracket screw (4pcs pre.installed)	4
13	Canopy screw (6pcs pre.installed)	6

Note: For correct use of the remote control (8), see page 14.

INSTALLATION MANUAL

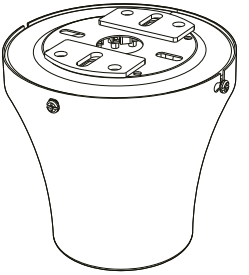

1-1. Remove the Mounting bracket and Decorative Cover.

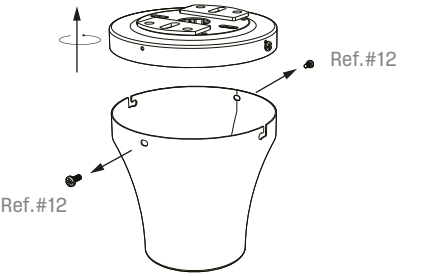

1-2. Loosen the two screws in the 'L' slot, and then remove the other two screws and rotate to remove the bracket.

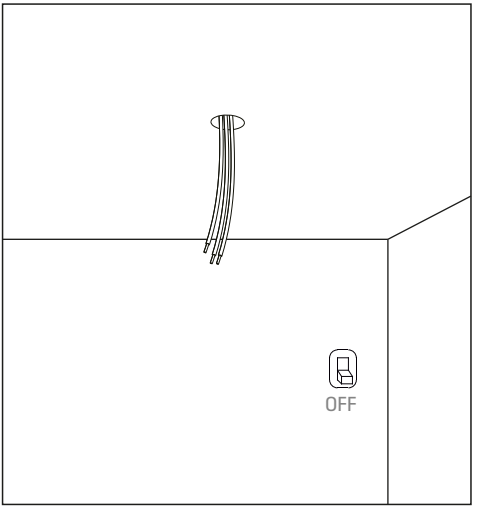

2-1. Ensure that the main power supply to the ceiling is reserved and turned off.

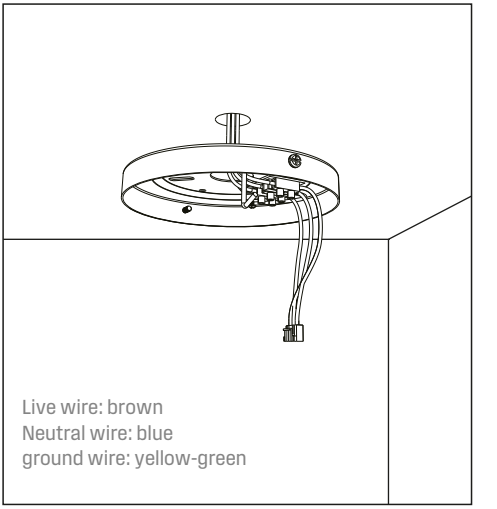

2-2. Connect the live wire, neutral wire, and ground wire to the cord.

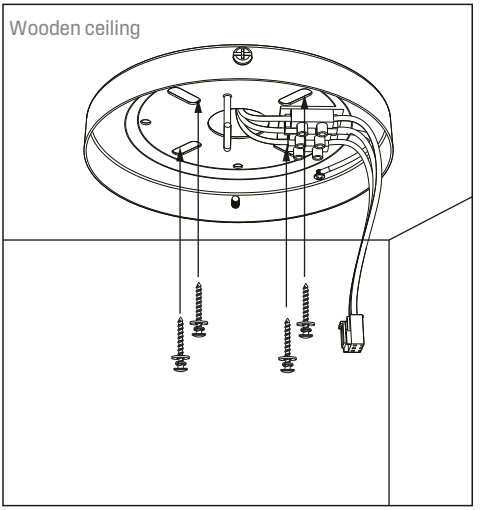

3-1. (Use the Accessory bag Ref.#9 for Mounting plate)

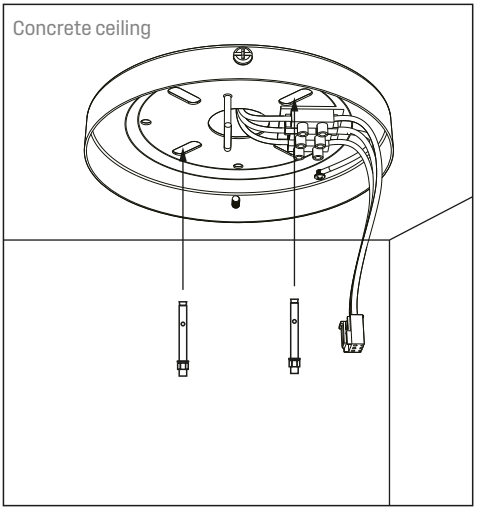

3-2. (Use the Accessory bag Ref.#9 for Mounting plate)

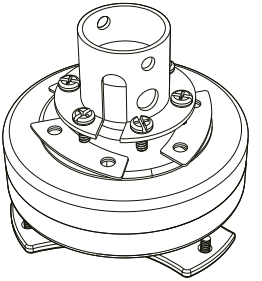

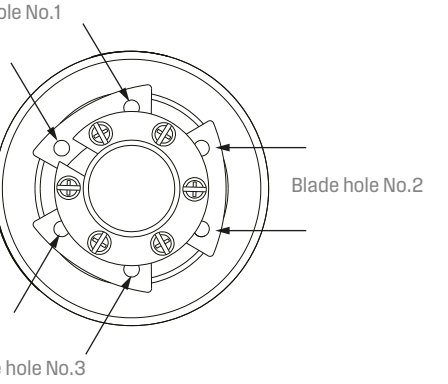

4. Take out the fan motor assembly.

5. Fasten the upper section of the fan blade using two screws, and secure the lower section with a single screw. Refer to Accessory Bag Reference #10 for the blade components.

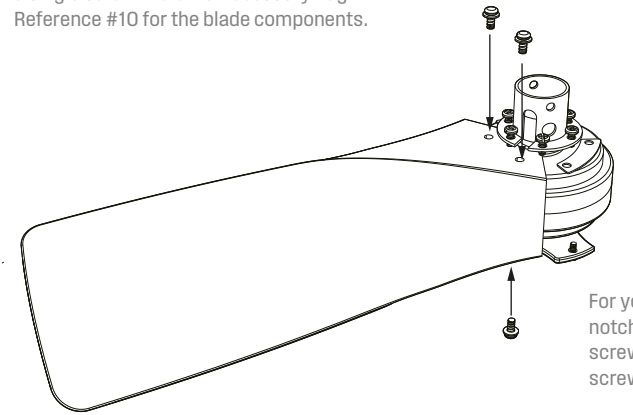

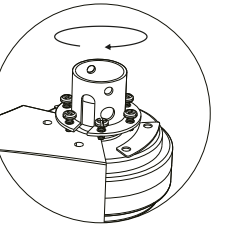

For your convenience, align the notch position with each blade screw hole before inserting the screws during installation.

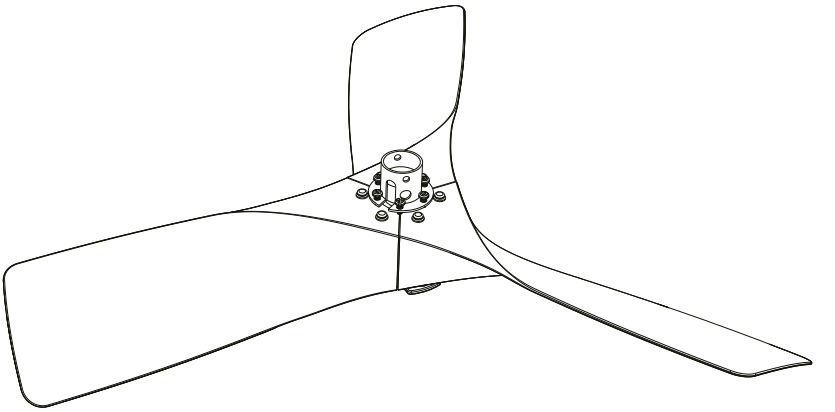

6. Finish the installation of all three fan blades.

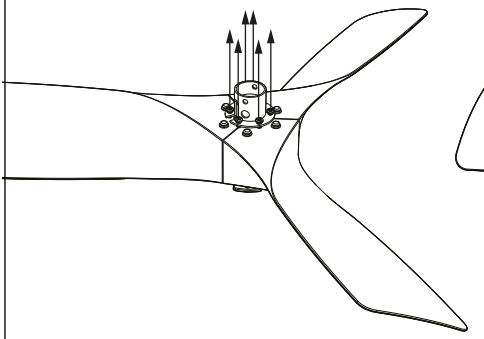

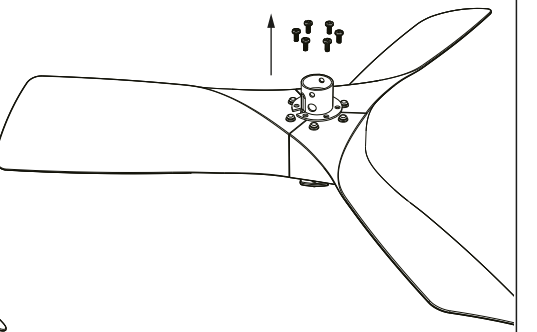

7.Use a screwdriver to unscrew the six screws from the fan motor.

8.Thread the power cord of the motor through the central hole of the decorative cover and then secure the decorative cover onto the motor using the six screws that were previously removed from the motor.

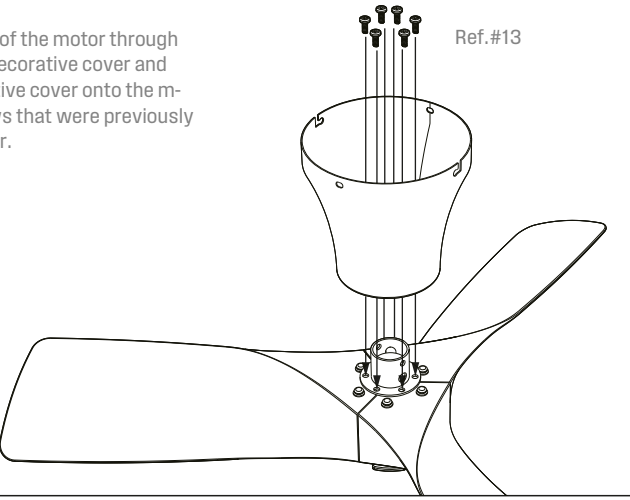

Ref.#13

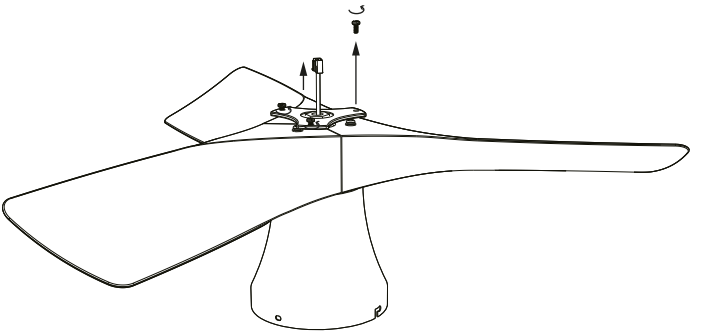

9.Loosen (any) 2 of the 3 pre-installed screws and completely remove the third screw from the fan motor housing .

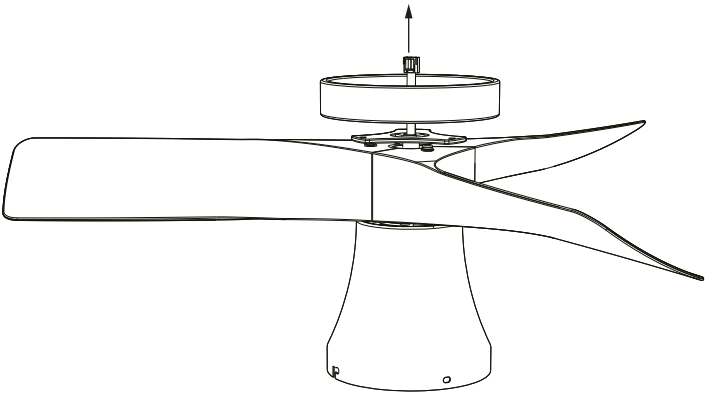

10. Carefully extend the LED wire about 2 inches away from the triangular plate.
Remove the lamp plate and pass the wire terminals of the LED through the hole at the center of the lamp plate.

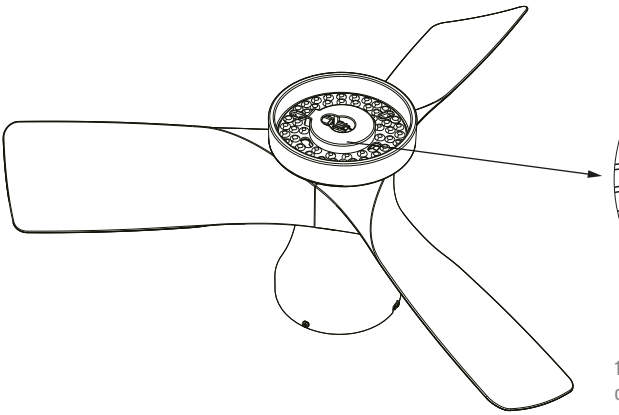

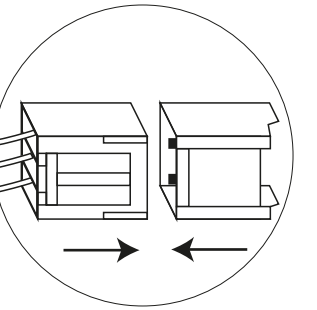

11.Connect the LED terminal; a clicking sound indicates a proper connection.

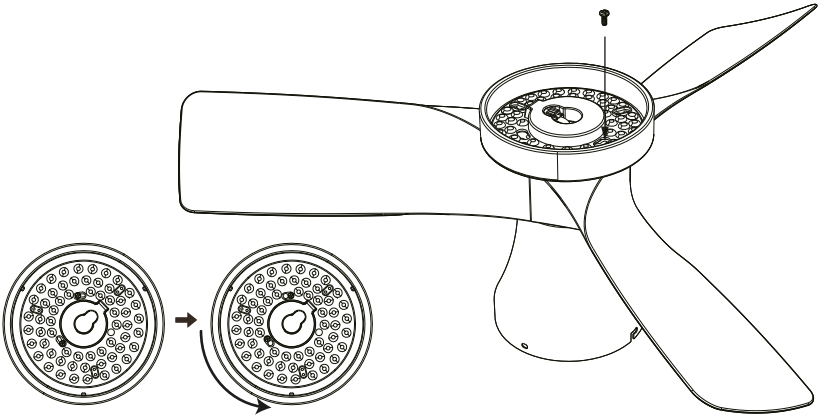

12. Fix the lamp body on the lamp by rotating it clockwise, Then lock the Lamp Tray with the screws you just removed and tighten the three screws.

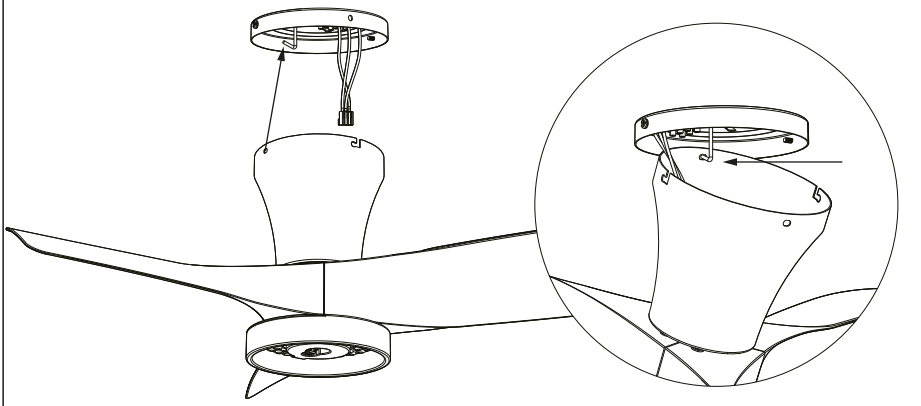

13.Suspend the hole in the decorative cover on the hook of the mounting bracket to make wire connection easier.

Detailed wiring diagram

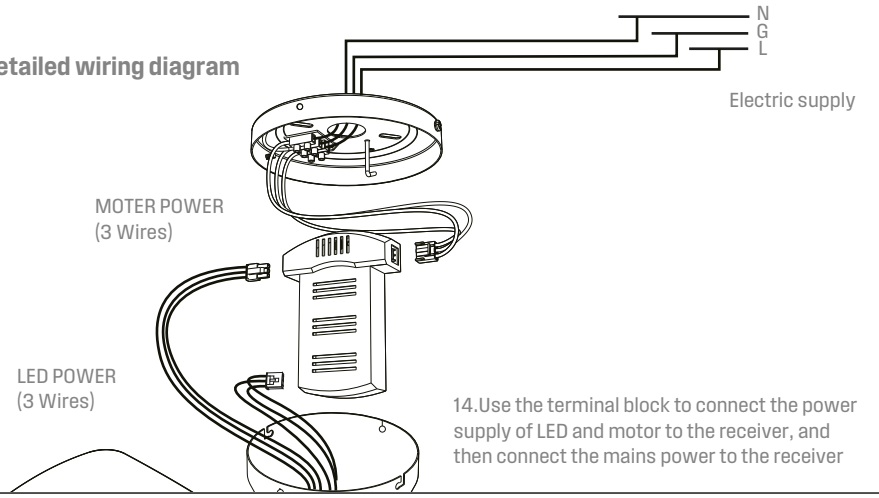

14.Use the terminal block to connect the power supply of LED and motor to the receiver, and then connect the mains power to the receiver

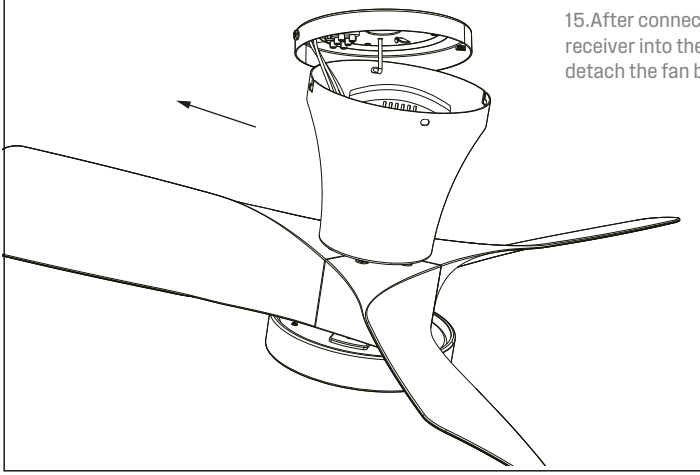

15.After connecting the wires, place the receiver into the mounting plate,and then detach the fan body from the hook.

16.Hang the two slots on the decorative cover onto the two screws of the mounting bracket, and then rotate the fan anticlockwise by 2-3 centimeters.

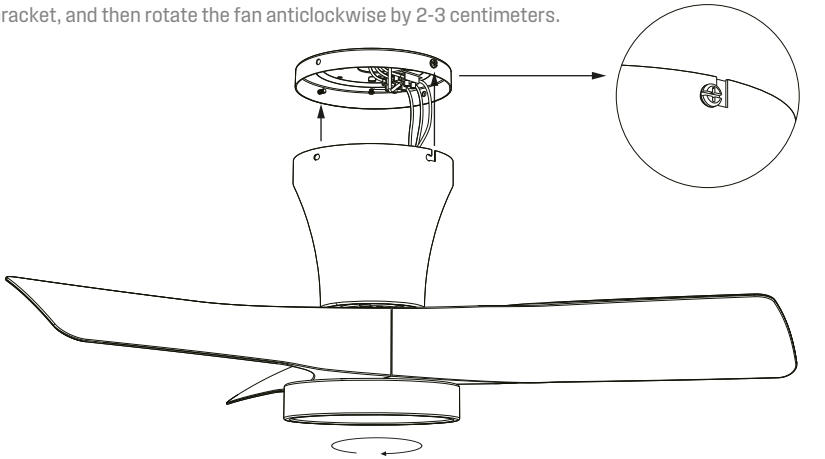

17.Use the two screws that were removed in step 1-2 and tighten them both. Secure the two screws on the two slots of the decorative cover.

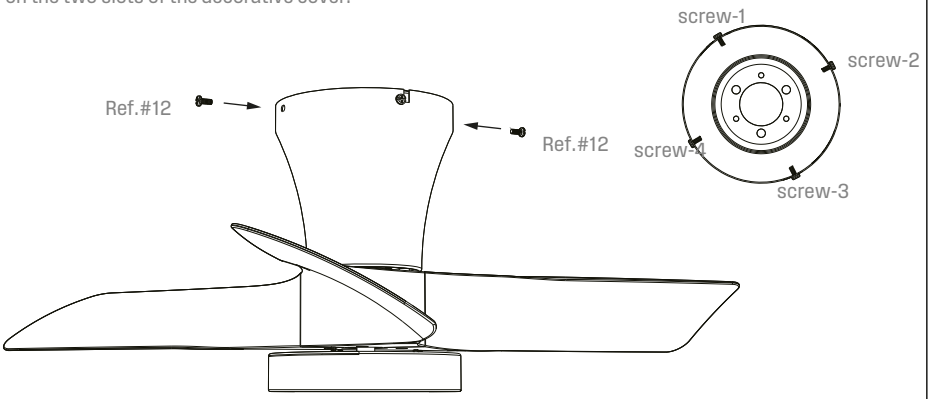

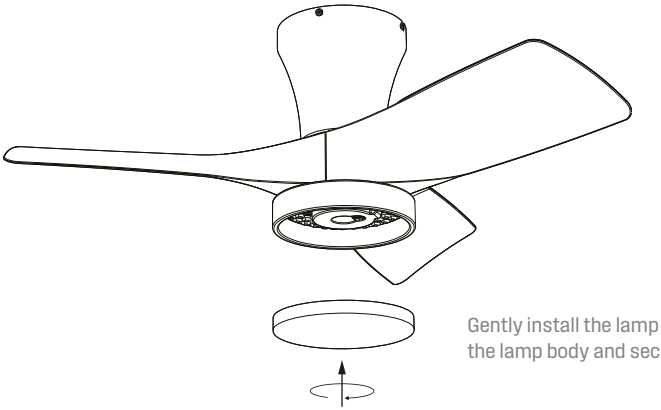

Gently install the lamp cover onto the lamp body and secure it by rotating.

18.Install the lamp cover onto the lamp body and secure it by rotating.

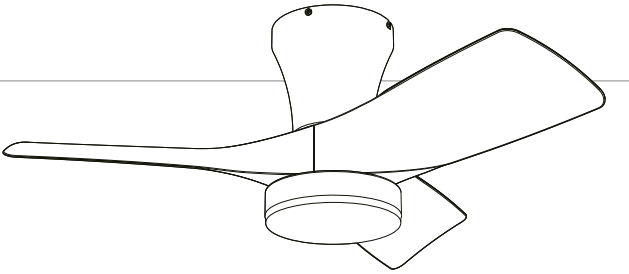

19.The installation is complete

Method for Installing the Base:

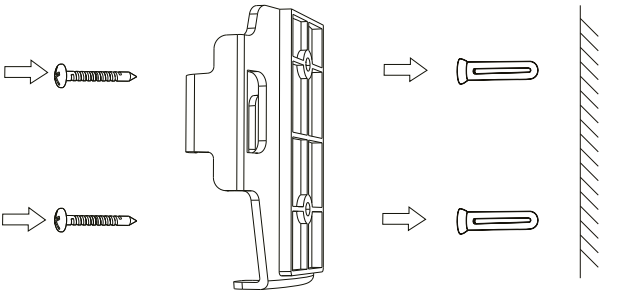

Fasten with screws.

(Use the Accessory bag Ref.#11 for remote control)

RECEIVER MANUAL

Receiver precautions:

1. The receiver is divided into input and output. It is strictly prohibited to switch the input and output lines.
2. Working voltage of this product: AC 110-240V
3. If there is a wall switch on the fan, it must be turned on for effective control.
4. Power input wire: the white wire is the neutral wire (AC IN N), the black wire is the live wire (AC IN L), and the green wire is the ground wire (GROUND)
5. Motor output wire: The wiring sequence is black (MOTOR B), white (MOTOR W) and red (MOTOR R).
6. Lamp power output wire: The red Wires is LED+(V+), the white Wires is LED white light (W-), and the black wires is LED warm light (Y-).

WARNING:

HIGH VOLTAGE! Disconnect power by removing the fuse or turning off the circuit breaker.

The electrical wiring used in the installation must comply with local National Electrical Code requirements.

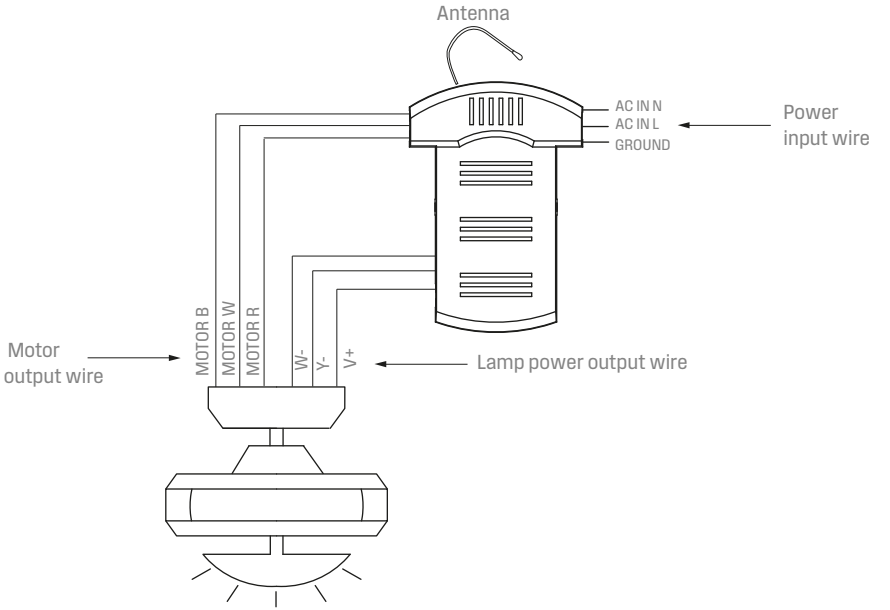

REMOTE CONTROLLER MANUAL

1. To operate the fan, please install 2 AAA batteries(not included) in the remote controller.
2. If not used for extended periods of time,remove the batteries to prevent damage to the remote controller.
3. Store the remote controller away from excessive temperatures and humidity.
4. Ensure correct battery polarities are in place when using the remote controller.
5. LED indicator flashes each time a button is pressed.
6. Maintains the specific status of lights and fans for at least 15 seconds to activate the memory function, ensuring your preferences are saved.

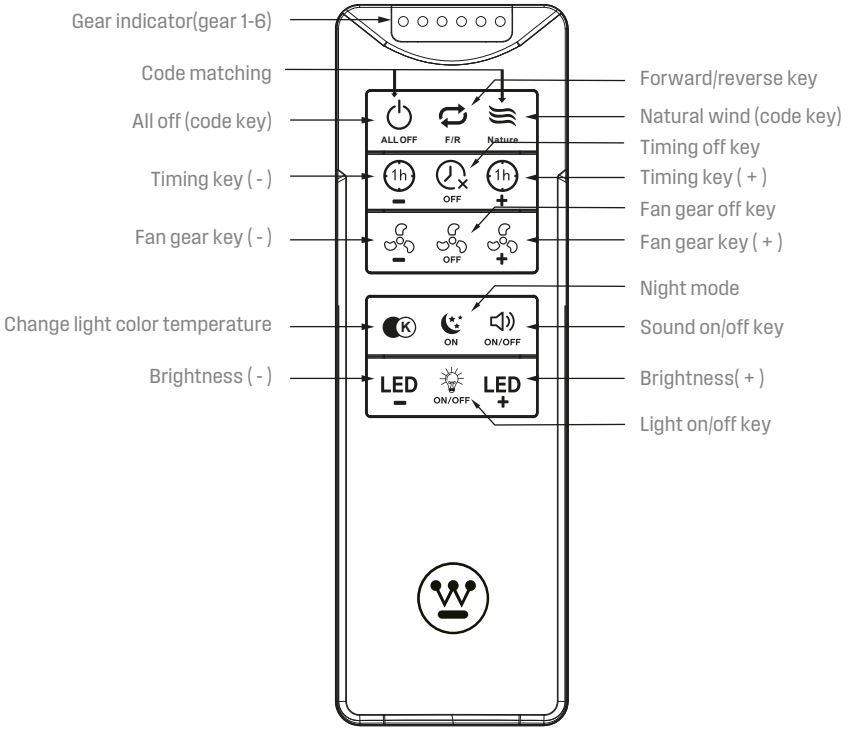

How to pair the code of the fan and the remote controller?
Within 5 seconds after turning the mains power on, keep pressing the " All Off " + " Nature " two buttons at the same time until you hear a "Di" sound, then the code matching is successful.
Note: if the remote controller is lost, pls use a new remote controller to do new code matching, then the old remote controller is disabled

OPERATION AND MAINTENANCE

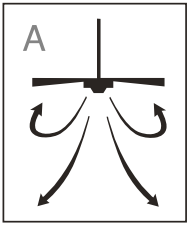

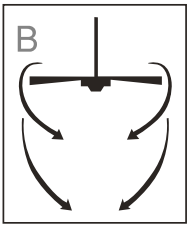

Operation

Turn on the power and check operation of fan.

Speed settings for warm or cool weather depend on factors such as room size, ceiling height, number of fans and so on.

Press the remote control handle "F" or "R".

Warm weather/down position-(F) Fan rotates clockwise. The downward airflow produces the cooling effect shown in Figure A. A downward air flow creates a cooAect as shown in illustration A.

This allows you to set your air conditioner on a higher temperature setting without affecting your comfort.

Cool weather/rising position-(R) The fan rotates counterclockwise.An upward airflow moves warm air off the ceiling area as shown in illustration B.

This allows you to set your heating unit on a lower setting without affecting your comfort.

NOTE: Turn o ffand wait for fan to stop before changing the setting of the forward/reverse slide switch.

Maintenance

1.Because of the fan's natural movement, some connections may become loose. Check the support connections, brackets, and blade attachments twice a year. Make sure they are secure.

2.Clean your fan periodically to help maintain its new appearance over the years. Do not use water when cleaning. This could damage the motor, or the wood, or possibly cause electrical shock.

3.Use only a soft brush or lint-free cloth to avoid scratching the finish. The plating is sealed with a lacquer coating to minimize discoloration or tarnishing.

4. There is no need to oil your fan. The motor has permanently lubricated bearings.

TROUBLESHOOTING GUIDE

If you have difficulty operating your new ceiling fan, it may be the result of incorrect assembly, installation, or wiring. In some cases, these installation errors may be mistaken for defects. If you experience any faults, please check this troubleshooting chart. If a problem cannot be remedied, please consult with your authorized electrician and do not attempt any electrical repairs yourself.

TROUBLE	SUGGESTED REMEDY
1. If fan does not start:	1. Check main and branch circuit fuses or circuit breakers. 2. Check wire connections as performed in step #12 of installation. CAUTION: Make sure main power is turned off. 3. Make sure forward/reverse switch is firmly in up or down position. Fan will not operate when switch is in the middle. 4. If the fan still will not start, contact a qualified electrician. Do not attempt to troubleshoot internal electrical connections yourself.
2. If fan sounds noisy:	1. Check to make sure all screws in motor housing are snug (not over tightened). 2. Check to make sure the screws which attach the fan blade holder to the motor are tight. 3. Some fan motors are sensitive to signals from Solid State variable speed controls. DO NOT USE a Solid State variable speed control. 4. Allow “break-in” period of 24 hours. Most noises associated with a new fan will disappear after this period.
3. If fan wobbles:	All blades are weighed and grouped by weight. Natural woods vary in density which could cause the fan to wobble even though all blades are weight-matched. The following procedures should eliminate most of the wobble. Check for wobble after each step. 1. Check that all blades are screwed firmly into blade holders. 2. Check that all blade holders are tightened securely to motor. 3. Make sure that canopy and mounting bracket are tightened securely to ceiling joist. 4. If blade wobble is still noticeable, interchanging two adjacent (side by side) blades can redistribute the weight and possibly result in smoother operation.
4. If light does not work:	1. Check for faulty light bulbs. 2. Check to see that the wire connections in the switch housing are connected. 3. If light kit will still not operate, contact a qualified electrician for assistance.

READ THIS INSTRUCTION BEFORE USING THE PRODUCT

2026

MADE IN CHINA

Imported and Distributed in Latin America by:
Westinghouse Lighting Latin America
France Field, 5th Street and 4th Avenue.
Colon Free Zone, Colon,
Republic of Panama
TEL / FAX. (507) 430-1737
www.westinghouselightinglatinamerica.com

® and Westinghouse are trademarks of
Westinghouse Electric Corporation. Used under licensee by
Westinghouse Lighting. All Rights Reserved.

LEA ESTE INSTRUCTIVO ANTES DE UTILIZAR EL PRODUCTO

2026

HECHO EN CHINA

Importado y Distribuido en Latinoamérica por:
Westinghouse Lighting Latin America
France Field, Calle 5ta y Avenida 4ta.
Zona Libre de Colón, Colón,
República de Panamá
TEL/FAX. (507) 430-1737
www.westinghouselightinglatinamerica.com

® y Westinghouse son una marca registrada de
Westinghouse Electric Corporation. Usado bajo licencia por
Westinghouse Lighting. Reservados todos los derechos.