Westinghouse

Manual del Usuario
User Manual

EURO SWIRL / VENTILADOR DE TECHO CON LUZ / 132 cm
78569 / Hierro
78583 / Bronce Rústico
72390 / Níquel Cepillado

EURO SWIRL / CEILING FAN WITH LIGHT / 52"
78569 / Iron
78583 / Rustic Bronze
72390 / Brushed Nickel



ETL LISTED US
Intertek
5021498

NO RETORNE ESTE PRODUCTO A LA TIENDA

Si tiene preguntas o necesita asistencia, por favor llame al siguiente número: (507) 430-1737.

DO NOT RETURN THIS PRODUCT TO THE STORE

If you have questions or need assistance, please call customer service at (507) 430-1737.

Consejos de Seguridad

HAGA LO SIGUIENTE: LEA Y GUARDE ESTAS INSTRUCCIONES.

PRECAUCIÓN: PARA REDUCIR EL RIESGO DE INCENDIO, DESCARGA ELÉCTRICA O LESIONES PERSONALES, INSTALE EL VENTILADOR EN UNA CAJA DE CONEXIONES ELÉCTRICAS QUE ESTE "DISEÑADA Y ACEPTADA PARA SOPORTAR VENTILADORES DE TECHO DE 25 KG (55 LB) O MENOS" ADEMÁS USE LOS TORNILLOS QUE SE PROVEEN CON LA CAJA DE CONEXIONES ELÉCTRICAS Y/O INSTALE DIRECTAMENTE A LA ESTRUCTURA DEL EDIFICIO. LA MAYORÍA DE LAS CAJAS DE CONEXIONES ELÉCTRICAS COMÚNMENTE UTILIZADAS PARA SOPORTAR ARTÍCULOS DE ILUMINACIÓN NO SON ACEPTADAS PARA LA COLOCACIÓN DE VENTILADORES DE TECHO Y PODRÍAN REQUERIR SU REEMPLAZO. CONSULTE A UN ELECTRICISTA CALIFICADO EN CASO DE DUDAS.

1. El trabajo de instalación y el cableado eléctrico los deben efectuar personas calificadas cumpliendo con todos los códigos y las normas aplicables, incluyendo las de incendio.
2. Use esta unidad sólo de la manera en que el fabricante quiere que se haga. Si tiene dudas, llame al fabricante.
3. Después de hacer las conexiones, empuje con cuidado las conexiones dentro de la caja de conexiones eléctricas con los conectores de cables mirando hacia arriba. Se deben separar los cables: el conductor de puesta a tierra y el conductor de puesta a tierra del equipo a un lado de la caja de conexiones eléctricas, y el conductor que no tiene puesta a tierra del otro lado de la misma.
4. Antes de comenzar a instalar el ventilador, apague la alimentación en el panel de servicio y bloquee el medio de desconexión del servicio para evitar que se encienda accidentalmente. Cuando no se puede bloquear el medio de desconexión del servicio eléctrico, fije de manera segura y un dispositivo de advertencia prominente, como un rótulo, al panel de servicio.
5. ¡Tenga cuidado! Lea todas las instrucciones y la información de seguridad antes de instalar su ventilador nuevo. Revise los diagramas de montaje incluidos.
6. Al cortar o perforar una pared o el cielo raso, no dañe el cableado eléctrico y otras instalaciones de servicios públicos ocultos.
7. Asegúrese de que el sitio para la instalación que escoja permita que el ventilador gire libremente sin obstrucciones. Deje un espacio mínimo de 7 pies (2.13 m) - 10 (3.05 m) pies desde el piso hasta el borde posterior de la aspa.
8. Para reducir el riesgo de incendios, choques eléctricos o lesiones personales, este ventilador se debe montar sobre una caja de conexiones eléctricas que tenga una marca que indique que es adecuada para soportar un ventilador. Además debe utilizar los tornillos correspondientes incluidos con la caja de conexiones eléctricas. (El montaje debe soportar por lo menos 25 kg - 55 lb.)
9. No doble los soportes para las aspas durante la instalación al motor, al balancear o durante la limpieza. No inserte objetos extraños entre las aspas mientras giran.
10. Fije el soporte de montaje usando sólo la tornillería suministrada con la caja de conexiones eléctricas. El ventilador sólo se debe montar en una caja de conexiones eléctricas marcada "Acceptable for Fan Support" (Aceptable para soportar ventiladores).
11. Para reducir el riesgo de incendios o choques eléctricos, no use este ventilador con un dispositivo de control de velocidad de estado sólido para ventilador, o un control de velocidad variable.
12. Si esta unidad se instalará sobre una bañera o una ducha, debe estar identificada como adecuada para ese tipo de aplicación.
13. NUNCA coloque un interruptor donde se pueda alcanzar desde una bañera o una ducha.
14. Antes de efectuar tareas de servicio o limpieza en la unidad, apague la alimentación en el panel de servicio y bloquee el medio de desconexión del servicio para evitar que se encienda accidentalmente. Cuando no se puede bloquear el medio de desconexión del servicio eléctrico, fije de manera segura y un dispositivo de advertencia prominente, como un rótulo, al panel de servicio.
15. Antes de realizar la instalación, es importante comprobar y volver a ajustar todos los tornillos, según corresponda.
16. Este aparato no se destina para utilizarse por personas (incluyendo niños), cuyas capacidades físicas, sensoriales o mentales sean diferentes o estén reducidas, o carezcan de experiencia o conocimiento, a menos que dichas personas reciban una supervisión o capacitación para el funcionamiento del aparato por una persona responsable de su seguridad. Los niños deben supervisarse para asegurar que ellos no empleen los aparatos como juguetes.

HERRAMIENTAS NECESARIAS

Destornillador Pinzas de corte Pinzas Escalera de mano

Safety Tips

OBSERVE THE FOLLOWING: READ AND SAVE THESE INSTRUCTIONS
WARNING: TO REDUCE THE RISK OF FIRE, ELECTRIC SHOCK, OR PERSONAL INJURY, MOUNT TO OUTLET BOX MARKED "ACCEPTABLE FOR FAN SUPPORT OF 25 KG (55 LB) OR LESS" AND USE MOUNTING SCREWS PROVIDED WITH THE OUTLET BOX AND/OR SUPPORT DIRECTLY FROM BUILDING STRUCTU MOST OUTLET BOXES COMMONLY USED FOR THE SUPPORT OF LUMINARIES ARE NOT ACCEPTABLE FOR FAN SUPPORT AND MAY NEED TO BE REPLACED. CONSULT A QUALIFIED ELECTRICIAN IF IN DOUBT.

1. Installation work and electrical wiring must be done by qualified person(s) in accordance with all applicable codes and standards, including fire-rated construction.
2. Use this unit only in the manner intended by the manufacturer. If you have any questions contact the manufacturer.
3. After making the wire connections, gently push connections into outlet box with wire nuts pointing up. The wires should be spread apart with the grounded conductor and the equipmen grounding conductor on one side of the outlet box and ungrounded conductor on the other side of the outlet box.
4. Before you begin installing the fan, Switch power off at Service panel and lock service disconnecting means to prevent power from being switched on accidentally. When the service disconnecting means cannot be locked, securely fasten a prominent warning device, such as a tag, to the service panel.
5. Be cautious! Read all instructions and safety information before installing your new fan. Review the accompanying assembly diagrams.
6. When cutting or drilling into wall or ceiling, do not damage electrical wiring and other hidden utilities.
7. Make sure the installation site you choose allows the fan blades to rotate without any obstructions. Leave a minimum clearance of 7 feet (2.13 m) to 10 feet (3.05 m) from the floor to the trailing edge of the blade.
8. To reduce the risk of fire, electric shock, or personal injury, this fan must be mounted to an outlet box marked suitable for fan support. And use mounting screws provided with the outlet box. (Mounting must support at least 25 kg - 55 lb.)
9. Do not bend blade holders during installation to motor, balancing or during cleaning. Do not insert foreign object between rotating blades.
10. Attach the mounting bracket using only the hardware supplied with the outlet box. Fan is only to be mounted to an outlet box marked "Acceptable for Fan Support".
11. To reduce the risk of fire or electric shock, do not use this fan with any solid state fan speed control device, or variable speed control.
12. If this unit is to be installed over a tub or shower, it must be marked as appropriate for the application.
13. NEVER place a switch where it can be reached from a tub or shower.
14. Before servicing or cleaning unit, Switch power off at Service panel and lock service disconnecting means to prevent power from being switched on accidentally. When the service disconnecting means cannot be locked, securely fasten a prominent warning device, such as a tag, to the service panel.
15. All set screws must be checked and re-lightened where necessary before installation.
16. This appliance is not intended for use by persons (including children) with reduced physical, sensory or mental different or reduced, or lack of experience or knowledge, unless such persons are supervision or training to operate the appliance a person responsible for their safety. Children should be supervised to ensure that they do not use the devices as toys.

TOOLS REQUIRED

Screwdriver Wire Cutters Pliers Step Ladder

Características Principales / Main Features

120 V~ 60 Hz 60 W **Bombillo / Light Bulb: 2 x 60 W**	**Neto Weight: 16.28 lb** **Peso neto: 7.4 kg**

INSTALACIÓN AL RAS
FLUSH MOUNT INSTALLATION

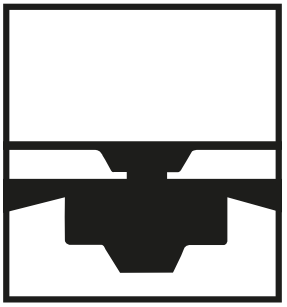

Para cielorrasos bajos
For low ceilings

INSTALACIÓN CON VARILLA VERTICAL
DOWNROD INSTALLATION

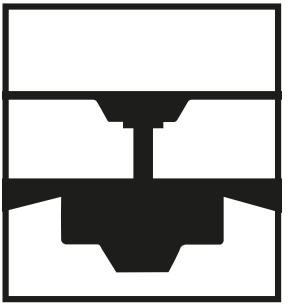

Para cielorrasos normales
For normal ceilings

INSTALACIÓN PARA CIELORRASOS ABOVEDADOS
VAULTED CEILING INSTALLATION

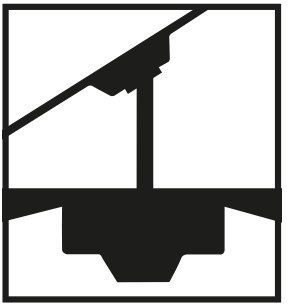

Podría requerir una varilla vertical más larga (se vende por separado)
May require a longer downrod (sold separately)

¡ADVERTENCIA!

Para reducir el riesgo de lesiones a personas, el ventilador debe instalarse de manera que las aspas estén a una altura mayor de 7 pies (2.13 m) a 10 (3.05 m) sobre el piso.

Este Ventilador está diseñado para ser usado en interiores.

CAUTION!

To reduce the risk of injury to persons, the fan must be installed so that the blades are at a height greater of 7 feet (2.13 m) to 10 feet (3.05 m) above the floor.

This fan is designed for indoor use.

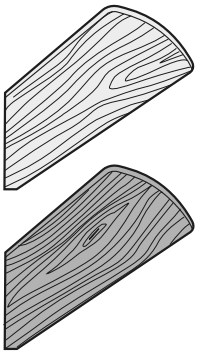

ASPAS DE DOBLE CARA
Las aspas del rotor de doble cara presentan dos superficies con un acabado de alta calidad. Invirtiendo las aspas puede Ud. producir un efecto decorativo adaptado a su ambiente o crear una decoración completamente nueva.
Observación: las superficies de las aspas de doble cara son distintas en función del modelo.

COMBO-BLADE
Combo-Blades feature two high quality finishes on one blade. Select the one that best complements your decor, or change the style with just a flip of the blade.
NOTE: Combo-Blade finishes vary, depending upon model.

Antes de la Instalación / Preparing the Installation

1.

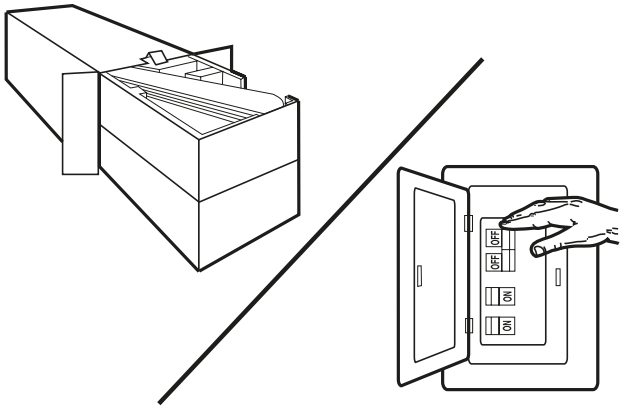

Quite el envoltorio e inspeccione detenidamente el ventilador para verificar que todas las piezas estén incluidas. Apague la alimentación en la caja de fusibles para evitar la posibilidad de descarga eléctrica.

Unpack and inspect fan carefully to be certain all contents are included.
Turn off power at fuse box to avoid possible electrical shock.

2.

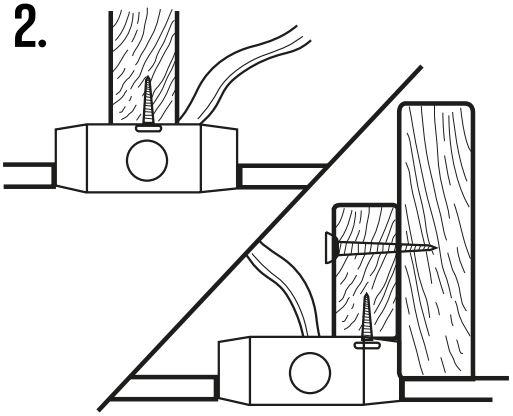

Use una caja de conexiones eléctricas de metal adecuada para soportar un ventilador (debe soportar 25 kg - 55 lb). Antes de fijar el ventilador a la caja de conexiones eléctricas asegúrese de que la misma esté fijada de manera segura en por lo menos dos puntos a un miembro estructural del cielo raso (una caja suelta haría que el ventilador oscile).

Use metal outlet box suitable for fan support (must support 25 kg - 55 lb). Before attaching fan to outlet box, ensure the outlet box is securely fastened by at least two points to a structural ceiling member (a loose box will cause the fan to wobble).

Instalación con Soporte de Montaje / Mounting Bracket Installation

3.

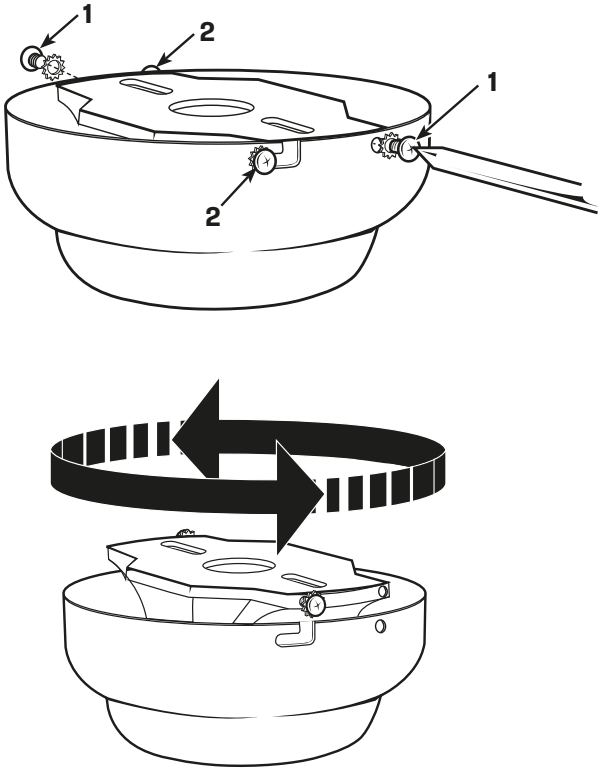

Quite los tornillos y las dos arandelas en estrella de los dos orificios coincidentes (1) del dosel. Afloje (no quite) los tornillos de las ranuras coincidentes (2) del dosel. Gire el soporte de montaje en sentido contrario a las agujas del reloj y extráigalo del dosel.

Remove the screws and star washers from the two mating holes (1) on the canopy. Loosen (do not remove) the screws in the mating slots (2) on the canopy. Rotate the mounting bracket counter-clockwise and remove from the canopy.

Instalación con Soporte de Montaje / Mounting Bracket Installation

4.

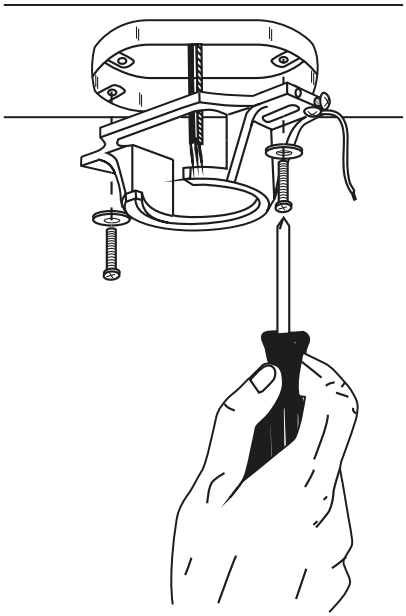

Instale el soporte de montaje a la caja de conexiones eléctricas del cielorraso con la tornillería suministrada con la caja de conexiones eléctricas.

Install mounting bracket to outlet box in ceiling using the screws and washers provided with the outlet box.

5. Opciones de Montaje / Mounting Options

ELIJA UNA OPCIÓN DE MONTAJE	CHOOSE A MOUNTING OPTION
OPCIÓN DE INSTALACIÓN AL RAS Si elige la opción de montaje al ras, proceda a la página 8, paso 6.	**FLUSH MOUNT OPTION** If flush mount option is selected, proceed to page 8, step 6.
OPCIÓN CON VARILLA VERTICAL PARA CIELORRASO NORMAL Si instala la varilla vertical incluida con el ventilador, proceda a la página 9, paso 8.	**NORMAL DOWNROD OPTION** If installing downrod supplied with fan, proceed to page 9, step 8.
OPCIÓN CON VARILLA VERTICAL MÁS LARGA Si instala una varilla vertical más larga que la que se incluye con el ventilador, proceda a la página 9, paso 9.	**EXTENDED DOWNROD OPTION** If installing with longer downrod than supplied with fan, proceed to page 9, step 9.

Opción de Instalación al Ras / Flush Mount Option

6.

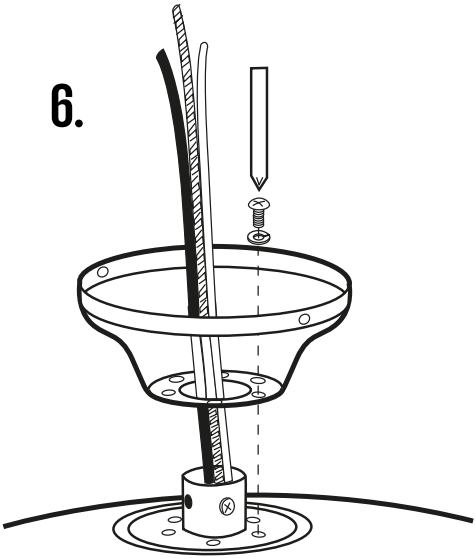

Deslice los cables del motor a través de la base del dosel como se indica y fije el dosel directamente sobre el alojamiento del motor con los tornillos de montaje al ras y las arandelas de presión incluidas. Apriete los tornillos asegurándolos.

Guide motor wires through the base of the canopy as shown and attach canopy directly to top of motor housing with flush mount screws and lock washers provided. Tighten screws securely.

7.

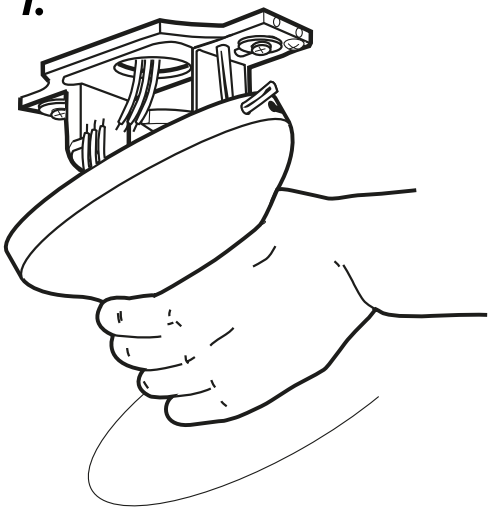

Para la opción de montaje al ras, levante el montaje del ventilador, colóquelo sobre el gancho de la placa de montaje y cuélguelo en uno de los agujeros cerrados del dosel. De este modo, tendrá las dos manos libres para hacer el cableado. **PARA LAS OPCIONES DE CABLEADO, PROCEDA DIRECTAMENTE A LA PÁG. 13**

For flush mount option, raise fan assembly and place onto hook from mounting bracket into a closed hole on the canopy. This will allow for hands free wiring. **PROCEED DIRECTLY TO PAGE 13 FOR WIRING OPTIONS.**

Opción con varilla vertical para cielorraso normal / Normal downrod option

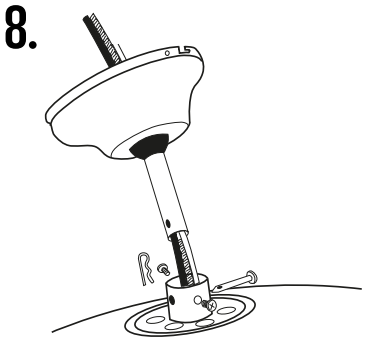

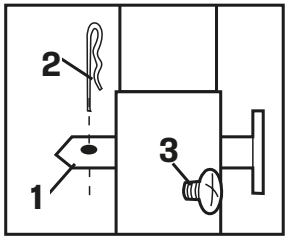

Pase los hilos conductores del motor a través de la varilla vertical/conjunto del dosel e inserte la varilla vertical en la horquilla de la misma. Asegúrese de que el orificio de la varilla vertical y el de la horquilla de la varilla vertical estén alineados. Instale el pasador transversal de la horquilla (1) pasándolo por la horquilla y la varilla vertical. Inserte el pasador de fijación (2) en el pasador transversal hasta que escuche un chasquido que indique que está en la posición adecuada. Ajuste los tornillos de fijación (3) en la horquilla. **PROCEDA A LA PÁG. 12, PASO 13**

Feed motor lead wires through downrod/canopy assembly and insert downrod into downrod yoke. Make sure to align hole in downrod with the hole in downrod yoke. Install yoke cross pin (1) through yoke and downrod. Insert clamp pin (2) into cross pin until it snaps into place. Tighten set screws (3) in yoke. **PROCEED TO PAGE 12, STEP 13.**

Opción con varilla vertical más larga / Extended downrod option

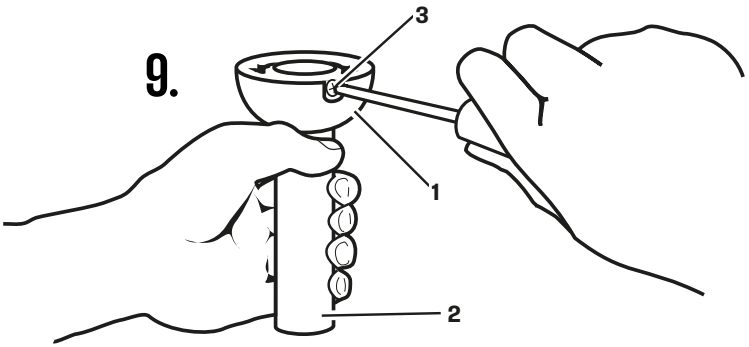

Afloje la esfera de la varilla vertical (1) de la varilla vertical (2) quitando el tornillo (3).

Loosen downrod ball (1) from downrod (2) by removing set screw (3).

Opción con varilla vertical más larga / Extended downrod option

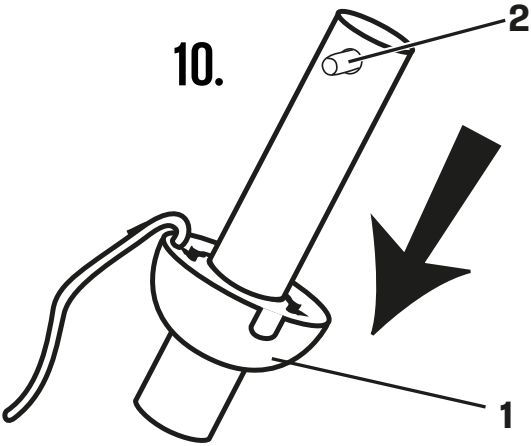

Deslice la esfera de la varilla vertical (1) hasta separarla de la varilla vertical y quite el pasador (2).

Slide downrod ball (1) off of downrod and remove pin (2).

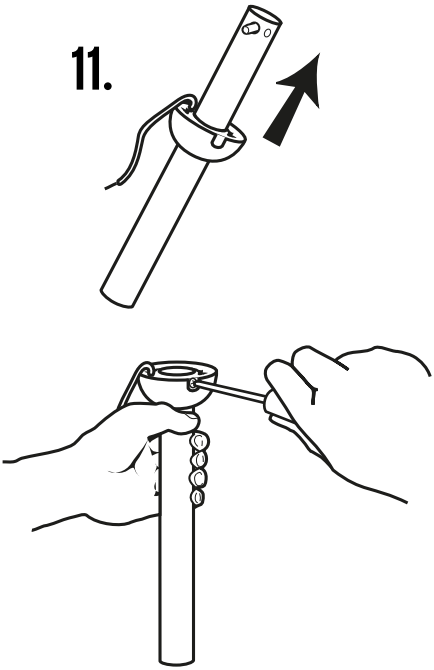

Vuelva a instalar el pasador en la varilla vertical más larga y deslice la esfera de la varilla hasta el extremo superior de la misma.
Vuelva a insertar el tornillo de fijación para asegurar la esfera a la varilla vertical. Nota: Algunas varillas verticales más largas tienen un agujero previamente perforado para el tornillo. Si la varilla vertical más larga tiene un agujero previamente perforado, ajuste el tornillo en el agujero previamente perforado de la varilla vertical más larga. Si la varilla vertical más larga no tiene un agujero previamente perforado, ajuste el tornillo sobre la varilla vertical para asegurar la esfera de la misma.

Re-install pin into extended downrod, and slide downrod ball up to the top of the downrod. Re-install set screw to secure ball to downrod. Note: Some extended downrods have a pre-drilled set-screw hole. If a pre-drilled hole is present in the extended downrod, tighten the set screw into the pre-drilled hole in the extended downrod. If no pre-drilled hole exists in the extended downrod, tighten the set screw against the downrod to secure the downrod ball.

Opción con varilla vertical más larga / Extended downrod option

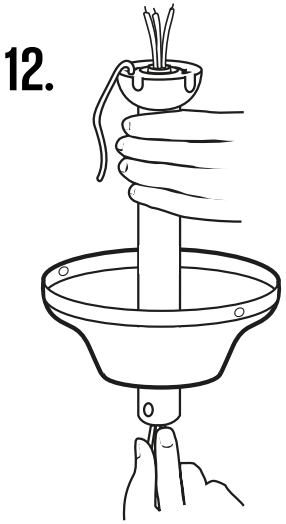

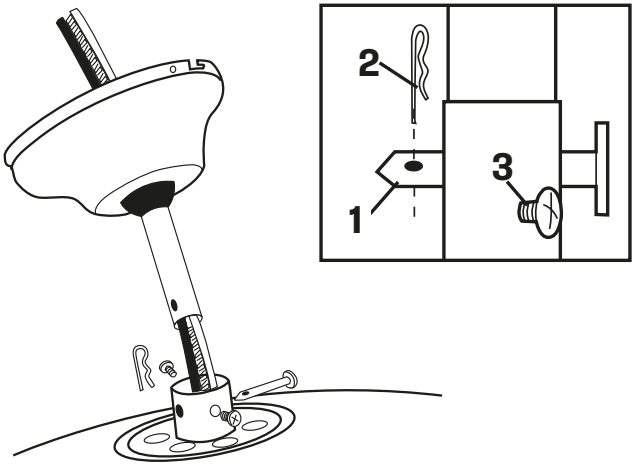

Pase los hilos conductores del motor a través de la varilla vertical/conjunto del dosel e inserte la varilla vertical en la horquilla de la misma. Asegúrese de que el orificio de la varilla vertical y el de la horquilla de la varilla vertical estén alineados. Instale el pasador transversal de la horquilla (1) pasándolo por la horquilla y la varilla vertical. Inserte el pasador de fijación (2) en el pasador transversal hasta que escuche un chasquido que indique que está en la posición adecuada. Ajuste los tornillos de fijación (3) en la horquilla.

Feed motor lead wires through downrod/canopy assembly and insert downrod into downrod yoke. Make sure to align hole in downrod with the hole in downrod yoke. Install yoke cross pin (1) through yoke and downrod. Insert clamp pin (2) into cross pin until it snaps into place. Tighten set screws (3) in yoke.

Montaje / Mounting

13.

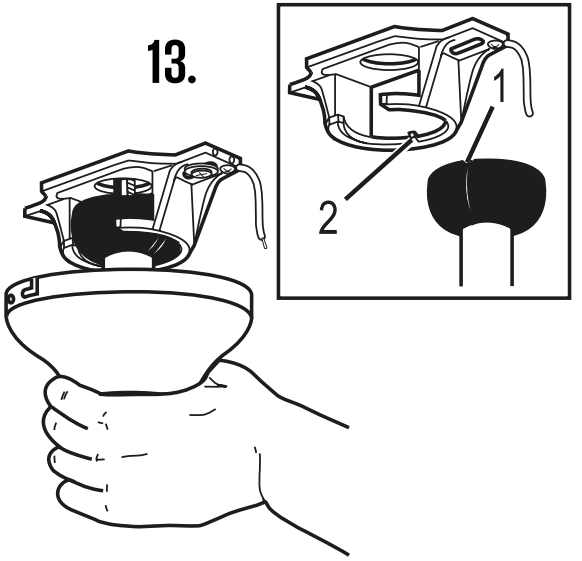

Levante con cuidado el conjunto del ventilador hasta el soporte de montaje. Gire el ventilador hasta que la muesca de la bola de la varilla vertical (1) calce sobre la saliente del soporte de montaje (2). De este modo, tendrá las dos manos libres para hacer el cableado.

Carefully lift fan assembly onto mounting bracket. Rotate fan until notch on downrod ball (1) engages the ridge on the mounting bracket (2). This will allow for hands free wiring.

14.

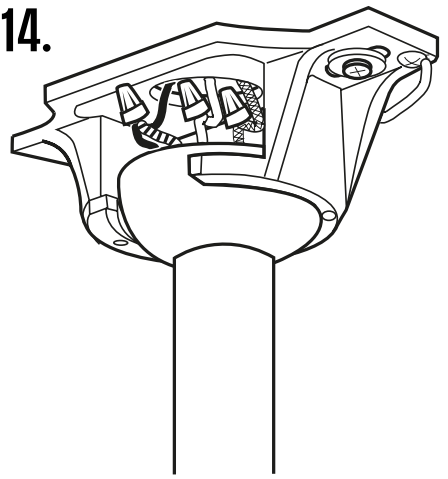

Con la pieza de montaje sujetando el conjunto del ventilador, haga las conexiones eléctricas de acuerdo a las siguientes instrucciones de cableado.

With bracket holding fan assembly, make electrical connections using the following step for wiring instructions.

Opción de Cableado / Wiring Options

15.

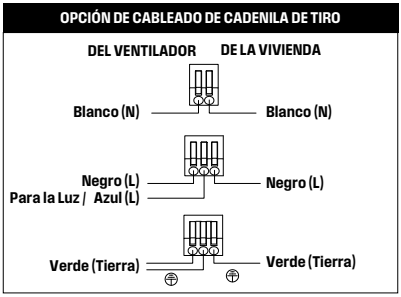

Siga las instrucciones del diagrama para hacer las conexiones de cableado para el ventilador con cadenilla de tiro

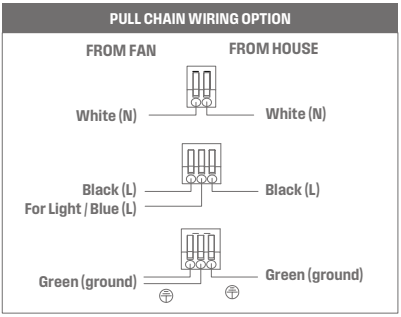

Follow diagram above to make wiring connections for fan pull chain control.

16.

Opción de cableado para control de Pared

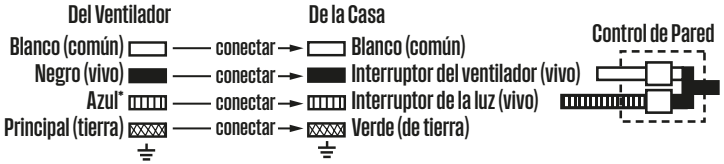

*Conecte el cable azul sólo si conecta un juego de luces al ventilador

Siga las instrucciones del diagrama para hacer las conexiones de cableado para el ventildor con control de pared.

Wall Control Wiring Option

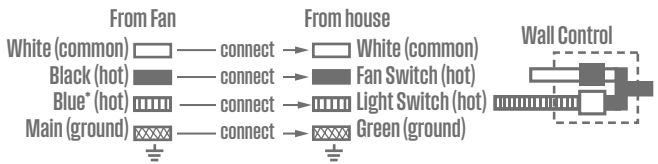

*Attach blue wire only if attaching light kit with fan.

Follow diagram above to make wiring connections for wall control operation.

Asegure el Ventilador al Cielorraso / Secure to Ceiling

17. Para ventiladores de instalación al ras, levante con cuidado el ventilador del soporte de montaje asegurándose de que no interrumpa ninguna conexión de los cables. Para ventiladores con varilla vertical, deslice el dosel hacia arriba hasta el soporte de montaje.

For flush mount fans, carefully lift fan from the mounting bracket, making sure not to break any wire connections. For downrod fans, slide the canopy up to the mounting bracket.

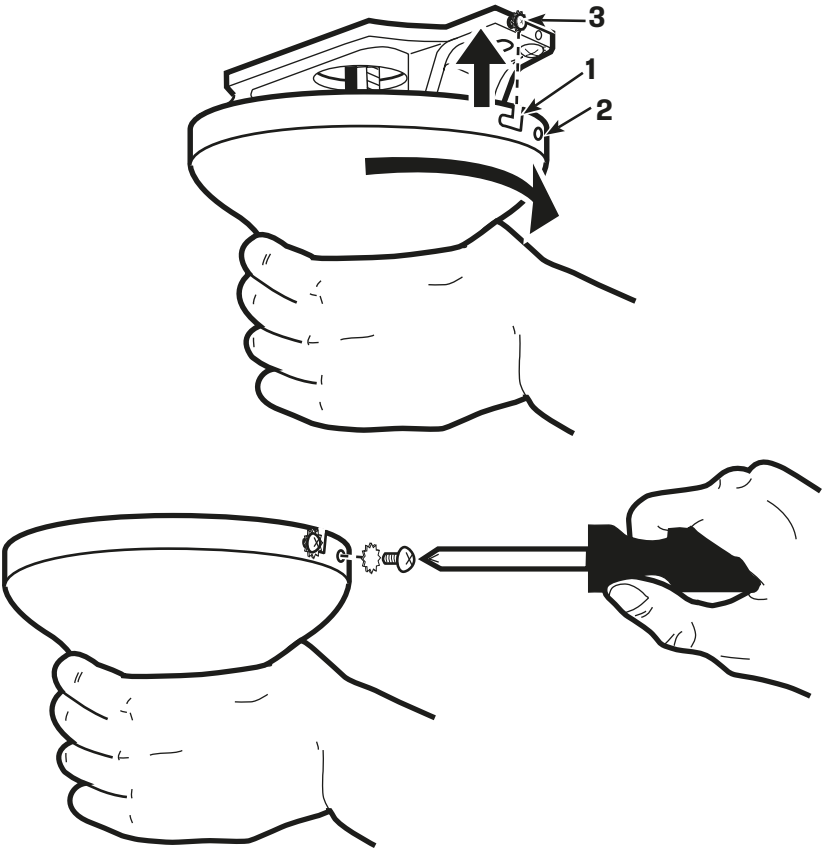

El dosel tiene dos ranuras coincidentes (1) y dos orificios coincidentes (2). Coloque ambas ranuras del dosel directamente abajo y en línea con los dos tornillos del soporte de montaje (3). Eleve el dosel, permitiendo que los dos tornillos y las arandelas en estrella se deslicen dentro de las ranuras. Gire el dosel en sentido horario hasta que ambos tornillos del soporte de montaje caigan adentro de las ranuras. Apriete los tornillos asegurándolos. Instale los dos tornillos y las arandelas en estrella en los orificios coincidentes del dosel y ajústelos para asegurar el dosel al soporte de montaje.

The canopy has two mating slots (1) and two mating holes (2). Position both slots on canopy directly under and in line with two screws in the mounting bracket (3). Lift the canopy, allowing the two screws and star wahers to slide into the mating slots. Rotate the canopy clockwise until both screws from the mounting bracket drop into the slot recesses. Tighten screws securely. Install two screws and star washers into the mating holes of the canopy and tighten to secure the canopy to the mounting bracket.

Intalación de las Aspas / Blade Installation

18.

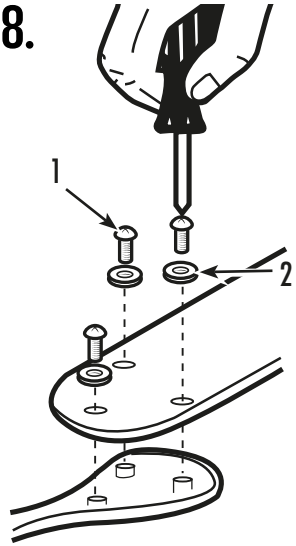

Fije los soportes para aspas a las aspas con los tornillos (1), las arandelas de metal (2).

Attach blade brackets to blades using the blade bracket screws (1), blade bracket screws (1) and fabric washers (2).

19.

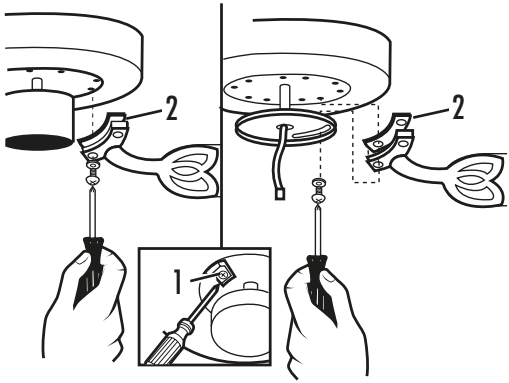

Verifique si hay lengüetas plásticas de embalaje para sostener al motor (1) y descártelas. Fije el conjunto de las aspas al motor usando las juntas reductoras de sonido del motor (2) y los tornillos para el motor incluidos. Apriete los tornillos asegurándolos. NOTA: Algunos modelos no utilizan juntas para el motor, arandelas o lengüetas de embalaje.

Check the motor for plastic shipping stabilizer tabs (1), and remove them if they are present. Attach blade assembly to motor using the noise-dampening motor gaskets (2) and motor screws provided. Tighten screws securely. NOTE: Some models do not utilize motor gaskets, washers, or stabilizer tabs.

Intalación del artefacto lluminoso / Light Fixture Installation

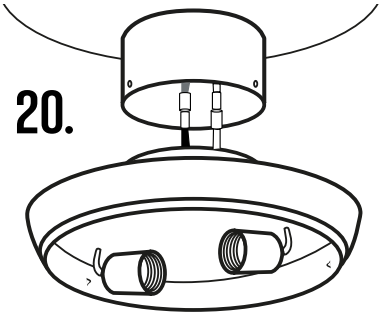

Identifique los conectores para cables de salida del artefacto luminoso y del motor y deslicelos para unirlos. Conecte el cable azul del alojamiento del interruptor al cable negro del artefacto luminoso y el cable blanco del alojamiento del interruptor al cable blanco del artefacto luminoso. Conecte el artefacto luminoso al alojamiento del interruptor con los tres tornillos pequeños incluidos.

Find the wire plugs from the light kit and from the motor and slide together. Connect the blue wire from the switch housing, to the black wire from the light kit, and the white wire from the switch housing to the white wire from the light kit. Attach light kit to the switch housing using three small screws provided.

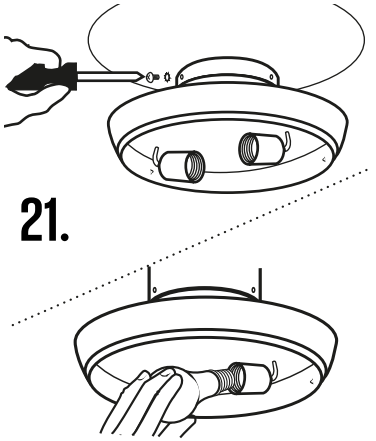

Conecte el artefacto luminoso al alojamiento del interruptor con los tres tornillos pequeños incluidos. Instale las bombillas de luz base E26 (60 vatios como máximo, no incluida).

Attach light kit to the switch housing using three small screws provided. Install light bulbs E26 base (60 watt max, not included).

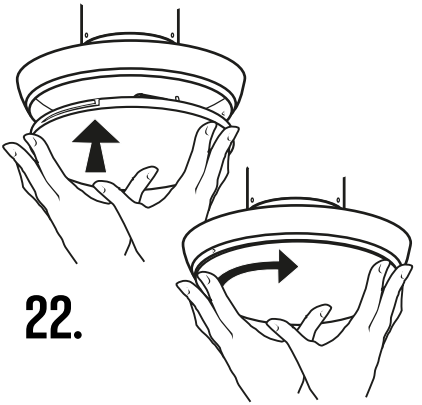

Localice las marcas dentro del juego de luces. Alinee las marcas con las ranuras verticales de la pantalla de vidrio. Introduzca la pantalla de vidrio en el artefacto de iluminación y gírela en sentido horario hasta ajustarla.

Find the dents inside the light kit. Line up the dents with the vertical grooves on the glass. Place the glass inside the light fixture and twist glass clockwise until tight.

Intalación del artefacto lluminoso / Light Fixture Installation

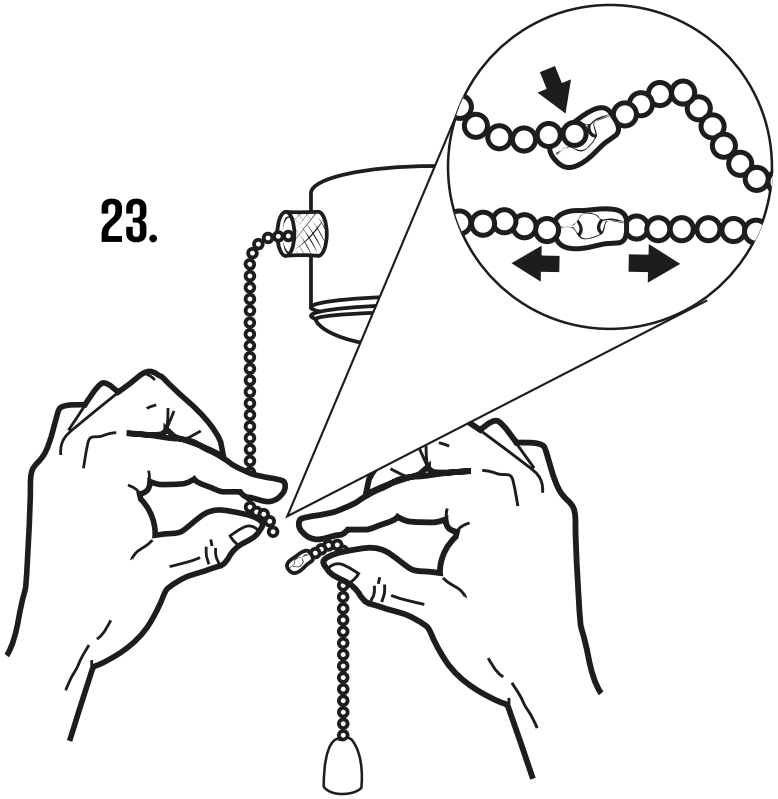

Sujetar las cadenas largas de tiro con las piezas finales correspondientes, a las cadenas del ventilador, introduciendo el extremo de la cadena larga en la pieza de unión. Asegúrese de que las cadenas están bien sujetas, tirando ligeramente de ambas cadenas en la pieza de unión.

Assemble decorative fob and extension chains from hardware bag to fan pull chains by inserting end of chain into chain coupling. Confirm chains are held by lightly pulling both chains in coupling.

Operación y Mantenimiento / Operation and Maintenance

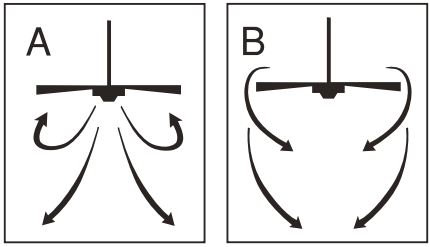

Operación
Encienda el ventilador y verifique su funcionamiento. La cadenilla de tiro controla las velocidades del ventilador de la siguiente manera: 1 jalón - rápida; 2 jalones - mediana; 3 jalones - lenta; 4 jalones - apagado. Las velocidades para clima cálido o frío dependen de factores como el tamaño de la habitación, la altura del ventilador, el número de ventiladores, etc. El conmutador de tipo deslizante controla la dirección, hacia adelante o hacia atrás.
Clima cálido - (Adelante) El ventilador gira en sentido contrahorario. Una corriente de aire descendente crea un efecto refrescante como lo indica la ilustración A.Esto le permite ajustar el aire acondicionado a una temperatura más alta sin que afecte su comodidad
Clima frío - (Atrás) El ventilador gira en sentido de las agujas del reloj. Una corriente de aire ascendente aleja el aire caliente del área del ventilador de techo comolo indica la ilustración B. Esto le permite ajustar la calefacción a un nivel más bajo sin que afecte su comodidad. (De todos modos, por favor consulte el punto 10 de las Sugerencias de seguri-dad cuando utilice el ventilador en esta posición.)
NOTA: Apague el ventilador y espere a que se detenga antes de cambiar la dirección de adelante/atrás con el conmutador de tipo deslizante.

Mantenimiento
1. El movimiento natural del ventilador podría hacer que se aflojen algunas conexiones. Verifique las conexiones de soporte, las piezas de fijación y los accesorios de las aspas dos veces al año. Cerciórese de que estén aseguradas.
2. Limpie el ventilador periódicamente para ayudar a mantener su apariencia nueva con el correr de los años. No use agua para limpiarlo, ya que podría dañar el motor o la madera o causar descarga eléctrica.
3. Use sólo un cepillo blando o un trapo sin pelusa para no rayar el acabado. El enchapado está sellado con una capa de laca para minimizar la decoloración o pérdida del brillo.
4. No hay necesidad de aceitar el ventilador. El motor tiene cojinetes de lubricación permanente.

Operation
Turn on the power and check operation of fan. The pull chain controls the fan speeds as follows: 1 pull - high; 2 pulls - medium; 3 pulls - low; 4 pulls - off.
Speed settings for warm or cool weather depend on factors such as room size, ceiling height, number of fans and so on. The slide switch controls direction, forward or reverse.
Warm weather - (Forward) Fan turns counterclockwise direction. A downward air flow creates a cooling effect as shown in illustration A. This allows you to set your air conditioner on a higher temperature setting without affecting your comfort.
Cool weather - (Reverse) Fan turns clockwise direction. An upward airflow moves warm air off the ceiling area as shown in illustration B.
This allows you to set your heating unit on a lower setting without affecting your comfort. (Please however refer to point 10 in Safety Tips when operating in this position.)
NOTE: Turn off and wait for fan to stop before changing the setting of the forward/reverse slide switch.

Maintenance
1. Because of the fan's natural movement, some connections may become loose. Check the support connections, brackets, and blade attachments twice a year. Make sure they are secure.
2. Clean your fan periodically to help maintain its new appearance over the years. Do not use water when cleaning. This could damage the motor, or the wood, or possibly cause electrical shock.
3. Use only a soft brush or lint-free cloth to avoid scratching the finish. The plating is sealed with a lacquer coating to minimize discoloration or tarnishing.
4. There is no need to oil your fan. The motor has permanently lubricated bearings.

Guía para solucionar problemas

Si tiene dificultades para hacer funcionar su nuevo ventilador, podría ser a causa del armado, instalación o cableado incorrectos. En algunos casos, estos errores de instalación podrían ser confundidos con defectos. Si experimenta algún fallo, consulte esta guía para solucionar problemas. Si no puede solucionar el problema, consulte a un electricista calificado y no intente reparar conexiones eléctricas.

PROBLEMA	**SOLUCIÓN SUGERIDA**
1. Si el ventilador no arranca:	1. Compruebe los fusibles o disyuntores principales y del circuito derivado. 2. Compruebe el cableado del bloque de termingles como hizo en el paso No. 15 o 16 de la instalación. ADVERTENCIA: Asegúrese de que la alimentación principal esté apagada. 3. Asegurese de que el interruptor de tipo deslizante esté situado en una de sus dos posiciones. El ventilador no funcionará si el interruptor está en la posicion del medio. 4. Si el ventilador no arranca, póngase en contacto con un electricista calificado. No intente reparar conexiones eléctricas internas.
2. Si el ventilador es ruidoso:	1. Compruebe para asegurarse de que todos los tornillos del alojamiento del motor estén ajustados (no los apriete demasiado). 2. Compruebe para asegurarse de que los tornillos que fijan el soporte de la aspa del ventilador al motor estén apretados. 3. Si está usando un juego opcional de luces para el ventilador de techo, compruebe para asegurarse de que los tornillos que fijan las pantallas de vidrio estén apretados a mano. Compruebe para asegurarse de que las lámparas estén ajustadas en los receptáculos y que no toquen la(s) pantalla(s) de vidrio. Si la vibración del vidrio persiste, retire las pantallas de vidrio e instale una arandela de caucho de 6 mm de ancho sobre el cuello del vidrio para que actúe como aislador. Vuelva a instalar la pantalla de vidrio y apriete los tornillos contra la banda de caucho. 4. Algunos motores de ventilador son sensibles a las señales de los controles de velocidad variable de estado sólido para motores. NO USE un control de velocidad variable de estado sólido. 5. Permita el "rodaje" del ventilador durante un período de 24 horas. La mayoría de los ruidos asociados con el ventilador nuevo desaparecerán después de este período.
3. Si el ventilador oscila: 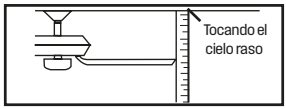 Figura 1 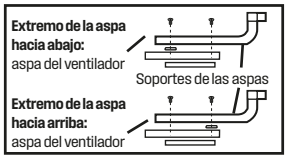 Figura 2	Todas las aspas se pesan y agrupan según el peso. Las maderas naturales varían en densidad y podrían hacer que el ventilador oscile aún cuando todas las aspas estén agrupadas por peso. Los siguientes procedimientos deberían eliminar la mayoría de los problemas de oscilación. Verifique la oscilación después de cada paso. 1. Verifique que todas las aspas estén firmemente atornilladas a los soportes de las aspas. 2. Verifique que todos los soportes de las aspas estén firmemente aseguradas al motor. 3. Asegurese de que el dosel y el soporte de montaje estén firmemente asegurados a la viga del techo. 4. La mayoría de los problemas de oscilación del ventilador ocurren cuando los niveles de las aspas no son iguales. Compruebe este nivel seleccionando un punto en el cielo raso sobre el extremo de una de las aspas. Mida la distancia como se muestra en la Figura 1. Manteniendo la medición dentro de 3 mm, gire el ventilador hasta que la próxima aspa esté colocada en el sitio para la medición. Repita para cada aspa. Si los niveles de las aspas son diferentes, puede ajustar las aspas usando el siguiente procedimiento: Para ajustar hacia arriba el extremo de una aspa, inserte una arandela (no incluida) entre la aspa y el soporte de la misma en el tornillo más cercano al motor (Figura 2). Para ajustar hacia abajo el extremo de una aspa, inserte una arandela (no incluida) entre la aspa y el soporte de la misma en los dos tornillos más alejados del motor (Figura 2). 5. Si la oscilacion de la aspa sigue siendo visible, es posible que al intercambiar dos aspas adyacentes (lado a lado) se redistribuya el peso y el funcionamiento sea más suave.
4. Si la luz no funciona:	1. Compruebe si hay lámparas defectuosas. 2. Verifique que el conector molex del alojamiento del interruptor esté conectado. 3. Si el conjunto de luces no funciona, póngase en contacto con un electricista calificado.

Troubleshooting Guide

If you have difficulty operating your new ceiling fan, it may be the result of incorrect assembly, installation, or wiring. In some cases, these installation errors may be mistaken for defects. If you experience any faults, please check this troubleshooting chart. If a problem cannot be remedied, please consult with your authorized electrician and do not attempt any electrical repairs yourself.

TROUBLE	SUGGESTED REMEDY
1. If fan does not start:	1. Check main and branch circuit fuses or circuit breakers. 2. Check wire connections as performed in step #15 or #16 of installation. CAUTION: Make sure main power is turned off. 3. Make sure slide switch is pushed firmly to one side or the other. The fan will not operate with the slide switch in the middle. 4. If the fan still will not start, contact a qualified electrician. Do not attempt to troubleshoot internal electrical connections yourself.
2. If fan sounds noisy:	1. Check to make sure all screws in motor housing are snug (not over tightened). 2. Check to make sure the screws which attach the fan blade holder to the motor are tight. 3. If using an optional Ceiling Fan Light Kit, check to be sure the screws securing the glassware are finger tight. Check to be sure light bulb is tight in socket and not touching glass shade(s). If vibration persists from glass, remove glass and install a 6mm wide rubber band on glass neck to act as an insulator. Replace glass and tighten screws against rubber band. 4. Some fan motors are sensitive to signals from Solid State variable speed controls. DO NOT USE a Solid State variable speed control. 5. Allow "break-in" period of 24 hours. Most noises associated with a new fan will disappear after this period.
3. If fan wobbles: 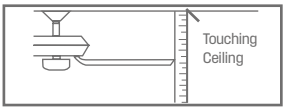 Figure 1 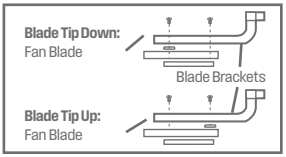 Figure 2	All blades are weighed and grouped by weight. Natural woods vary in density which could cause the fan to wobble even though all blades are weight-matched. The following procedures should eliminate most of the wobble. Check for wobble after each step. 1.Check that all blades are screwed firmly into blade holders. 2. Check that all blade holders are tightened securely to motor. 3. Make sure that canopy and mounting bracket are tightened securely to ceiling joist. 4. Most fan wobble problems are caused when blade levels are unequal. Check this level by selecting a point on the ceiling above the tip of one of the blades.Measure this distance as shown in Figure 1. Keeping measure within 3mm, rotate the fan until the next blade is positioned for measurement. Repeat for each blade. If all blade levels are not equal, you can adjust blade levels by the following procedure. To adjust a blade tip up, insert a washer (not supplied) between the blade and blade holder at the screw closest to the motor (Figure 2). To adjust a blade tip down, insert washer (not supplied) between the blade and blade holder at the two screws farthest from the motor (Figure 2). 5.If blade wobble is still noticeable, interchanging two adjacent (side by side) blades can redistribute the weight and possibly result in smoother operation.
4. If light does not work:	1. Check for faulty light bulbs. 2. Check to see that the molex connector in the switch housing are connected. 3. If light kit will still not operate, contact a qualified electrician for assistance.

Lista de Repuestos / Parts List

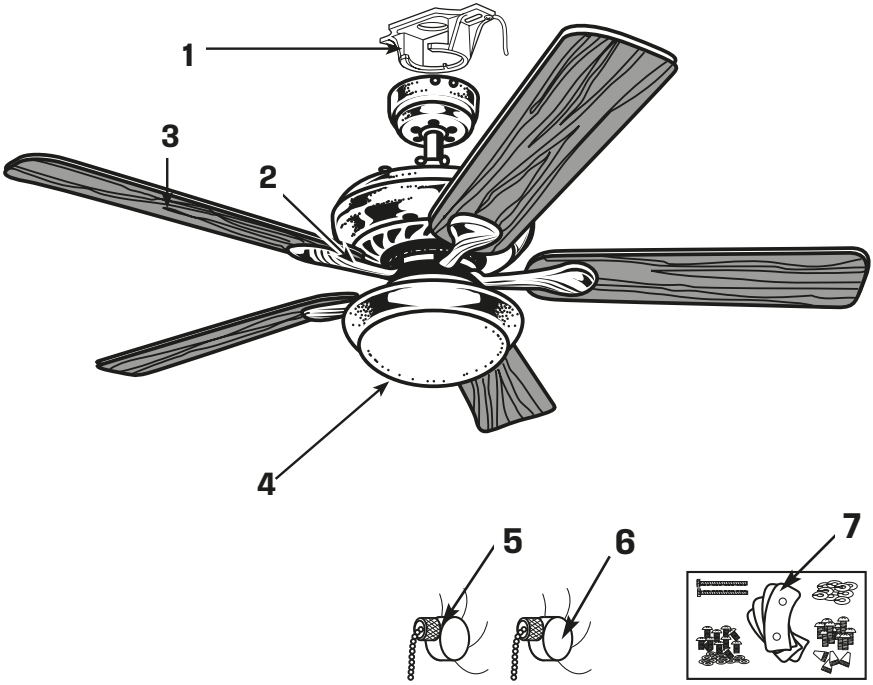

Descripción

1. - - - - - - - - Soporte de montaje
2. - - - - - - - - Soporte de aspas
3. - - - - - - - - Aspa
4. - - - - - - - - Pantalla de vidrio
5. - - - - - - - - Interruptor de control de velocidad para ventilador
6. - - - - - - - - Interruptor de control de luz
7. - - - - - - - - Tornillería

Description

1. - - - - - - - - Mounting Bracket
2. - - - - - - - - Blade Bracket
3. - - - - - - - - Blade
4. - - - - - - - - Glass Shade
5. - - - - - - - - Fan Speed Switch
6. - - - - - - - - Light Control Switch
7. - - - - - - - - Hardware Pack

READ THIS INSTRUCTION BEFORE USING THE PRODUCT

2026

MADE IN CHINA

Imported and Distributed in Latin America by:
Westinghouse Lighting Latin America
France Field, 5th Street and 4th Avenue.
Colon Free Zone, Colon,
Republic of Panama
TEL / FAX. (507) 430-1737
www.westinghouselightinglatinamerica.com

® and Westinghouse are trademarks of Westinghouse Electric Corporation. Used under license by Westinghouse Lighting. All Rights Reserved.

LEA ESTE INSTRUCTIVO ANTES DE UTILIZAR EL PRODUCTO

2026

HECHO EN CHINA

Importado y Distribuido en Latinoamérica por:
Westinghouse Lighting Latin America
France Field, Calle 5ta y Avenida 4ta.
Zona Libre de Colón, Colón,
República de Panamá
TEL/FAX. (507) 430-1737
www.westinghouselightinglatinamerica.com

® y Westinghouse son una marca registrada de Westinghouse Electric Corporation. Usado bajo licencia por Westinghouse Lighting. Reservados todos los derechos.