Westinghouse

Manual del Usuario
User Manual

GRUS / VENTILADOR DE TECHO CON LUZ LED / 142 cm
72986 / Negro Mate

GRUS / CEILING FAN WITH LED LIGHT / 56"
72986 / Black Matte



NOM

ETL LISTED US
Intertek
5021498

DC Motor

NO RETORNE ESTE PRODUCTO A LA TIENDA

Si tiene preguntas o necesita asistencia, por favor llame al siguiente número: (507) 430-1737.

DO NOT RETURN THIS PRODUCT TO THE STORE

If you have questions or need assistance, please call customer service at (507) 430-1737.

Consejos de Seguridad

HAGA LO SIGUIENTE: LEA Y GUARDE ESTAS INSTRUCCIONES.

PRECAUCIÓN: PARA REDUCIR EL RIESGO DE INCENDIO, DESCARGA ELÉCTRICA O LESIONES PERSONALES, INSTALE EL VENTILADOR EN UNA CAJA DE CONEXIONES ELÉCTRICAS QUE ESTE "DISEÑADA Y ACEPTADA PARA SOPORTAR VENTILADORES DE TECHO DE 25 kg (55 lb) O MENOS" ADEMÁS USE LOS TORNILLOS QUE SE PROVEEN CON LA CAJA DE CONEXIONES ELÉCTRICAS Y/O INSTALE DIRECTAMENTE A LA ESTRUCTURA DEL EDIFICIO. LA MAYORÍA DE LAS CAJAS DE CONEXIONES ELÉCTRICAS COMÚNMENTE UTILIZADAS PARA SOPORTAR ARTÍCULOS DE ILUMINACIÓN NO SON ACEPTADAS PARA LA COLOCACIÓN DE VENTILADORES DE TECHO Y PODRÍAN REQUERIR SU REEMPLAZO. CONSULTE A UN ELECTRICISTA CALIFICADO EN CASO DE DUDAS.

1. El trabajo de instalación y el cableado eléctrico los deben efectuar personas calificadas cumpliendo con todos los códigos y las normas aplicables (ANSI/NFPA 70), incluyendo las de incendio.
2. Use esta unidad sólo de la manera en que el fabricante quiere que se haga. Si tiene dudas, llame al fabricante.
3. Después de hacer las conexiones, empuje con cuidado las conexiones dentro de la caja de embutir con los conectores de cables mirando hacia arriba. Se deben separar los cables: el conductor de puesta a tierra y el conductor de puesta a tierra del equipo a un lado de la caja de embutir, y el conductor que no tiene puesta a tierra del otro lado de la misma.
4. Antes de comenzar a instalar el ventilador, apague la alimentación en el panel de servicio y bloquee el medio de desconexión del servicio para evitar que se encienda accidentalmente. Cuando no se puede bloquear el medio de desconexión del servicio eléctrico, fije de manera segura un dispositivo de advertencia prominente, como un rótulo, al panel de servicio.
5. ¡Tenga cuidado! Lea todas las instrucciones y la información de seguridad antes de instalar su ventilador nuevo. Revise los diagramas de montaje incluidos.
6. Al cortar o perforar una pared o techo, no dañe el cableado eléctrico y otras instalaciones de servicios públicos ocultos.
7. Asegúrese de que el sitio para la instalación que escoja permita que el ventilador gire libremente sin obstrucciones. Deje un espacio mínimo de 7 pies (2.13 m) - 10 (3.05 m) pies desde el piso hasta el borde posterior de la aspa.
8. Para reducir el riesgo de incendios, choques eléctricos o lesiones personales, este ventilador se debe montar sobre una caja de conexiones eléctricas que tenga una marca que indique que es adecuada para soportar un ventilador. Además debe utilizar los tornillos correspondientes incluidos con la caja de conexiones eléctricas. (El montaje debe soportar por lo menos 25 kg - 55 lb.)
9. ¡ADVERTENCIA! No doble los soportes para las aletas durante la instalación al motor, al balancear o durante la limpieza. No inserte objetos extraños entre las aspas mientras giran.
10. Fije el soporte de montaje usando sólo la tornillería suministrada con la caja de embutir. El ventilador sólo se debe montar en una caja de embutir marcada"Acceptable for Fan Support" (Aceptable para soportar ventiladores).
11. ¡ADVERTENCIA! Para reducir el riesgo de incendios o choques eléctricos, no use este ventilador con un dispositivo de control de velocidad de estado sólido para ventilador, o un control de velocidad variable.
12. Si esta unidad se instalará sobre una bañera o una ducha, debe estar identificada como adecuada para ese tipo de aplicación.
13. NUNCA coloque un interruptor donde se pueda alcanzar desde una bañera o una ducha.
14. Es posible que la operación de esta unidad afecte el flujo de aire de combustión necesario para la operación segura de equipo que quema combustible. Siga la directrices de seguridad del fabricante de equipo de calefacción como las publicadas por la Asociación Nacional de Protección Contra Incendios (National Fire Protection Association, NFPA), y la Sociedad Americana para Ingenieros de Calefacción, Refrigeración y Aire Acondicionado American Society for Heating, Refrigeration and Air Conditioning Engineers, ASHRAE) y las autoridades del código local.
15. Antes de efectuar tareas de servicio o limpieza en la unidad, apague la alimentación en el panel de servicio y bloquee el medio de desconexión del servicio para evitar que se encienda accidentalmente. Cuando no se puede bloquear el medio de desconexión del servicio eléctrico, fije de manera segura y un dispositivo de advertencia prominente, como un rótulo, al panel de servicio.
16. Antes de realizar la instalación, es importante comprobar y volver a ajustar todos los tornillos, según corresponda.
17. Este aparato no se destina para utilizarse por personas (incluyendo niños), cuyas capacidades físicas, sensoriales o mentales sean diferentes o estén reducidas, o carezcan de experiencia o conocimiento, a menos que dichas personas reciban una supervisión o capacitación para el funcionamiento del aparato por una persona responsable de su seguridad. Los niños deben supervisarse para asegurar que ellos no empleen los aparatos como juguetes.
18. El artefacto luminoso tipo LED no contiene UV.

HERRAMIENTAS NECESARIAS

Destornillador Pinzas de corte Pinzas Escalera de mano

Safety Tips

OBSERVE THE FOLLOWING: READ AND SAVE THESE INSTRUCTIONS
WARNING: TO REDUCE THE RISK OF FIRE, ELECTRIC SHOCK, OR PERSONAL INJURY, MOUNT TO OUTLET BOX MARKED "ACCEPTABLE FOR FAN SUPPORT OF 25 kg (55 lb) OR LESS" AND USE MOUNTING SCREWS PROVIDED WITH THE OUTLET BOX AND/OR SUPPORT DIRECTLY FROM BUILDING STRUCTU MOST OUTLET BOXES COMMONLY USED FOR THE SUPPORT OF LUMINARIES ARE NOT ACCEPTABLE FOR FAN SUPPORT AND MAY NEED TO BE REPLACED. CONSULT A QUALIFIED ELECTRICIAN IF IN DOUBT.

1. Installation work and electrical wiring must be done by qualified person(s) in accordance with all applicable codes and standards (ANSI/NFPA 70), including fire-rated construction.
2. Use this unit only in the manner intended by the manufacturer. If you have any questions contact the manufacturer.
3. After making the wire connections, gently push connections into outlet box with wire nuts pointing up. The wires should be spread apart with the grounded conductor and the equipment-grounding conductor on one side of the outlet box and ungrounded conductor on the other side of the outlet box.
4. Before you begin installing the fan, switch power off at service panel and lock service disconnecting means to prevent power from being switched on accidentally. When the service disconnecting means cannot be locked,securelyfastenaprominentwarningdevice,such asatag,totheservicepanel.
5. Be cautious! Read all instructions and safety information before installing your new fan. Review the accompanying assembly diagrams.
6. When cutting or drilling into wall or ceiling, do not damage electrical wiring and other hidden utilities.
7. Make sure the installation site you choose allows the fan blades to rotate without any obstructions. Leave a minimum clearance of 7 feet (2.13 m) to 10 feet (3.05 m) from the floor to the trailing edge of the blade.
8. To reduce the risk of fire, electric shock, or personal injury, this fan must be mounted to an outlet box marked suitable for fan support, and use the mounting screws provided with the outlet box. (Mounting must support at least 55 lb - 25 kg)
9. WARNING! Do not bend blade holders during installation to motor, balancing or during cleaning. Do not insert foreign object between rotating blades.
10. Attach the mounting bracket using only the hardware supplied with the outlet box. Fan is only to be mounted to an outlet box marked "Acceptable for Fan Support".
11. WARNING! To reduce the risk of fire or electric shock, do not use this fan with any solid state fan speed control device, or variable speed control.
12. If this unit is to be installed over a tub or shower, it must be marked as appropriate for the application.
13. NEVER place a switch where it can be reached from a tub or shower.
14. The combustion airflow needed for safe operation of fuel-buming equipment may be affected by this unit's operation. Follow the heating equipment manufacturer's guideline safety standards such as those published by the National Fire Protection Association (NFPA), and the American Society for Heating, Refrigeration and Air Conditioning Engineers (ASHRAE) and the local code authorities.
15. Before servicing or deaning unit, switch power off at service panel and lock service disconnecting means to prevent power from being switched on accidentally. When the service disconnecting means cannot be locked, securely fasten a prominent warning device, such as a tag, to the service panel.
16. All set screws must be checked and re-tightened where necessary before installation.
17. This appliance is not intended for use by persons (including children) with reduced physical, sensory or mental different or reduced, or lack of experience or knowledge, unless such persons are supervision or training to operate the appliance a person responsible for their safety. Children should be supervised to ensure that they do not use the devices as toys.
18. The LED luminaire contains no UV.

TOOLS REQUIRED

Screwdriver Wire Cutters Pliers Step Ladder

Westinghouse

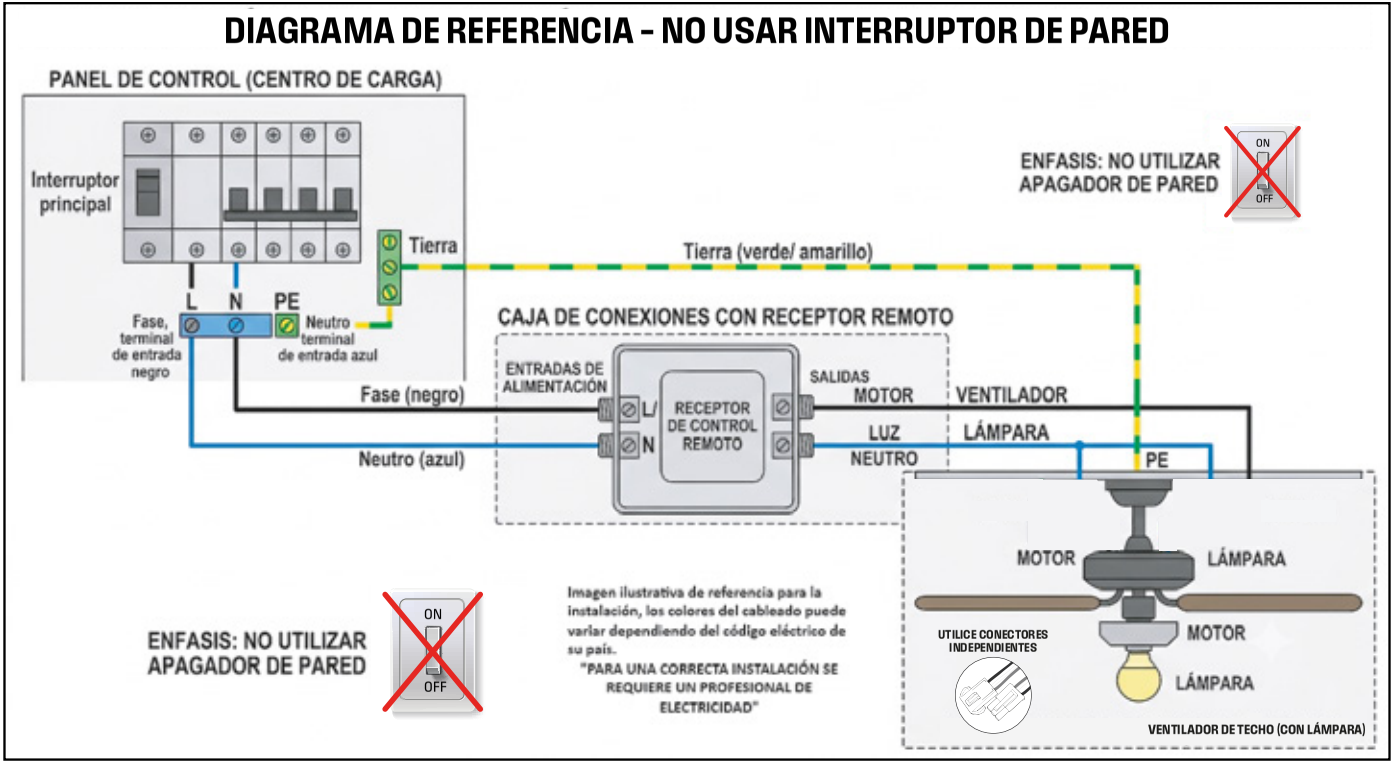

Westinghouse

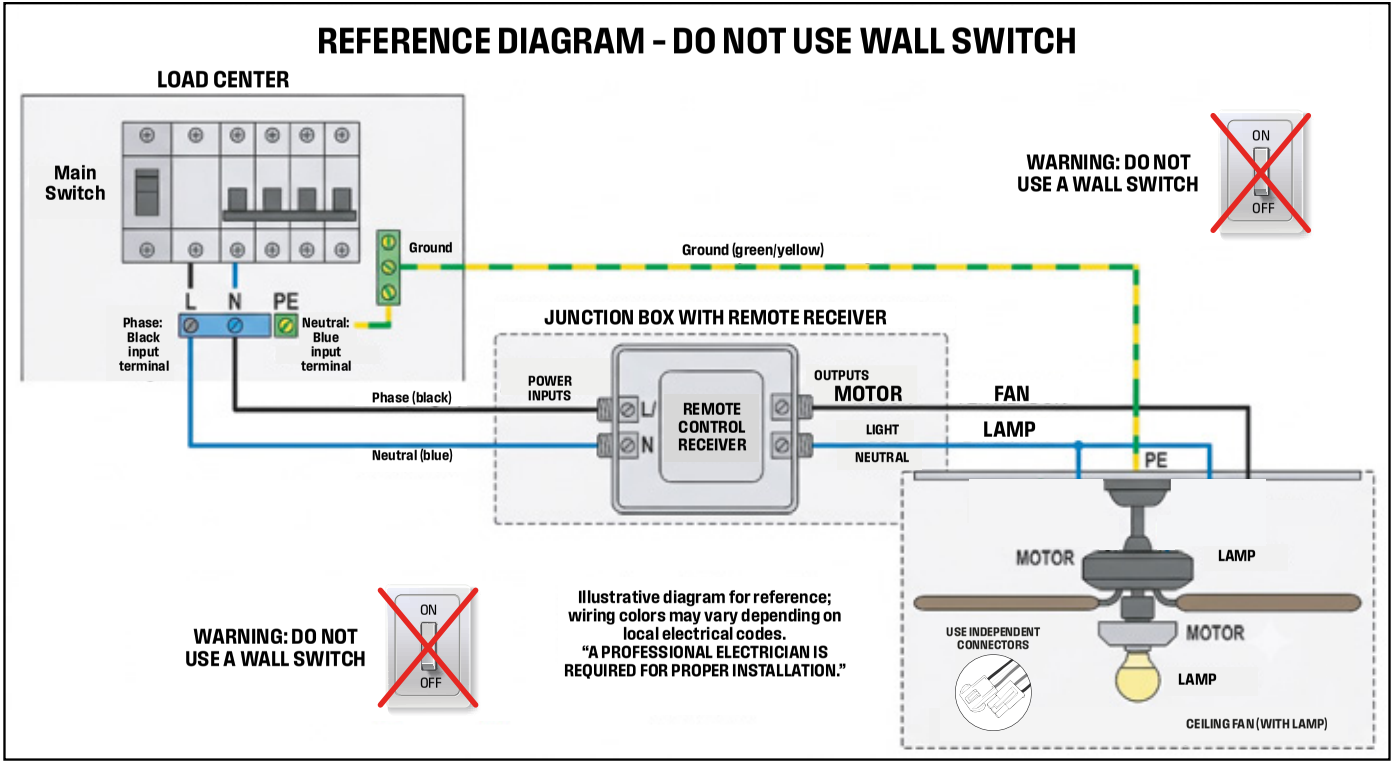

Características Principales / Main Features

90 -260 V~ 50/60 Hz 35 W 1 x LED 24 W	Neto Weight: 14.99 lb Peso neto: 6.8 kg

INSTALACIÓN CON VARILLA VERTICAL

DOWNROD INSTALLATION

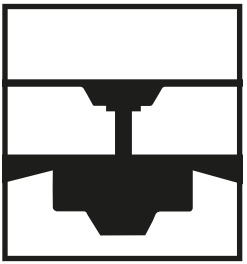

Para cielorrasos normales

For normal ceiling

INSTALACIÓN PARA CIELORRASOS ABOVEDADOS

VAULTED CEILING INSTALATION

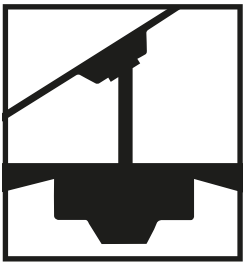

Podría requerir una varilla vertical más larga (se vende por separado). Ángulo de inclinación no más de: 8º

May require a longer downrod (sold separately) Maximum tilt angle: 8°

¡ADVERTENCIA!

Los ventiladores que utilizan un control remoto para su funcionamiento no deben ser instalados utilizando un apagador de luz de pared. Este tipo de instalación provoca variaciones constantes de corriente las cuales afectan el funcionamiento de su equipo, el hacer este tipo de instalación afecta completamente la garantía del ventilador de techo.

CAUTION!

Ceiling fans operated via remote control must not be installed using a wall-mounted light switch. This type of installation causes continuous electrical current fluctuations that can impair the unit's performance and will fully void the ceiling fan's

¡ADVERTENCIA!

Para reducir el riesgo de lesiones a personas, el ventilador debe instalarse de manera que las aspas estén a una altura mayor de 7 pies (2.13 m) a 10 (3.05 m) sobre el piso.

Este Ventilador está diseñado para ser usado en exteriores e interiores

CAUTION!

To reduce the risk of injury to persons, the fan must be installed so that the blades are at a height greater of 7 feet (2.13 m) to 10 feet (3.05 m) above the floor.

This fan is designed for outdoor and indoor use.

Antes de la Instalación / Preparing for Installation

1.

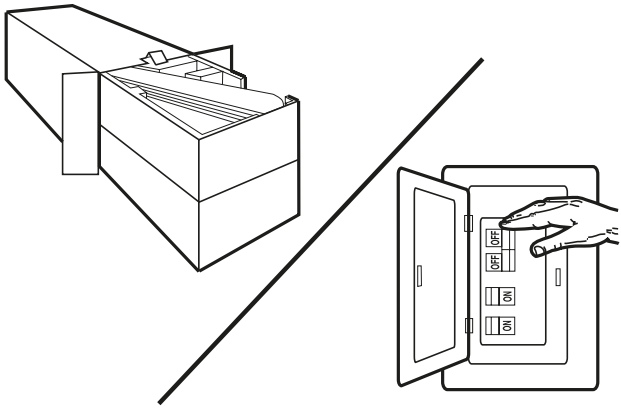

Quite el envoltorio e inspeccione detenidamente el ventilador para verificar que todas las piezas estén incluidas. Apague la alimentación en la caja de fusibles para evitar la posibilidad de descarga eléctrica.

Unpack and inspect fan carefully to be certain all contents are included.
Turn off power at fuse box to avoid possible electrical shock.

2.

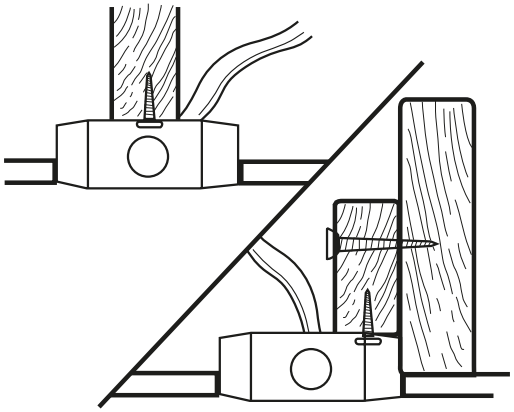

Use una caja de conexiones eléctricas de metal adecuada para soportar un ventilador (debe soportar 25 kg - 55 lb). Antes de fijar el ventilador a la caja de conexiones eléctricas asegúrese de que la misma esté fijada de manera segura en por lo menos dos puntos a un miembro estructural del cielo raso (una caja suelta haría que el ventilador oscile).

Use metal outlet box suitable for fan support (must support 25 kg - 55 lb). Before attaching fan to outlet box, ensure the outlet box is securely fastened by at least two points to a structural ceiling member (a loose box will cause the fan to wobble).

Instalación con Soporte de Montaje / Mounting Bracket Installation

3.

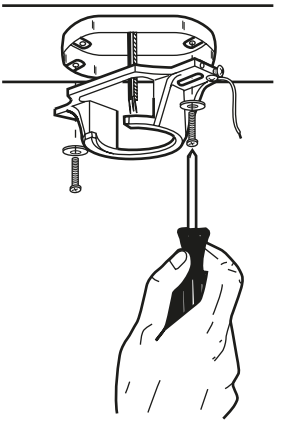

Instale el soporte de montaje a la caja de embutir del techo con la tornillería incluidas con la caja de embutir.

Install mounting bracket to outlet box in ceiling using the screws and washers provided with the outlet box.

Opción con Varilla Vertical Normal/ Normal Downrod Option

4.

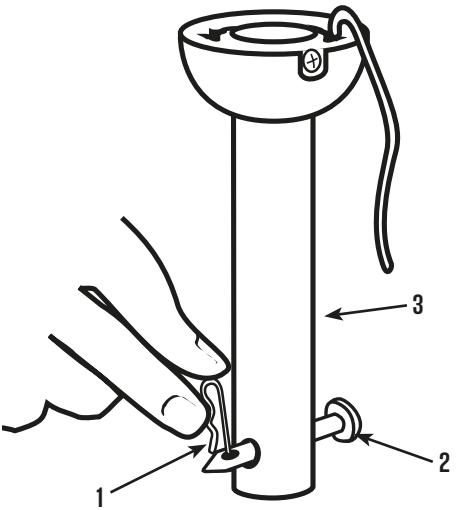

Quite el pasador tipo prensa (1) desde el pasador transversal (2) de la vara (3).

Remove clamp pin (1) and cross pin (2) from downrod (3).

Opción con Varilla Vertical Normal/ Normal Downrod Option

5.

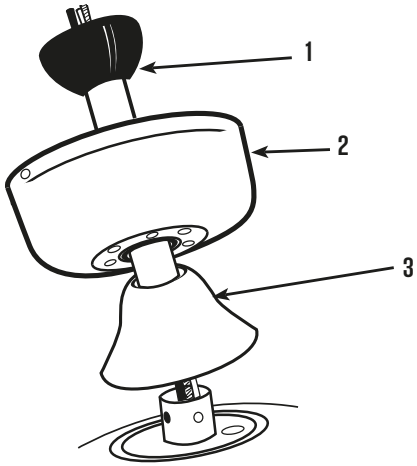

Coloque el conjunto de la varilla vertical (1) dentro del dosel (2) y la cubierta del acoplamiento (3).
Pase los cables del motor a través del conjunto de la varilla vertical (1).

Place downrod assembly (1) into canopy (2) and coupling cover (3).
Feed motor wires though the downrod assembly (1).

6.

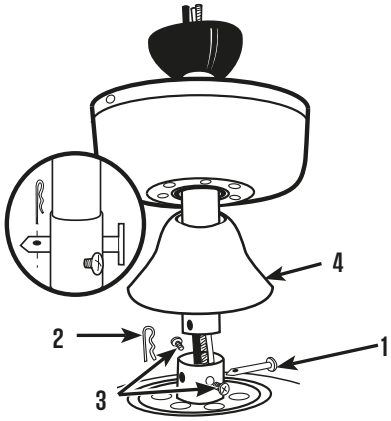

inserte la varilla vertical en el acoplamiento de la varilla vertical. Asegurese de que el agujero de la varila vertical y el del acoplamiento de la varil vertical estén alineados instale el pasador transversal (1) pasándolo por el acoplamiento y la varilla vertical. Inserte el pasador de retención (2) en el pasador transversal hasta que escuche un chasquido que indique que está en la posición adecuada. Ajuste los tornillos de fijación (3) en el acoplamiento. Deslice la cubierta del acoplamiento (4) sobre el acoplamiento de la varilla vertical.
CONSULTE EL APÉNDICE PARA CONOCER LAS OPCIONES DE INSTALACIÓN ALTERNATIVAS EN LA PAGINA 8-9.

Insert downrod into downrod coupling. Make sure to align hole in downrod with the hole in downrod coupling. Install cross pin (1) through coupling and downrod. Insert keeper pin (2) into cross pin until it snaps into place. Tighten set screws (3) in coupling. Slide couplingcover (4) over the downrod coupling.
SEE APPENDIX FOR ALTERNATE INSTALLATION OPTIONS IN PAGE 8-9.

Opción con Varilla Vertical Más Larga / Extend Downdor Option

7.

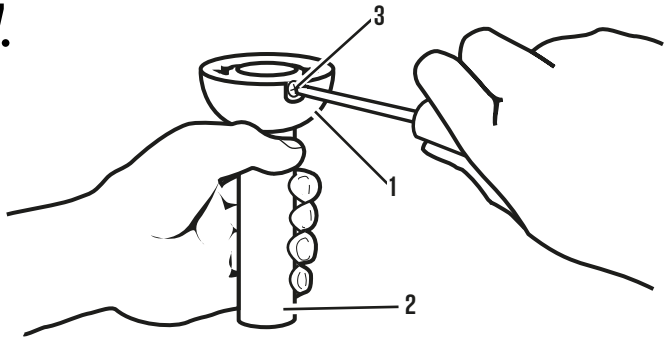

Afloje la bola de la varilla vertical (1) de la varilla vertical (2) quitando el tornillo (3).

Loosen downrod ball (1) from downrod (2) by removing set screw (3).

8.

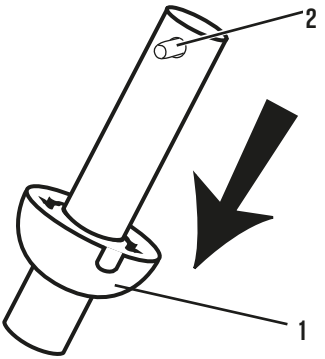

Deslice la bola de la varila vertical (1) hasta separarla de la* varilla vertical y quite el pasador (2).

Slide downrod ball (1) off of downrod and remove pin (2).

Opción con Varilla Vertical Más Larga / Extend Downdor Option

9.

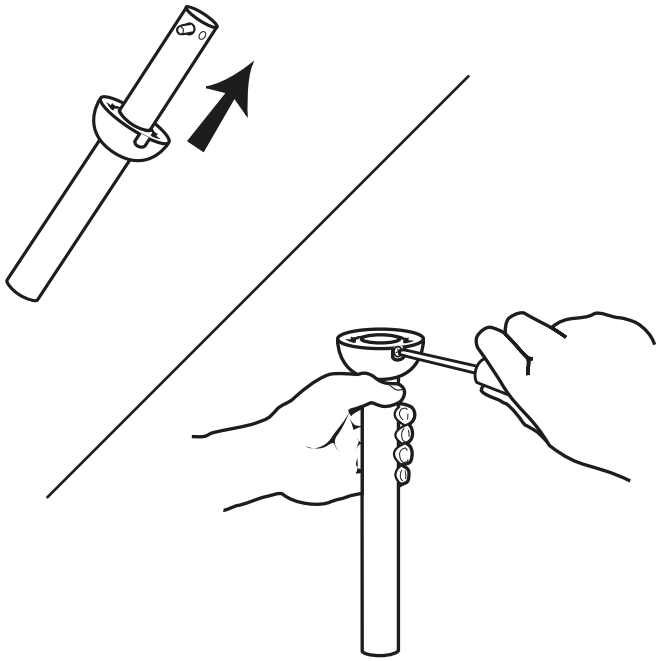

Vuelva a instalar el pasador en la varilla vertical más larga y deslice la bola de la varilla hasta el extremo superior. Vuelva a insertar el tornillo de fijación para asegurar la bola a la varilla vertical. Nota: Algunas varillas verticales más largas tienen un agujero previamente perforado para el tornillo. Si la varilla vertical más larga tiene un agujero previamente perforado, ajuste el tornillo en el agujero previamente perforado de la varilla vertical más larga. Si la varilla vertical más larga no tiene un agujero previamente perforado, ajuste el tornillo sobre la varilla vertical para asegurar la bola. PROCEDA A LA PÁG.7, PASO5.

Re-install pin into extended downrod, and slide downrod ball up to the top of the downrod. Re-install set screw to secure ball to downrod. Note: Some extended downrods have a pre-drilled set-screw hole. If a pre-drilled hole is present in the extended downrod, tighten the set screw into the pre-drilled hole in the extended downrod. If no pre-drilled hole exists in the extended downrod, tighten the set screw against the downrod to secure the downrod ball. PROCEED TO PAGE 7, STEP 5.

Montaje / Mounting

10.

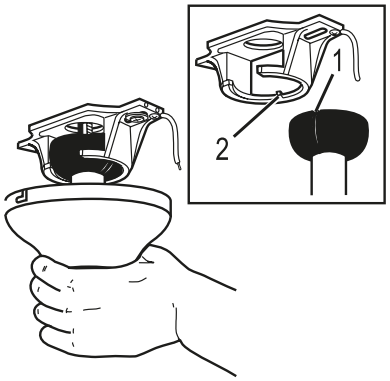

Levante con cuidado el conjunto del ventilador hasta el soporte de montaje.
Gire el ventilador hasta que la muesca de la bola de la varilla vertical (1)
calce sobre la saliente del soporte de montaje (2). De este modo, tendrá las dos manos libres para hacer el cableado.

Carefully lift fan assembly onto mounting bracket. Rotate fan until notch on downrod ball (1) engages the ridge on the mounting bracket (2). This
will allow for hands free wiring.

11.

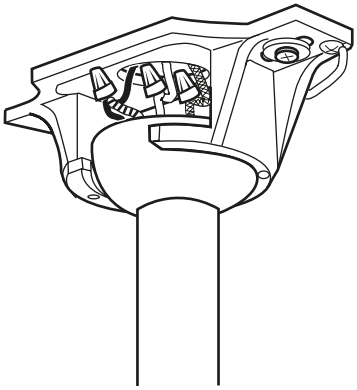

Con la pieza de montaje sujetando el conjunto del ventilador, haga las.
conexiones eléctricas de acuerdo a las siguientes instrucciones de cableado.

With bracket holding fan assembly, make electrical connections using the following step for wiring instructions.

Opción de Cableado / Wiring Options

12.

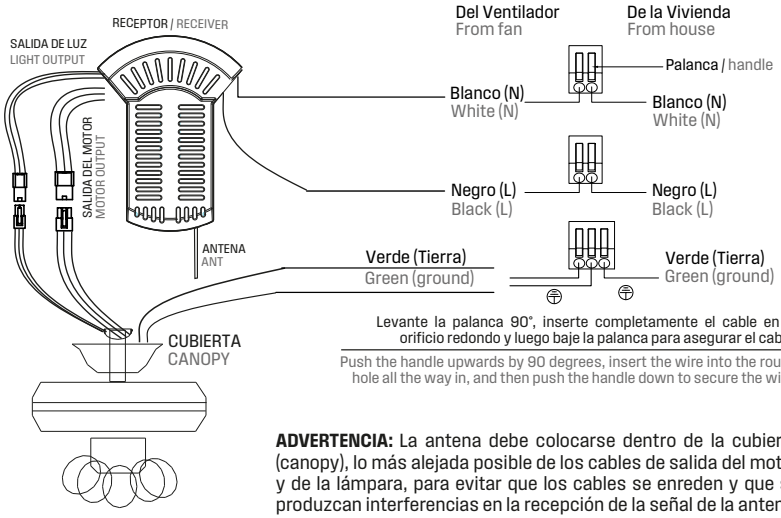

Levante la palanca 90°, inserte completamente el cable en el orificio redondo y luego baje la palanca para asegurar el cable.

Push the handle upwards by 90 degrees, insert the wire into the round hole all the way in, and then push the handle down to secure the wire.

ADVERTENCIA: La antena debe colocarse dentro de la cubierta (canopy), lo más alejada posible de los cables de salida del motor y de la lámpara, para evitar que los cables se enreden y que se produzcan interferencias en la recepción de la señal de la antena, lo que podría reducir la sensibilidad del control.

WARNING: The antenna should be placed inside the canopy as far as possible separate from the canopy as far as possible separate from the output lines of the motor and lamp to prevent wire entanglement and interference in the antenna receiving signal, which may cause insensitivity in control.

Haga las conexiones de cableado del alojamiento y el motor al receptor remoto como se indica más arriba. Conecte los cables utilizando los terminales de conexión rápida (incluidos).

Make wiring connections from the house and the motor to the remote receiver as shown above. Connect using quick connect terminals (provided).

13.

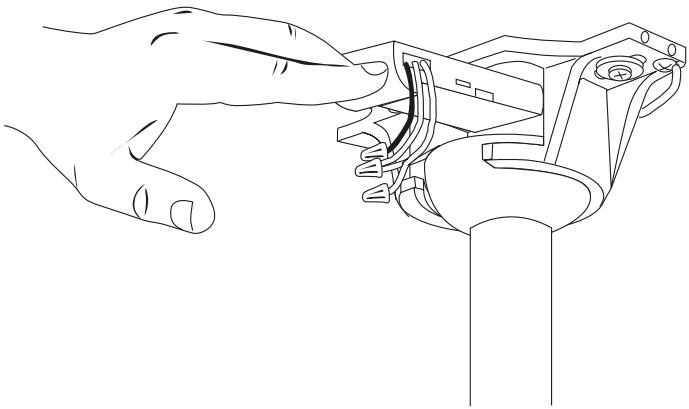

Al terminar la instalación del cableado, deslice el receptor remoto alámbrico entre el soporte de montaje y la parte superior de la bola de la vara.

Once wiring step has been completed, slide the wired remote receiver in between the mounting bracket and the top of the down rod ball for down rod fans.

Asegure el Ventilador al Techo / Secure to Ceiling

14.

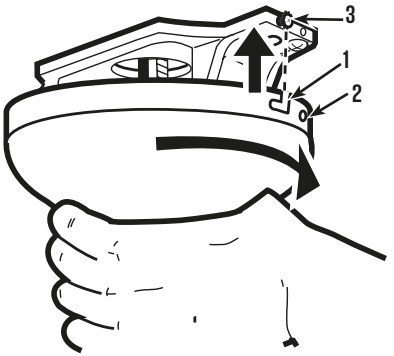

El dosel tiene dos ranuras coincidentes (1) y dos agujeros coincidentes (2). Coloque ambas ranuras del dosel directamente abajo y en línea con los dos tornillos del soporte de montaje (3). Eleve el dosel, permitiendo que los dos tornillos y las arandelas en estrella se deslicen dentro de las ranuras. Gire el dosel en sentido horario hasta que ambos tornillos del soporte de montaje caigan adentro de las ranuras. Apriete los tornillos asegurándolos. Instale los dos tornillos y las arandelas en estrella en los agujeros coincidentes del dosel y ajústelos para asegurar el dosel al soporte de montaje.

The canopy has two mating slots (1) and two mating holes (2). Position both slots on canopy directly under and in line with two screws in the mounting bracket (3). Lift the canopy, allowing the two screws and star wahers to side into the mating slots. Rotate the canopy clockwise until both screws from the mounting bracket drop into the slot recesses. Tighten screws securely. Install two screws and star washers into the mating holes of the canopy and tighten to secure the canopy to the mounting bracket.

Instalación de las Aspas / Blade Installation

15.

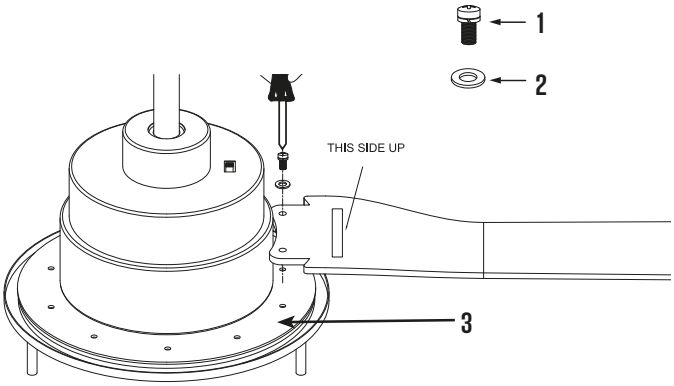

El tornillo (1) y la arandela plana (2) están preinstalados en la placa de montaje de la hoja (3) y primero es necesario quitar los tornillos y las arandelas y guardarlos para usarlos más adelante. Fije las aspas a la placa de montaje de las aspas usando los tornillos que quitó anteriormente. Las cuchillas son direccionales, observe la marca "ESTE LADO ARRIBA".

The screw (1)and flat washer (2) is pre-installed on the blade mounting plate (3)and need to remove the screws and washers first,save them for later use. Attach blades to blade mounting plate using the screws removed previously.The blades are directional, note the mark of "THIS SIDE UP".

Instalación de Juego de Luz / Light Fixture Installation

16.

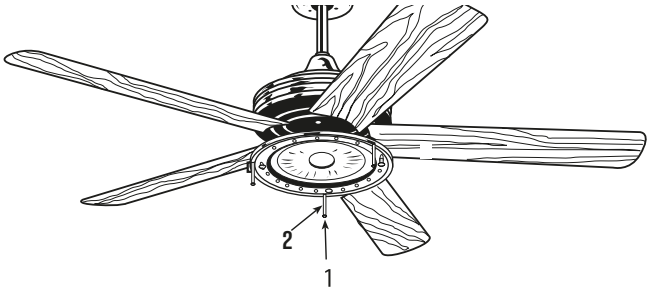

Retire los 3 tornillos (1) del soporte (2).

Remove 3 screws (1) on the pillar (2).

Instalación del Juego de Luz / Light Fixture Installation

17.

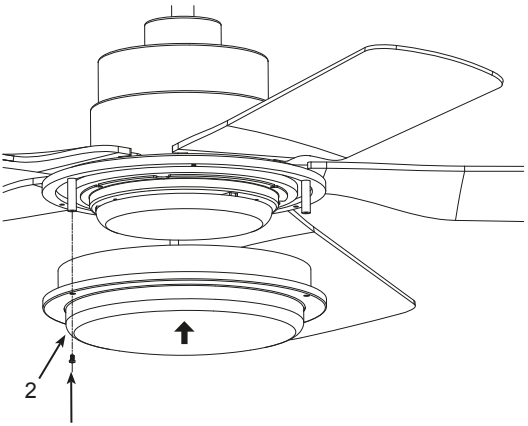

Hay un total de 3 orificios en el anillo metálico decorativo (1) de la pantalla de vidrio. Son para el montaje de la pantalla de cristal.
Gire suavemente el anillo metálico decorativo (1) para asegurar que los 3 orificios estén completamente alineados con los 3 postes que sobresalen.

There are total 3 holes in the decorative metal ring (1) of the glass shade.
They are for the glass shade assembly. Gently rotate the decorative metal ring
(1) to ensure the 3 holes re completely aligned with the 3 protruding poles.

18.

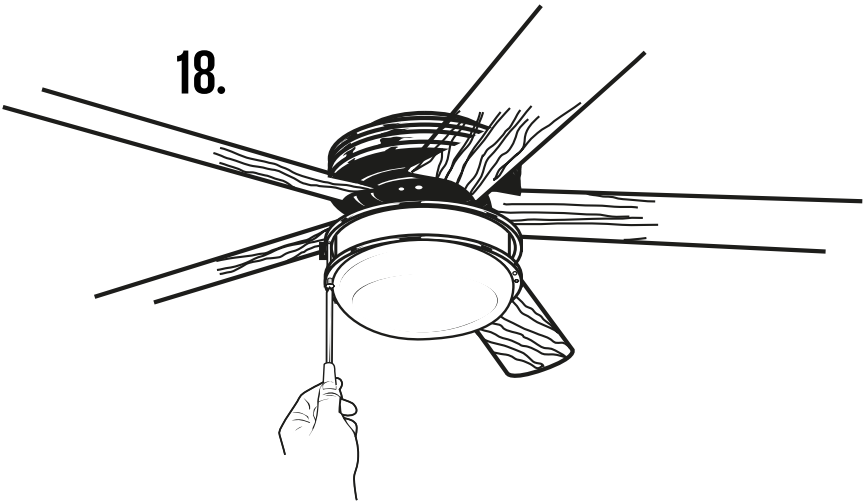

Coloque los 3 tornillos (que extrajo en el paso 16) sobre los postes que sobresalen.

Install the 3 screws (removed in step 16) onto the protruding poles and

Operación por Control Remoto / Remote Control Operation

19.

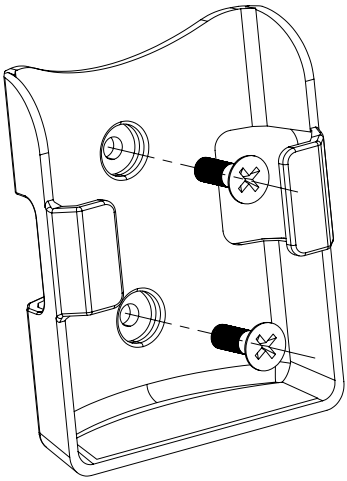

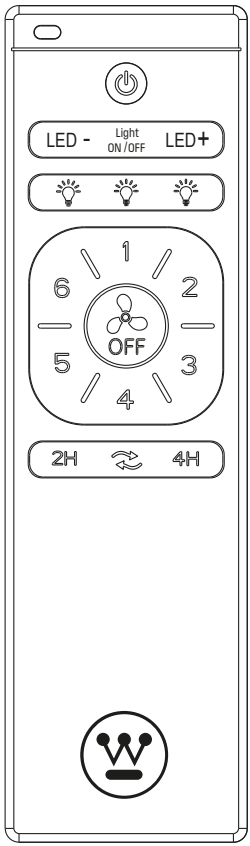

Monte el soporte del transmisor en la pared utilizando los tornillos proporcionados.
Coloque el transmisor en el soporte.

Mount the transmitter holder onto the wall using screws provided.
Place the transmitter into the holder.

Operación por Control Remoto / Remote Control Operation

20. TRANSMISOR EN FUNCIONAMIENTO / TRANSMITTER OPERATING

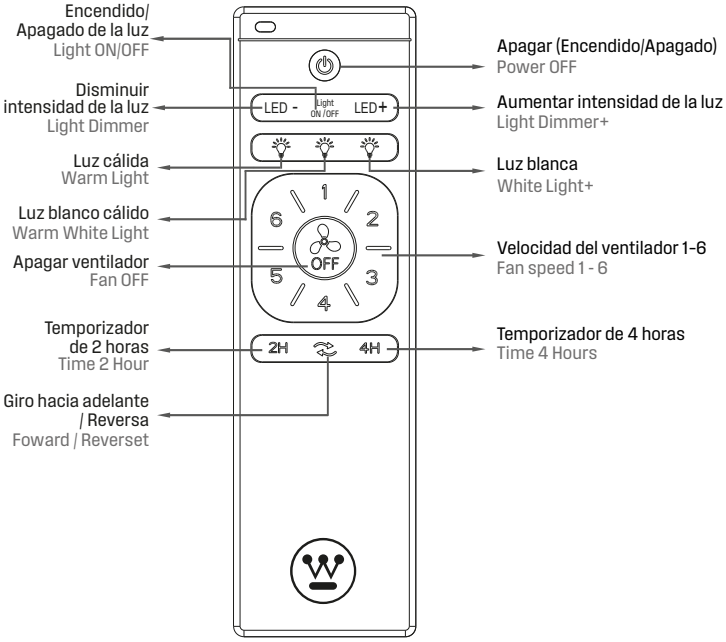

A. Instale 2 batería de 1.5 V tipo 27A (no incluidas).Para evitar daños al transmisor, retire la batería si no se va a utilizar durante un período prolongado.
B. Mantenga el transmisor alejado del calor excesivo o de la humedad.
C. Operación de los botones del panel del transmisor.

A. Install 1.5x2 Volt battery (not incluided). To prevent damage to transmitter, remove the battery if not use for a long time
B. Store the transmitter away from excessive heat or humidity.
C. Operanting the buttons on the panel of the transmitter.

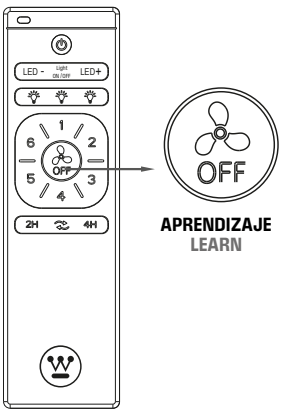

D. **Configuración del código del receptor:**
La tecla LEARN (Aprendizaje) debe presionarse dentro de los 5 segundos posteriores a presionar el botón de encendido.
Si no se realiza dentro de ese tiempo, presione nuevamente el botón de encendido para reiniciar el proceso.
Mantenga presionada la tecla LEARN durante más de 3 segundos para ingresar al modo de aprendizaje.
El receptor puede memorizar el último código aprendido.
La luz del ventilador de techo parpadeará dos veces para confirmar la operación.

D. **Setting the codes on the receiver:**
The LEARN Key must be pressed with in 5 seconds, after pressing the power button.
If not please press the power button to restart.
Keep pressing the button LEARN key in excess of 3 secong it becomes a LEARN status.
The receiver can remember the last codes status.
The Ceiling fan light flash two times

Operación y Mantenimiento / Operation and Maintenance

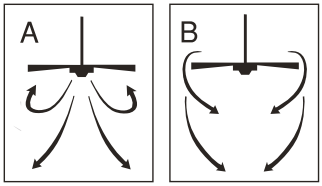

Operación
Encienda el ventilador y verifique su funcionamiento.
Las velocidades para clima cálido o frío dependen de factores como el tamaño de la habitación, la altura del ventilador,el número de ventiladores, etc.
El conmutador de tipo deslizante controla la dirección, hacia adelante o hacia atrás.
Clima cálido/posición hacia abajo - (Adelante) El ventilador gira en sentido contrahorario. Una corriente de aire descendente crea un efecto refrescante como lo indica la ilustración A. Esto le permite ajustar el aire acondicionado a una temperatura más alta sin que afecte su comodidad.
Clima frío/posición hacia arriba - (Atrás) El ventilador gira en sentido de las agujas del reloj. Una corriente de aire ascendente aleja el aire caliente del área del ventilador de techo como lo indica la ilustración B. Esto le permite ajustar la calefacción a un nivel más bajo sin que afecte su comodidad.

NOTA: Apague el ventilador y espere a que se detenga antes de cambiar la dirección de adelante/atrás con el conmutador de tipo deslizante.

Mantenimiento
1. El movimiento natural del ventilador podría hacer que se aflojen algunas conexiones. Verifique las conexiones de soporte, las piezas de fijación y los accesorios de las aspas dos veces al año. Cerciórese de que estén aseguradas.
2. Limpie el ventilador periódicamente para ayudar a mantener su apariencia nueva con el correr de los años. No use agua para limpiarlo, ya que podría dañar el motor o la madera o causar descarga eléctrica.
3. Use sólo un cepillo blando o un trapo sin pelusa para no rayar el acabado. El enchapado está sellado con una capa de laca para minimizar la decoloración o pérdida del brillo.
4. No hay necesidad de aceitar el ventilador. El motor tiene cojinetes de lubricación permanente.

Operation
Turn on the Power and check operation of fan.
Speed settings for warm or cool weather depend on factors such as room size, ceiling height, number of fans and so on.
The slide switch controls direction, forward or reverse.
Warm weather/down position - (Forward) Fan turns counterclockwise direction. A downward air flow creates a cooling effect as shown in illustration A. This allows you to set your air conditioner on a higher temperature setting without affecting your comfort.
Cool weather/up position - (Reverse) Fan turns clockwise direction. An upward airflow moves warm air off the ceiling area as shown in illustration B.This allows you to set your heating unit on a lower setting without affecting your comfort.

NOTE: Turn off and wait for fan to stop before changing the setting of the forward/reverse slide switch.

Maintenance
1. Because of the fan's natural movement, some connections may become loose. Check the support connections, brackets, and blade attachments twice a year. Make sure they are secure.
2. Clean your fan periodically to help maintain its new appearance over the years. Do not use water when cleaning. This could damage the motor, or the wood, or possibly cause electrical shock.
3. Use only a soft brush or lint-free cloth to avoid scratching the finish. The plating is sealed with a lacquer coating to minimize discoloration or tarnishing.
4. There is no need to oil your fan. The motor has permanently lubricated bearings.

Guía para solucionar problemas / Troubleshooting Guide

Si tiene dificultades para hacer funcionar su nuevo ventilador, podría ser a causa del armado, instalación o cableado incorrectos. En algunos casos, estos errores de instalación podrían ser confundidos con defectos. Si experimenta algún fallo, consulte esta guía para solucionar problemas. Si no puede solucionar el problema, consulte a un electricista calificado y no intente reparar conexiones eléctricas.

PROBLEMA	**SOLUCIÓN SUGERIDA**
1. Si el ventilador no arranca:	1. Compruebe los fusibles o disyuntores principales y del circuito derivado. 2. Compruebe el cableado del bloque de termingles comdo hizo en el paso No. 12 de la instalación. **ADVERTENCIA**: Asegúrese de que la alimentación principal esté apagada. 3. Asegurese de que el interruptor de marcha adelante/atrás esté firmemente en su posición. El ventilador no funcionará si el interruptor está en la posicion del medio. 4. Si el ventilador no arranca, póngase en contacto con un electricista calificado. No intente reparar conexiones eléctricas internas.
2. Si el ventilador es ruidoso:	1. Compruebe para asegurarse de que todos los tornillos del alojamiento del motor estén ajustados (no los apriete demasiado). 2. Compruebe para asegurarse de que los tornillos que fijan el soporte de la aspa del ventilador al motor estén apretados. 3. NO USE un control de velocidad variable de estado sólido. 4. Permita el "rodaje" del ventilador durante un periodo de 24 horas. La mayoría de los ruidos asociados con el ventilador nueva desaparecerán después de este periodo.
3. Si el ventilador oscila:	Todas las aspas se pesan y agrupan según el peso. Las maderas naturales varian en densidad y podrian hacer que el ventilador oscile aun cuando todas las aspas estén agrupadas por peso. Los siguientes procedimientos deberian eliminar la mayoria de los problemas de oscilación. Verifique la oscilación después de cada paso. 1. Verifique que todas las aspas estén firmemente atornilladas a los soportes de las aspas. 2. Verifique que todos los soportes de las aspas estén firmemente aseguradas al motor. 3. Asegurese de que el dosel y el soporte de montaje estén firmemente asegurados a la viga del techo. 4. Si la oscilacion de la aspa sigue siendo visible, es posible que al intercambiar dos aspas adyacentes (lado a lado) se redistribuya el peso y el funcionamiento sea más suave.
4. Si la luz no funciona:	1. Compruebe si hay lámparas defectuosas. 2. Verifique que el conector molex del alojamiento del interruptor esté conectado. 3. Si el conjunto de luces no funciona, pongase en contacto con un electricista calificado.

If you have difficulty operating your new ceiling fan, it may be the result of incorrect assembly, installation, or wiring. In some cases, these installation errors may be mistaken for defects. If you experience any faults, please check this troubleshooting chart. If a problem cannot be remedied, please consult with your authorized electrician and do not attempt any electrical repairs yourself.

TROUBLE	**SUGGESTED REMEDY**
1. If fan does not start:	1. Check main and branch circuit fuses or circuit breakers. 2. Check wire connections as performed in step #12 of installation. **CAUTION**: Make sure main power is turned off. 3. Make sure forward/reverse switch is firmly in up or down position. Fan will not operate when switch is in the middle. 4. If the fan still will not start, contact a qualified electrician. Do not attempt to troubleshoot internal electrical connections yourself.
2. If fan sounds noisy:	1. Check to make sure all screws in motor housing are snug (not over tightened). 2. Check to make sure the screws which attach the fan blade holder to the motor are tight. 3. Some fan motors are sensitive to signals from Solid State variable speed controls. DO NOT USE a Solid State variable speed control. 4. Allow "break-in" period of 24 hours. Most noises associated with a new fan will disappear after this period.
3. If fan wobbles:	All blades are weighed and grouped by weight. Natural woods vary in density which could cause the fan to wobble even though all blades are weight-matched. The following procedures should eliminate most of the wobble. Check for wobble after each step. 1. Check that all blades are screwed firmly into blade holders. 2. Check that all blade holders are tightened securely to motor. 3. Make sure that canopy and mounting bracket are tightened securely to ceiling joist. 4. If blade wobble is still noticeable, interchanging two adjacent (side by side) blades can redistribute the weight and possibly result in smoother operation.
4. If light does not work:	1. Check for faulty light bulbs. 2. Check to see that the wire connections in the switch housing are connected. 3. If light kit will still not operate, contact a qualified electrician for assistance.

Lista de Repuestos / Parts List

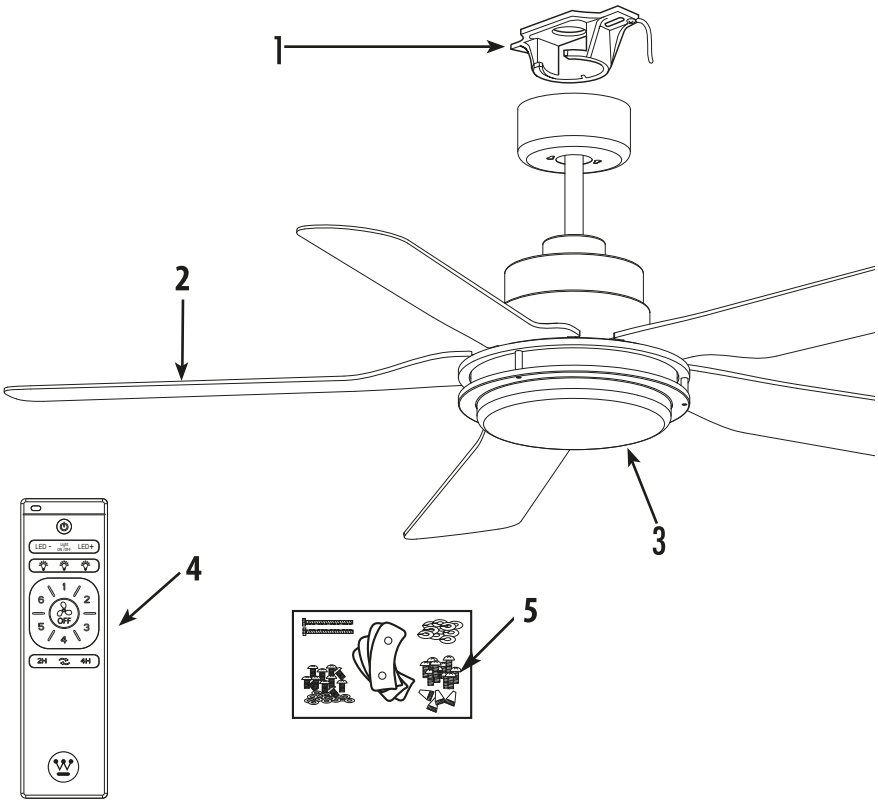

#	Descripción
1.	Soporte de montaje
2.	Aspas
3.	Pantalla de Vidrio
4.	Control Remoto
5.	Tornillería

#	Description
1.	Mounting Bracket
2.	Blade
3.	Glass Shade
4.	Remote Control
5.	Hardware Pack

READ THIS INSTRUCTION BEFORE USING THE PRODUCT

2026

MADE IN CHINA

Imported and Distributed in Latin America by:
Westinghouse Lighting Latin America
France Field, 5th Street and 4th Avenue.
Colon Free Zone, Colon,
Republic of Panama
TEL / FAX. (507) 430-1737
www.westinghouselightinglatinamerica.com

and Westinghouse are trademarks of
Westinghouse Electric Corporation. Used under licensee by
Westinghouse Lighting. All Rights Reserved.

LEA ESTE INSTRUCTIVO ANTES DE UTILIZAR EL PRODUCTO

2026

HECHO EN CHINA

Importado y Distribuido en Latinoamérica por:
Westinghouse Lighting Latin America
France Field, Calle 5ta y Avenida 4ta.
Zona Libre de Colón, Colón,
República de Panamá
TEL/FAX. (507) 430-1737
www.westinghouselightinglatinamerica.com

y Westinghouse son una marca registrada de
Westinghouse Electric Corporation. Usado bajo licencia por
Westinghouse Lighting. Reservados todos los derechos.