Westinghouse

72959

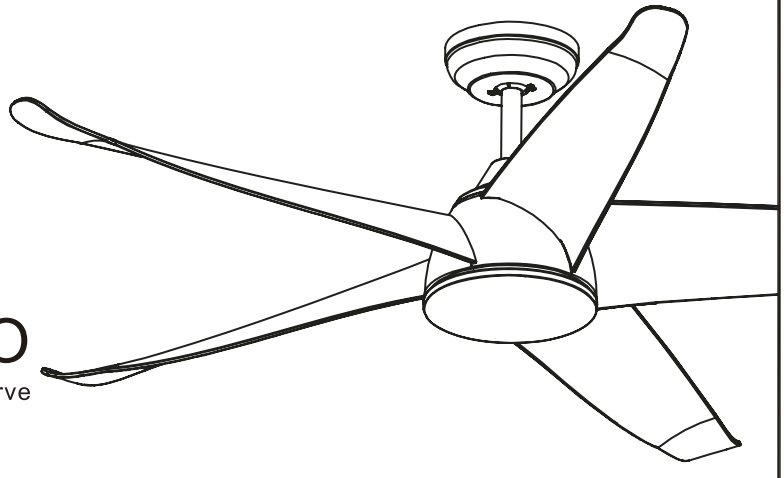

OWNER'S MANUAL

Read the instructions before installing the ceiling fan.
Keep this manual for future reference.

MANUAL DEL USUARIO

Lea el instructivo antes de instalar su ventilador. Conserve este manual para futuras referencias.

Contiene: 1 Pieza

Ventilador DRACO

90-250V~50/60 Hz 40W(MOTOR DC) 1X15W(LED-BUILT IN)

SMART

ENERGY SAVER DC Motor

Net Weight:	14.8	lb
Peso Neto:	6.7	kg

c ETL LISTED US
Intertek

SAFETY TIPS

OBSERVE THE FOLLOWING: READ AND SAVE THESE INSTRUCTIONS

WARNING: TO REDUCE THE RISK OF FIRE, ELECTRIC SHOCK, OR PERSONAL INJURY, MOUNT TO OUTLET BOX MARKED "ACCEPTABLE FOR FAN SUPPORT OF 25 kg (55 lb) OR LESS"AND USE MOUNTING SCREWS PROVIDED WITH THE OUTLET BOX AND/OR SUPPORT DIRECTLY FROM BUILDING STRUCTURE. MOST OUTLET BOXES COMMONLY USED FOR THE SUPPORT OF LUMINARIES ARE NOT ACCEPTABLE FOR FAN SUPPORT AND MAY NEED TO BE REPLACED. CONSULT A QUALIFIED ELECTRICIAN IF IN DOUBT.

1. Installation work and electrical wiring must be done by qualied person(s) in accordance with all applicable codes and standards, including re rated construction.
2. Use this unit only in the manner intended by the manufacturer. If you have any questions contact the manufacturer.
3. After making the wire connections, gently push connections into outlet box with wire nuts pointing up. The wires should be spread apart with the grounded conductor and the equipmen grounding conductor on one side of the outlet box: and ungrounded conductor on the other side of the outlet box.
4. Before you begin installing the fan, Switch power off at Service panel and lock service disconnecting means to prevent power from being switched on accidentally. When the service disconnecting means cannot be locked, securely fasten a prominent warning device, such as a tag, to the service panel.
5. Be cautious! Read all instructions and safety information before installing your new fan. Review the accompanying assembly diagrams.
6. When cutting or drilling into wall or ceiling, do not damage electrical wiring and other hidden utilities.
7. Make sure the installation site you choose allows the fan blades to rotate without any obstructions. Allow a minimum clearance of 2.1 m (7 feet) from the floor to the trailing edge of the blade.
8. To reduce the risk of fire, eletcric shock, or personal injury, this fan must be mounted to an outlet box marked suitable for fan support. And use mounting screws provided with the outlet box. (Mounting must support at least 25 kg - 55 lb)
9. Do not bend blade holders during installation to motor, balancing or during cleaning. Do not insert foreign object between rotating blades.
10. Attach the mounting bracket using only the hardware supplied with the outlet box. Fan is only to be mounted to an outlet box marked "Acceptable for Fan Support".
11. To reduce the risk of re or electric shock, do not use this fan with any solid state fan speed control device, or variable speed control.
12. If this unit is to be installed over a tub or shower, it must be marked as appropriate for the application.
13. NEVER place a switch where it can be reached from a tub or shower.
14. Before servicing or cleaning unit, Switch power off at Service panel and lock service disconnecting means to prevent power from being switched on accidentally. When the service disconnecting means cannot be locked, securely fasten a prominent warning device, such as a tag, to the service panel.
15. All set screws must be checked and re-lightened where necessary before installation.
16. This appliance is not intended for use by persons (including children) with reduced physical, sensory or mental different or reduced, or lack of experience or knowledge, unless such persons are supervision or training to operate the appliance a person responsible for their safety. Children should be supervised to ensure that they do not use the devices as toys.

TOOLS REQUIRED

Screwdriver Wire Cutters Pliers Step Ladder

CONSEJOS DE SEGURIDAD

HAGA LO SIGUIENTE: LEA Y GUARDE ESTAS INSTRUCCIONES
PRECAUCIÓN: PARA REDUCIR EL RIESGO DE INCENDIO, DESCARGA ELÉCTRICA O LESIONES PERSONALES, INSTALE EL VENTILADOR EN UNA CAJA DE CONEXIONES ELÉCTRICAS QUE ESTÉ "DISEÑADA Y ACEPTADA PARA SOPORTAR VENTILADORES DE TECHO DE 25 kg (55 lb) O MENOS". ADEMÁS USE LOS TORNILLOS QUE SE PROVEEN CON LA CAJA DE CONEXIONES ELÉCTRICAS Y/O INSTALE DIRECTAMENTE A LA ESTRUCTURA DEL EDIFICIO. LA MAYORÍA DE LAS CAJAS DE CONEXIONES ELÉCTRICAS COMÚNMENTE UTILIZADAS PARA SOPORTAR ARTÍCULOS DE ILUMINACIÓN NO SON ACEPTADAS PARA LA COLOCACIÓN DE VENTILADORES DE TECHO Y PODRÁN REQUERIR SU REEMPLAZO. CONSULTE A UN ELECTRICISTA CALIFICADO EN CASO DE DUDAS.

1. El trabajo de instalación y el cableado eléctrico los deben efectuar personas calificadas cumpliendo con todos los códigos y las normas aplicables, incluyendo las de incendio.
2. Use esta unidad sólo de la manera en que el fabricante quiere que se haga. Si tiene dudas, llame al fabricante.
3. Después de hacer las conexiones, empuje con cuidado las conexiones dentro de la caja de conexiones eléctricas con los conectores de cables mirando hacia arriba. Se deben separar los cables: el conductor de puesta a tierra y el conductor de puesta a tierra del equipo a un lado de la caja de conexiones eléctricas, y el conductor que no tiene puesta a tierra del otro lado de la misma.
4. Antes de comenzar a instalar el ventilador, apague la alimentación en el panel de servicio y bloquee el medio de desconexión del servicio para evitar que se encienda accidentalmente. Cuando no se puede bloquear el medio de desconexión del servicio eléctrico, fije de manera segura y un dispositivo de advertencia prominente, como un rótulo, al panel de servicio.
5. ¡Tenga cuidado! Lea todas las instrucciones y la información de seguridad antes de instalar su ventilador nuevo. Revise los diagramas de montaje incluidos.
6. Al cortar o perforar una pared o el cielo raso, no daie el cableado electrico y otras instalaciones de servicios públicos ocultos.
7. Asegúrese de que el sitio para la instalación gue escoja permita que el ventilador gire libremente sin obstrucciones. Deje un espacio minimo de 7 pies (2.1 m) desde el piso hasta el borde posterior de la aspa.
8. Para reducir el riesgo de incendios, choques eléctricos o lesiones personales, este ventilador se debe montar sobre una caja de conexiones eléctricas que tenga una marca que indique que es adecuada para soportar un ventilador. Además debe utilizar los tornillos correspondientes incluidos con la caja de conexiones eléctricas.(El montaje debe soportar por lo menos 25 kg - 55 lb)
9. No doble los soportes para las aspas durante la instalacion al motor, al balancear o durante la limpieza. No inserte objetos extranos entre las aspas mientras giran.
10. Fije el soporte de montaje usando solo la tornilleria suministrada con la caja de conexiones eléctricas. El ventilador solo se debe montar en una caja de conexiones eléctricas marcada "Acceptable for FanSupport", (Aceptable para soportar ventiladores).
11. Para reducir el riesgo de incendios o choques eléctricos, no use este ventilador con un dispositivo de control de velocidad de estado sólido para ventilador o un control de velocidad variable.
12. Si esta unidad se instalará sobre una banera o una ducha, debe estar identificada como adecuada para ese tipo de aplicación.
13. NUNCA coloque un interruptor donde se pueda alcanzar desde una bañera o una ducha.
14. Antes de efectuar tareas de servicio o limpieza en la unidad, apague la alimentación en el panel de servicio y bloquee el medio de desconexión del servicio para evitar que se encienda accidentalmente. Cuando no se puede bloquear el medio de desconexión del servicio eléctrico, fije de manera segura y un dispositivo de advertencia prominente, como un rótulo, al panel de servicio.
15. Antes de realizar la instalación, es importante comprobar y volver a ajustar todos los tornillos, según corresponda.
16. Este aparato no se destina para utilizarse por personas (incluyendo niños), cuyas capacidades físicas, sensoriales o mentales sean diferentes o estén reducidas, o carezcan de experiencia o conocimiento, a menos que dichas personas reciban una supervisión o capacitación para el funcionamiento del aparato por una persona responsable de su seguridad. Los niños deben supervisarse para asegurar que ellos no empleen los aparatos como juguetes.

HERRAMIENTAS NECESARIAS

Destornillador Pinzas de Corte Pinzas Escalera de Mano

FEATURES

CARACTERÍSTICAS

DOWNROD INSTALLATION

INSTALACIÓN CON VARILLA VERTICAL

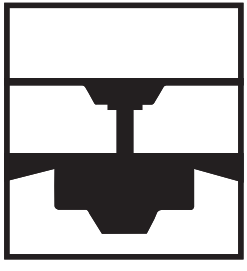

For normal ceilings

Para cielorrasos normales

VAULTED CEILING INSTALLATION

INSTALACIÓN PARA CIELORRASOS ABOVEDADOS

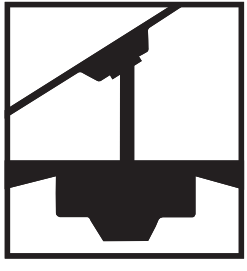

May require a longer downrod (sold separately)

Podría requerir una varilla vertical más larga (se vende por separado)

CAUTION!

To reduce the risk of injury to persons, the fan should be installed so that the blades above the floor are higher than 2.1 meters (7 feet).

This fan is designed for indoor use.

¡ADVERTENCIA!

Para reducir el riesgo de lesiones a personas, el ventilador debe instalarse de manera que las aspas sobre el piso estén a una altura mayor de 7 pies (2.1 m).

Este ventilador está diseñado para ser usado en interiores.

PREPARING THE INSTALLATION

ANTES DE LA INSTALACIÓN

1

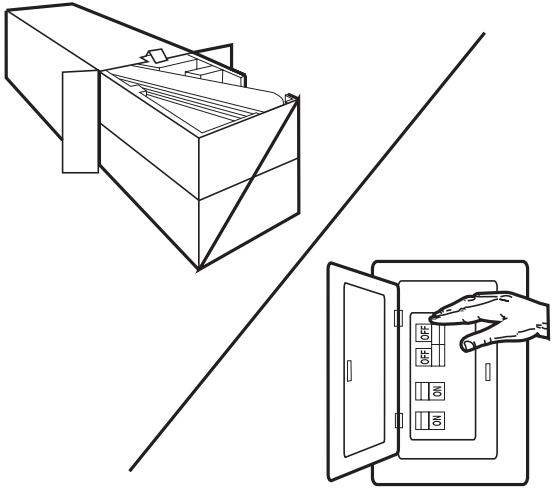

Unpack and inspect fan carefully to be certain all contents are included. Turn off power at fuse box to avoid possible electrical shock.

Quite el envoltorio e inspeccione detenidamente el ventilador para verificargue todas las piezas estén incluidas. Apague la alimentación en la caja de fusibles para evitar la posibilidad de descarga eléctrica.

2

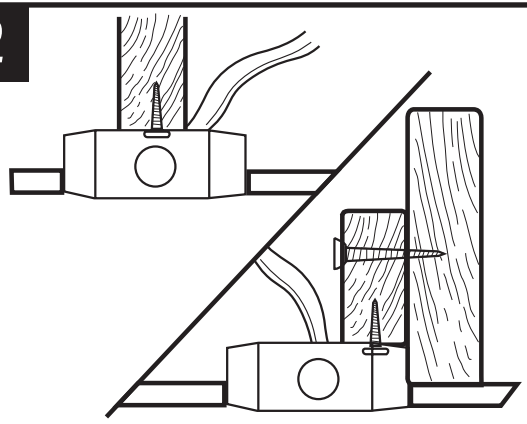

Use metal outlet box suitable for fan support (must support 55 lb) Before attaching fan to outlet box, ensure the outlet box is securely fastened by at least two points to a structural ceiling member (a loose box will cause the fan to wobble).

Use una caja de embutir de metal adecuada para soportar un ventilador (debe soportar 25 kg). Antes de fijar el ventilador a la caja de embutir asegúrese de que la misma esté fijada de manera segura en por lo menos dos puntos a un miembro estructural del cielo raso (una caja suelta haría que el ventilador oscile).

MOUNTING BRACKET INSTALLATION

INSTALACIÓN CON SOPORTE DE MONTAJE

3

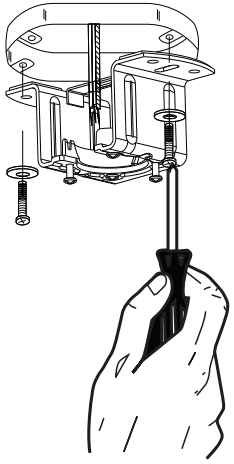

Install mounting bracket to outlet box in ceiling using the screws and washers provided with the outlet box.

Instale el soporte de montaje a la caja de conexiones eléctricas del cielorraso con la tornillería suministrada con la caja de conexiones eléctricas.a

PREPARATION

PREPARACIÓN

4

- Unpack your ceiling fan carefully, then remove all parts and components, and lay on a cloth or soft surface to avoid damage. DO NOT lay the motor housing on its side, the housing may get damaged.
- Before commencing installation, check that all parts are included. NB: You may need to remove all foam packaging material to ensure there are no missing components.

ASSEMBLY:

Unlike most ceiling fans, the Fan requires you to attach the blades to the motor BEFORE mounting the motor to the ceiling.
If installing more than one ceiling fan, ensure that the blades do not get mixed up between units, as each set is dynamically balanced.

- Desembale el ventilador de techo cuidadosamente, luego retire todas las piezas y componentes y colóquelo sobre un paño o superficie blanda para evitar daños. NO coloque la carcasa del motor en su lado, la carcasa podría dañarse.
- Antes de comenzar la instalación, compruebe que todas las piezas están incluidas. NOTA: Es posible que tenga que quitar todo el material de embalaje de espuma para asegurarse de que no falte ningún componente.

ENSAMBLADO:

A diferencia de la mayoria de los ventiladores de techo, el ventilador requiere que se conecten las aspas al motor ANTES de montar el motor al techo.
Si instala más de un ventilador de techo, asegúrese de gue las aspas no se mezclen entre las unidades, ya que cada juego se equilibra dinámicamente.

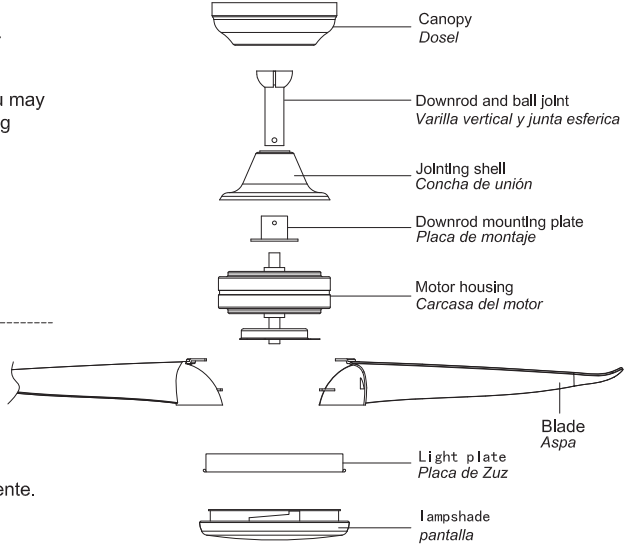

BLADE INSTALLATION

INSTALACIÓN DE LAS ASPAS

5

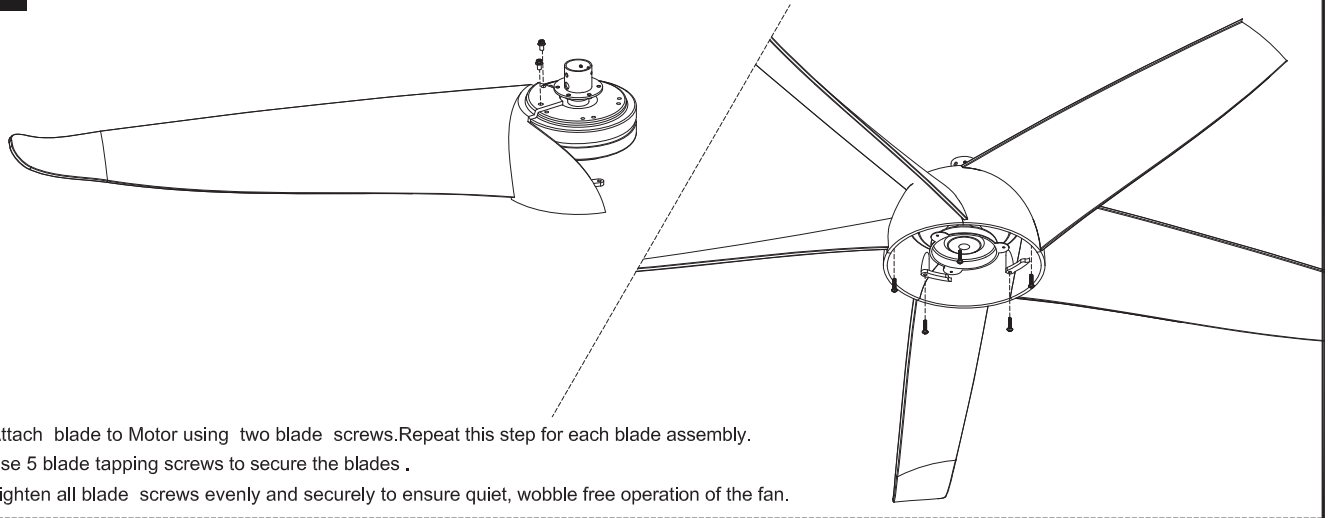

- Attach blade to Motor using two blade screws.Repeat this step for each blade assembly.
- Use 5 blade tapping screws to secure the blades .
- Tighten all blade screws evenly and securely to ensure quiet, wobble free operation of the fan.

- Fije el aspa al motor con dos tornillos para aspas. Repita este paso para cada conjunto de aspas.
- Use tornillos autorroscantes de 5 aspas para asegurar las aspas.
- Apriete todos los tornillos de las aspas de manera uniforme y segura para garantizar un funcionamiento silencioso y sin oscilaciones del ventilador.

NORMAL DOWNROD OPTION

OPCIÓN CON VARILLA VERTICAL PARA TECHO NORMAL

6

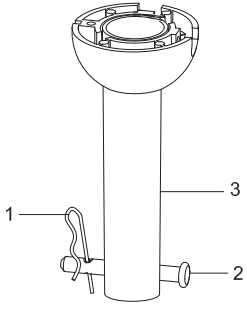

"Remove clamp pin (1) and cross pin (2) from downrod (3).

Quite el pasador tipo prensa (1) desde el pasador transversal (2) de la vara (3).

7

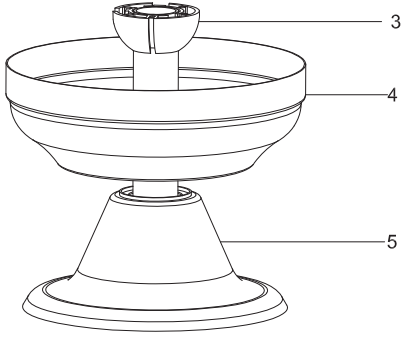

"Downrod (3)passes through the Canopy(4) and jointing shell(5).

"La varilla (3) pasa a través del dosel (4) y la carcasa de unión (5).

INSTALLATION OF SUSPENSION SYSTEM

INSTALACIÓN DEL SISTEMA DE LA SUSPENSIÓN

8

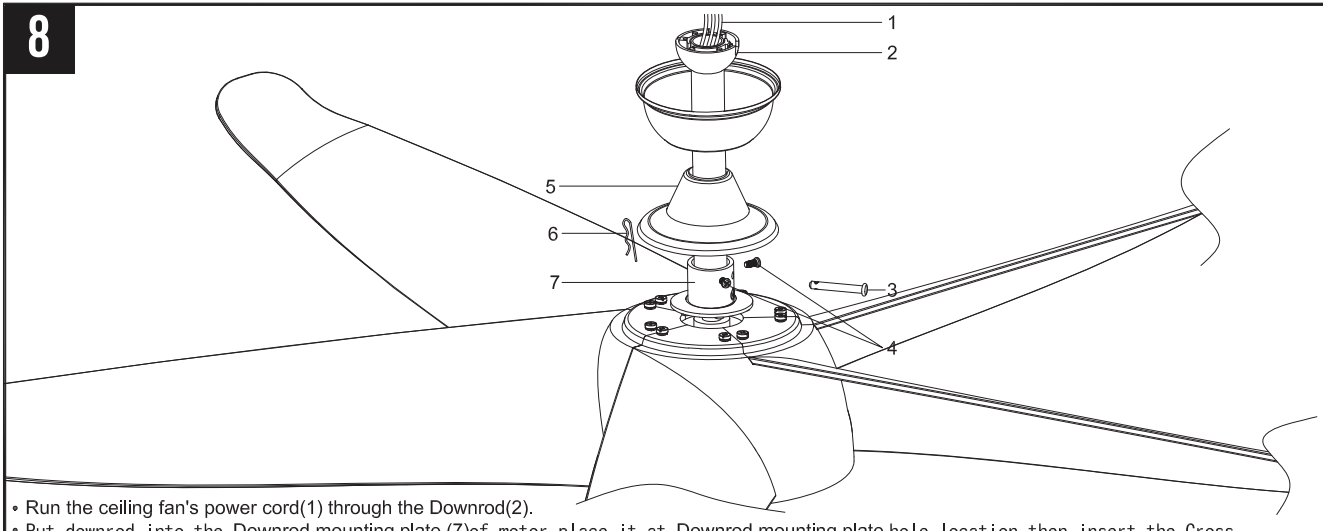

- Run the ceiling fan's power cord(1) through the Downrod(2).
- Put downrod into the Downrod mounting plate (7)of motor, place it at Downrod mounting plate hole location, then insert the Cross pin (3)and Clamp pin (6)bolt, and locked the two horizontal screws(4) nearby. Then move the jointing shell(5) to the top of motor.

- Pase el cable de alimentación del ventilador de techo (1) a través de la varilla (2).
- Coloque la barra de sujeción dentro de la placa de montaje de la barra de sujeción del motor (7) en la posición del orificio de la placa de sujeción, luego inserte el tornillo cruzado (3) y el perno de sujeción (6) y bloquee los dos tornillos horizontales hor i cercanos (4). El conector shell(5) se mueve entonces a la parte superior del motor.

INSTALLATION

INSTALACIÓN

9

CAUTION: Before installing the fan, make sure you have turned OFF the electricity supply.

1. Secure the hanging bracket to the ceiling joist or suitable structure that is capable of carrying a load of at least 45Kg.
2. Make sure that the position of installation will not allow the blades to come into contact with any object. The fan must be mounted so that the tips of the blades are at least 2.1 meters above the floor.
3. Carefully lift fan assembly onto mounting bracket. Rotate fan until notch downrod ball (1) engages the tab on the mounting bracket (2).

PRECAUCION: Antes de instalar el ventilador, asegúrese de haber apagado el suministro eléctrico.

1. Fije el soporte colgante a la vigueta del techo o estructura adecuada que sea capaz de transportar una carga de al menos 45 Kg,
2. Asegúrese de que la posición de instalación no permita que las cuchillas entren en contacto con ningún objeto. El ventilador debe montarse de modo que las puntas de las palas estén por lo menos 2.1 metros por encima del piso.
3. Levante con cuidado el conjunto del ventilador sobre el soporte de montaje. Gire el ventilador hasta que la muesca de la bola del tubo bajante (1) encaje en la lengüeta del soporte de montaje (2).

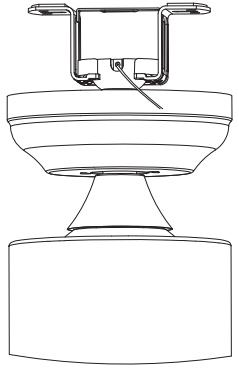

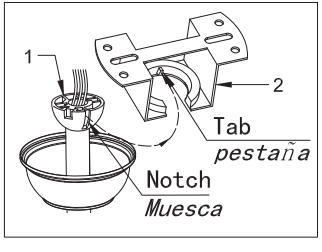

ASSEMBLING THE LIGHT FIXTURE

INSTALACIÓN DE LA LÁMPARA

10

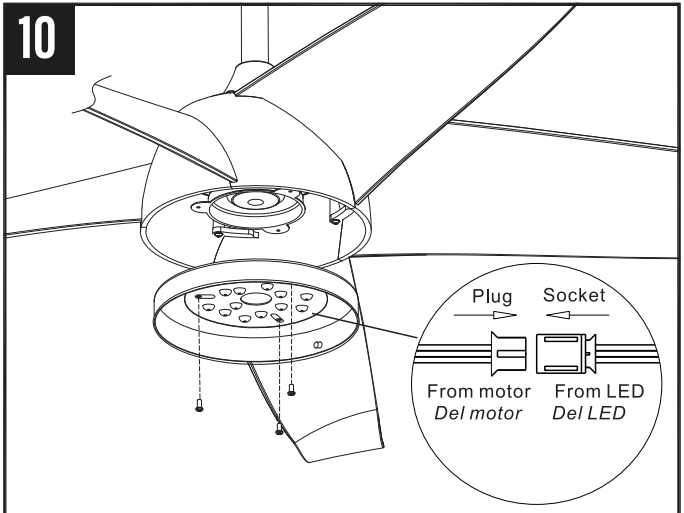

- Feed the wire through the center hole of the Light plate.
- Fix the light plate with 3 screws.
- Connect the plug to the socket.

- Pase el cable a través del orificio central de la placa de luz.
- Fije la placa de luz con 3 tornillos.
- Conecte el enchufe al enchufe.

11

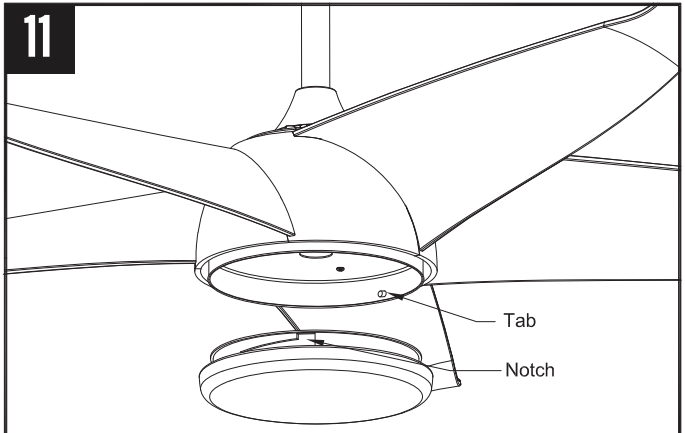

Lift the globe and align the notches in the globe with the tabs in the light kit. Attach the lampshade to the light kit by twisting it clockwise until it snaps into place.

Levante el globo y alinee las muescas del globo con las pestañas del juego de luces. Fije la pantalla de la lámpara al juego de luces girándola en el sentido de las agujas del reloj hasta que encaje en su lugar.

THE RECEIVER INSTALLATION

LA INSTALACIÓN DEL RECEPTOR

12

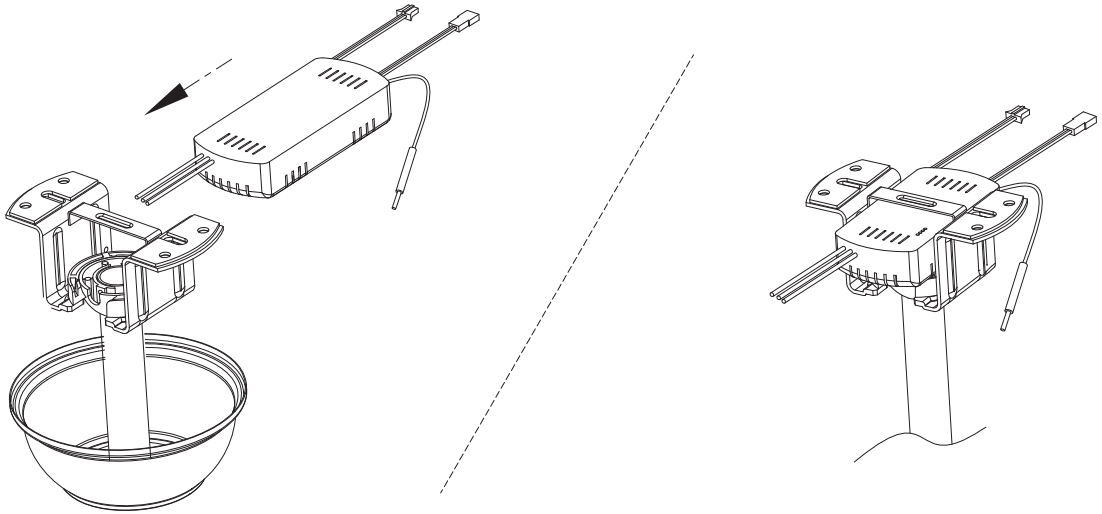

Put the receiver in the mounting bracket.

Coloque el receptor en el soporte de montaje.

WIRING OPTIONS

OPCIÓN DE CABLEADO

13

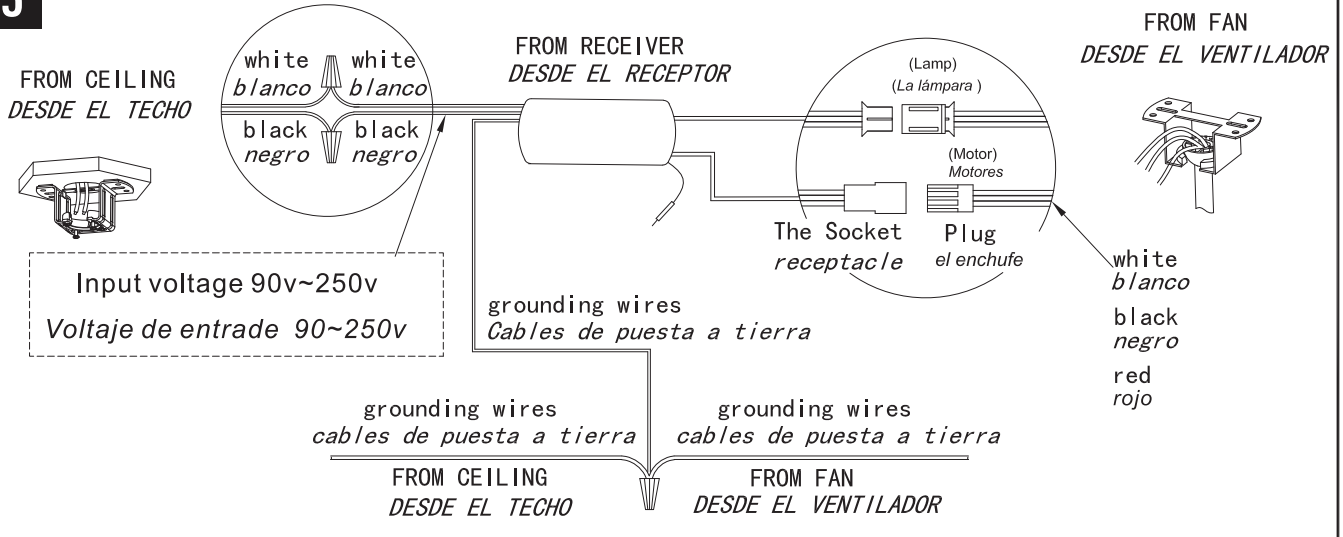

Wiring according to the wiring diagram.

Cableado de acuerdo con el diagrama de cableado.

CANOPY INSTALLATION

INSTALACIÓN DEL DOSEL

14

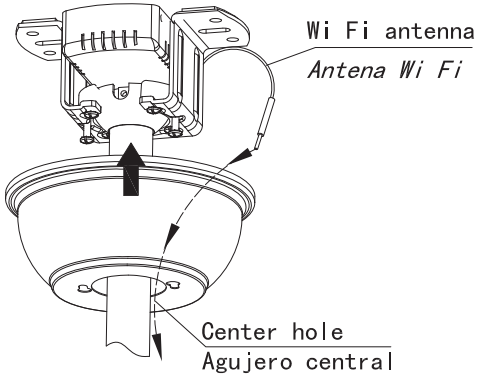

Place the Wi Fi antenna through the canopy center hole.

Coloque la antena Wi-Fi a través del orificio central de la capota.

15

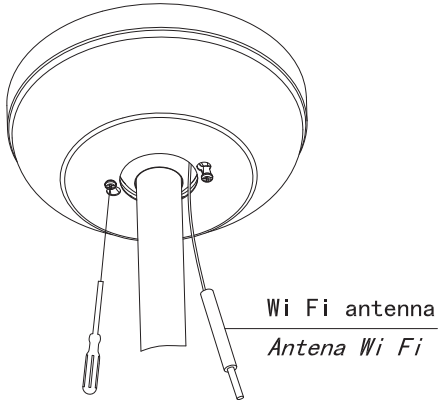

Slide the canopy up to the ceiling and attach it to the hanger with the screws provided.Tighten all screws securely.

Deslice la cubierta hasta el techo y fíjela al colgador con los tornillos provistos. Apriete todos los tornillos firmemente.

16

Remote Control Operation

Install 2x1.5V battery (not included).
Operation button on the remote:

Remarks:
When the remote control cannot be used.Turn on the power switch, press the"SETUP"key within 3seconds, the receiver issued a"tick"two sounds, the pair code is successful. If not successful, turn off the power for a minute an repeat the above.

Warm tips:
Check the batteries when the remote control cannot be controlled effectively.

Operación de control remoto

Instale 2 pilas de 1,5 V (no incluidas).
Botón de operación en el control remoto:

Observaciones:

Cuando no se puede usar el control remoto. Encienda el interruptor de encendido, presione la tecla "CONFIGURACIÓN" en 3 segundos, el receptor emitió un "tick" dos sonidos, el código de par es exitoso. Si no tiene éxito, desconecte la alimentación durante un minuto y repita lo anterior.

Consejos cálidos:
Verifique las baterías cuando el control remoto no se pueda controlar de manera efectiva.

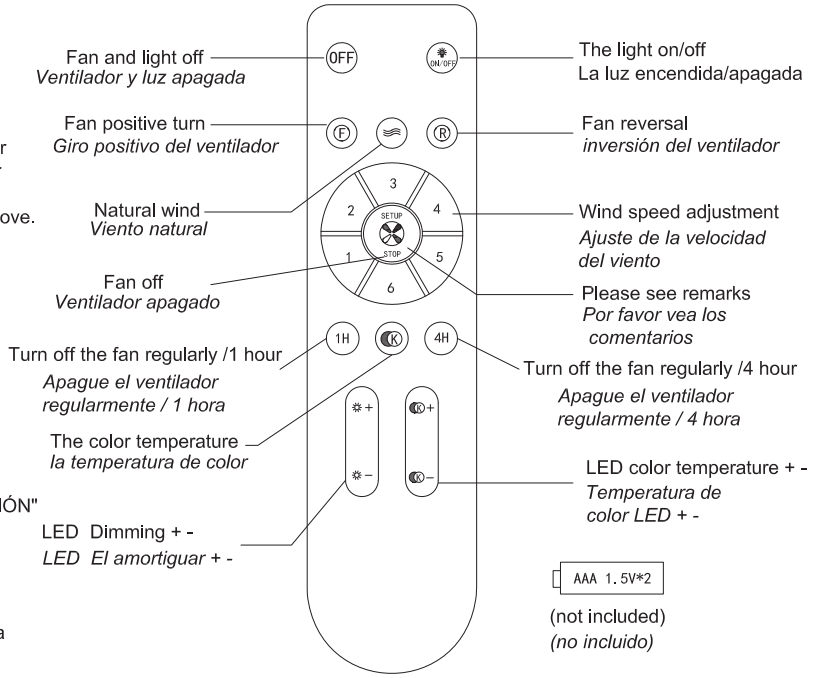

OPERATION AND MAINTENANCE

Operation

Turn on the power and check operation of fan.
Speed settings for warm or cool weather depend on factors such as room size, ceiling height, number of fans and so on.

Press the remote control handle "F" or "R".
Warm weather/down position-(F) Fan rotates clockwise. The downward airflow produces the cooling effect shown in Figure A
A downward air flow creates
a cooling effect as shown in illustration A.
This allows you to set your air conditioner on a higher temperature setting without affecting your comfort.

Cool weather/rising position-(R) The fan rotates counterclockwise.An upward airflow moves warm air o ffthe ceiling area as shown in illustration B.
This allows you to set your heating unit on a lower setting without affecting your comfort.
NOTE: Turn o ffand wait for fan to stop before changing the setting of the forward/reverse slide switch.

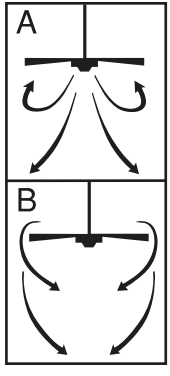

Maintenance

1.Because of the fan's natural movement, some connections may become loose.Check the support connections, brackets,and blade attachments twice a year.Make sure they are secure.

2.Clean your fan periodically to help maintain its new appearance over the years.Do not use water when cleaning. This could damage the motor, or the wood, or possibly cause electrical shock.

3.Use only a soft brush or lint-free cloth to avoid scratching the finish.The plating is sealed with a lacquer coating to minimize discoloration or tarnishing.

4.There is no need to oil your fan.The motor has permanently lubricated bearings.

OPERACIÓN Y MANTENIMIENTO

Operación

Encienda el ventilador y verifique su funcionamiento.
Las velocidades para clima cálido o frío dependen de factores como el tamaño de la habitación, la altura del ventilador, el número de ventiladores, etc.

Presione el mango del control remoto "F" o "R ".
Clima cálido/posición hacia abajo-(F) el ventilador gira en el sentido de las agujas del reloj. Una corriente de aire descendente crea un efecto refrescante
como lo indica la ilustración A. Esto le permite ajustar el aire acondicionado a una temperatura más alta sin que afecte su comodidad.

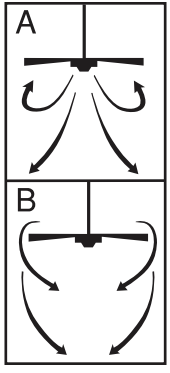

Clima frío/posición hacia arriba-(R) el ventilador gira en sentido contrario a las agujas del reloj. Una corriente de aire ascendente aleja el aire caliente del área del ventilador de techo como lo indica la ilustración B. Esto le permite ajustar la calefacción a un nivel más bajo sin que afecte su comodidad.

Mantenimiento

NOTA: Apague el ventilador y espere a que se detenga antes de cambiar la dirección hacia adelante/atrás con el interruptor deslizante.

1. El movimiento natural del ventilador podria hacer que se aflojen algunas conexiones. Verifique las conexiones de soporte, las piezas de fijación y los accesorios de las aspas dos veces al ano. Cerciórese de que estén aseguradas.

2. Limpie el ventilador periódicamente para ayudar a mantener su apariencia nueva con el correr de los anos. No use agua para limpiarlo, ya que podria danar el motor o la madera o causar descarga eléctrica.

3. Use sólo un cepillo blando o un trapo sin pelusa para no rayar el acabado. El enchapado está sellado con una capa de laca para minimizar la decoloración o pérdida del brillo.

4. No hay necesidad de aceitar el ventilador. El motor tiene cojinetes de lubricación permanente.

TROUBLESHOOTING GUIDE

If you have difficulty operating your new ceiling fan, it may be the result of incorrect assembly, installation, or wiring. In some cases, these installation errors may be mistaken for defects. If you experience any faults, please check this troubleshooting chart. If a problem cannot be remedied, please consult with your authorized electrician and do not attempt any electrical repairs yourself.

TROUBLE	SUGGESTED REMEDY
1. If fan does not start:	1. Check main and branch circuit fuses or circuit breakers. 2. Check wire connections as performed in step #12 of installation. CAUTION: Make sure main power is turned off. 3. Make sure forward/reverse switch is firmly in up or down position. Fan will not operate when switch is in the middle. 4. If the fan still will not start, contact a qualified electrician. Do not attempt to troubleshoot internal electrical connections yourself.
2. If fan sounds noisy:	1. Check to make sure all screws in motor housing are snug (not over tightened). 2. Check to make sure the screws which attach the fan blade holder to the motor are tight. 3. Some fan motors are sensitive to signals from Solid State variable speed controls. DO NOT USE a Solid State variable speed control. 4. Allow “break-in” period of 24 hours. Most noises associated with a new fan will disappear after this period.
3. If fan wobbles:	All blades are weighed and grouped by weight. Natural woods vary in density which could cause the fan to wobble even though all blades are weight-matched. The following procedures should eliminate most of the wobble. Check for wobble after each step. 1. Check that all blades are screwed firmly into blade holders. 2. Check that all blade holders are tightened securely to motor. 3. Make sure that canopy and mounting bracket are tightened securely to ceiling joist. 4. If blade wobble is still noticeable, interchanging two adjacent (side by side) blades can redistribute the weight and possibly result in smoother operation.
4. If light does not work:	1. Check for faulty light bulbs. 2. Check to see that the wire connections in the switch housing are connected. 3. If light kit will still not operate, contact a qualified electrician for assistance.

GUIA PARA SOLUCIONAR PROBLEMAS

Si tiene dificultades para hacer funcionar su nuevo ventilador, podría ser a causa del armado, instalación o cableado incorrectos. En algunos casos, estos errores de instalación podrían ser confundidos con defectos. Si experimenta algún fallo, consulte esta guía para solucionar problemas. Si no puede solucionar el problema, consulte a un electricista calificado y no intente reparar conexiones eléctricas.

PROBLEMA	SOLUCIÓN SUGERIDA
1. Si el ventilador no arranca:	1. Compruebe los fusibles o disyuntores principales y del circuito derivado. 2. Compruebe el cableado del bloque de termingles comdo hizo en el paso No. 12 de la instalación. ADVERTENCIA: Asegúrese de que la alimentación principal esté apagada. 3. Asegurese de que el interruptor de marcha adelante/atrás esté firmemente en su posición. El ventilador no funcionará si el interruptor está en la posicion del medio. 4. Si el ventilador no arranca, póngase en contacto con un electricista calificado. No intente reparar conexiones eléctricas internas.
2. Si el ventilador es ruidoso:	1. Compruebe para asegurarse de que todos los tornillos del alojamiento del motor estén ajustados (no los apriete demasiado). 2. Compruebe para asegurarse de que los tornillos que fijan el soporte de la aspa del ventilador al motor estén apretados. 3. NO USE un control de velocidad variable de estado sólido. 4. Permita el “rodaje” del ventilador durante un periodo de 24 horas. La mayoría de los ruidos asociados con el ventilador nueva desaparecerán después de este periodo.
3. Si el ventilador oscila:	Todas las aspas se pesan y agrupan según el peso. Las maderas naturales varian en densidad y podrian hacer que el ventilador oscile aun cuando todas las aspas estén agrupadas por peso. Los siguientes procedimientos deberian eliminar la mayoria de los problemas de oscilación. Verifique la oscilación después de cada paso. 1. Verifique que todas las aspas estén firmemente atornilladas a los soportes de las aspas. 2. Verifique que todos los soportes de las aspas estén firmemente aseguradas al motor. 3. Asegurese de que el dosel y el soporte de montaje estén firmemente asegurados a la viga del techo. 4. Si la oscilacion de la aspa sigue siendo visible, es posible que al intercambiar dos aspas adyacentes (lado a lado) se redistribuya el peso y el funcionamiento sea más suave.
4. Si la luz no funciona:	1. Compruebe si hay lámparas defectuosas 2. Verifique que el conector molex del alojamiento del interruptor esté conectado. 3. Si el conjunto de luces no funciona, pongase en contacto con un electricista calificado.

PARTS LIST

LISTA DE REPUESTOS

#	Description
1	Mounting Bracket
2	Canopy
3	Downrod
4	Jointing Shell
5	Motor
6	Light Plate
7	LED
8	Lampshade
9	Remote Control
10	Blade
11	Hardware Pack

No.	Descripción
1	Soporte de montaje
2	Campana
3	Conjunto
4	El conector shell
5	Motor
6	Placa Ligera
7	LED
8	Pantalla
9	Control Remoto
10	Aspa
11	Tornillería

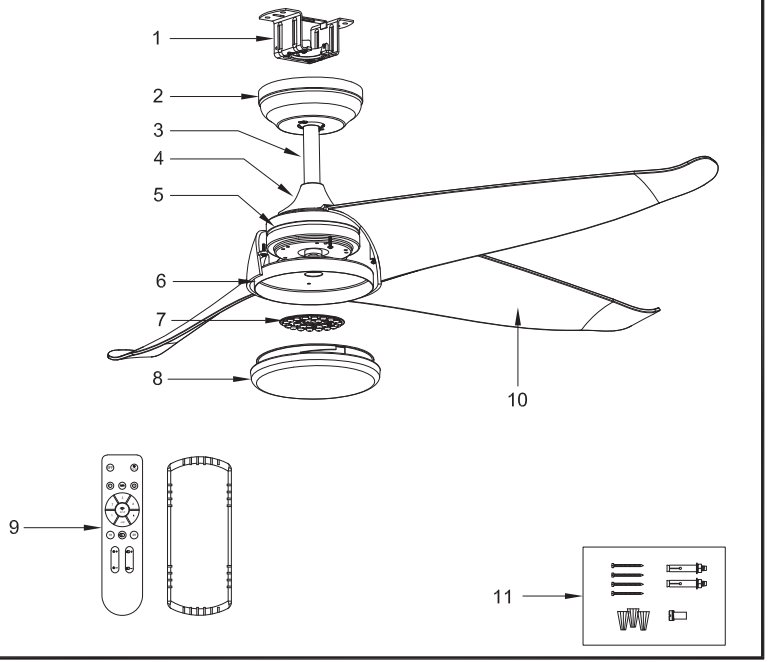

VENTILADOR DE TECHO
Marca: WESTINGHOUSE
Modelo: 72959
CARACTERISTICAS ELECTRICAS:
90-250V~50/60 Hz 40W(MOTOR DC) 1X15W(LED-BUILT IN)

Importado y Distribuido en Latinoamérica por:
Westinghouse Lighting Latin America
France Field, Calle 5ta y Avenida 4ta.
Zona Libre de Colón, Colón,
República de Panamá
TEL/FAX. (507) 430-1737
www.westinghouselightinglatinamerica.com

Ⓦ y WESTINGHOUSE son una marca registrada de
Westinghouse Electric Corporation.
Usado bajo licencia. Todos los Derechos Reservados.
2024

HECHO EN CHINA